Abmessungen gelten für:
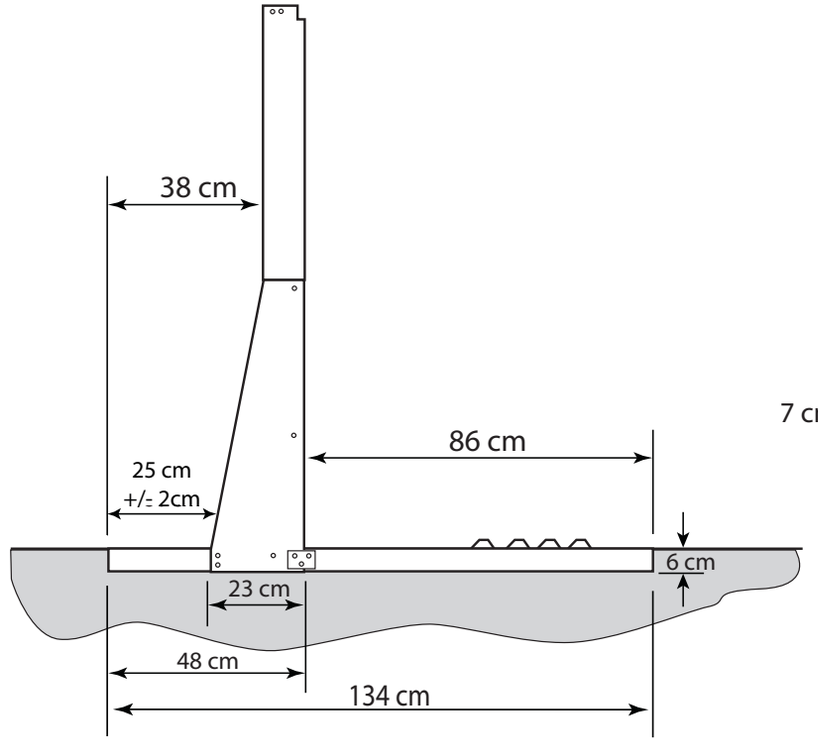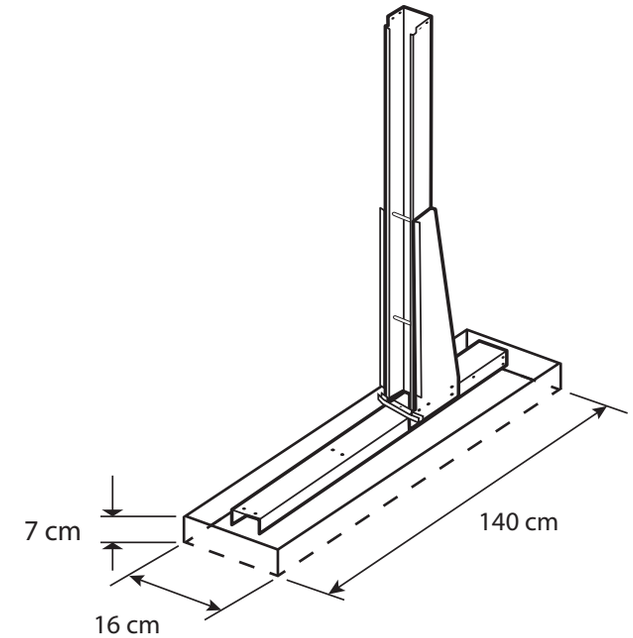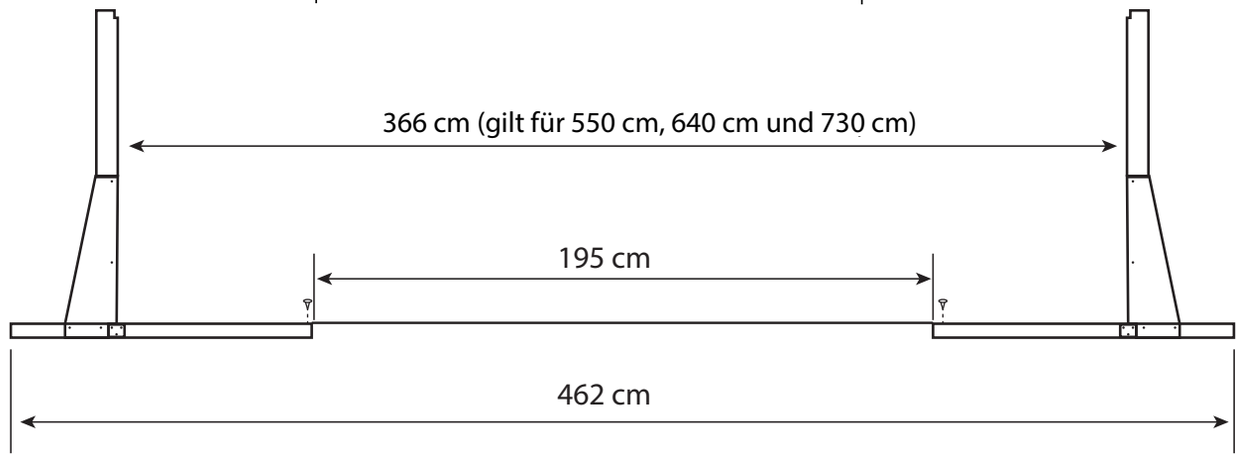
012620
012622
012624
012621
012623
012625