Steinbach

© 2021 Steinbach International GmbH
Nachdruck oder Vervielfältigung (auch auszugsweise) nur mit Genehmigung der Steinbach International GmbH. Diese Druckschrift, einschließlich aller ihrer Teile, ist urheberrechtlich geschützt. Jede Verwertung außerhalb der engen Grenzen des Urheberrechts ist ohne Zustimmung der Steinbach International GmbH unzulässig und strafbar. Das gilt insbesondere für Vervielfältigungen, Übersetzungen, Mikroverfilmungen und die Einspeisung und Verarbeitung in elektronischen Systemen.

Vertrieben durch

Steinbach International GmbH
L. Steinbach Platz 1,
AT-4311 Schwertberg

helpdesk.steinbach.at

Produktinformationen/ Product information/ Informations relatives au produit/ Informazioni sul prodotto/ Informacije o izdelku/ Informații despre produs/ Informace o výrobku/ Informacije o proizvodu/ Termékinformáció/Informácie o výrobku/ Продуктова информация/ Ürün bilgileri/ Informacje o produkcie/ Información sobre el producto

steinbach-group.com

Pool Control

Pool Control App

Download on the App Store

GET IT ON Google Play

Ersatzteile/ Spare parts/ Pièces de rechange/ Parti di ricambio/ Nadomestni deli/ Piese de schimb/ Náhradní díly/ Zamjenski dijelovi/ Pótalkatrészek/ Náhradné diely/ Резервни части/ Yedek parçalar/ Części zamienne/ Piezas de recambio

steinbach-group.com/de/ersatzteile

Steinbach

Originalbetriebsanleitung / Original owner's manual / Notice originale / Istruzioni originali / Manual original / Původní návod k používání / Eredeti használati utasítás / Izvirna navodila / Pôvodný návod na použitie / Instrukcja oryginalna / Instrucțiuni originale / Originalne upute / Оригинална инструкция / Orijinal kullanım talimatları

Schwimmbadreiniger

Poolrunner Twin

de	Schwimmbadreiniger..... 5	en	Pool cleaner..... 22
fr	Nettoyeur de piscine..... 39	it	Pulitore per piscina..... 56
es	Limpiafondos de piscina.....73	cs	Čistič bazénů.....90
hu	Úszómedence tisztító..... 107	sl	Čistilnik bazena.....124
sk	Čistič bazénu.....141	pl	Odkurzacz basenowy..... 158
ro	Dispozitiv de curățare a piscinei.....175	hr/bs	Čistač bazena.....192
bg	Уред за почистване на басейни.....209	tr	Yüzme havuzu temizleyicisi.....226

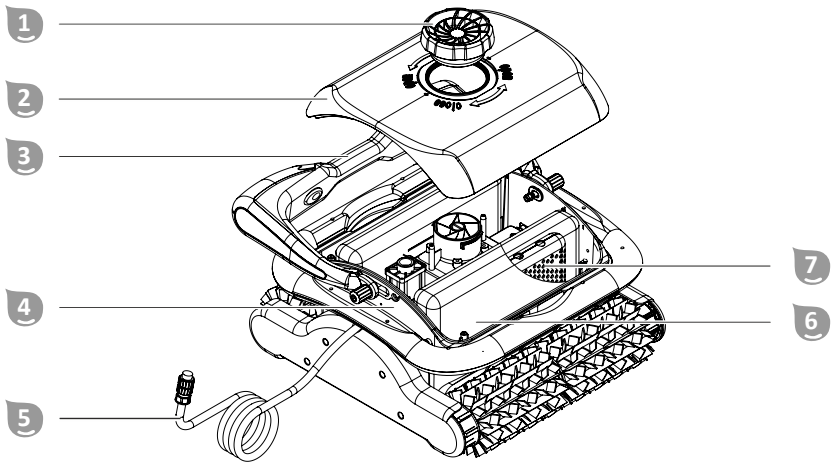
1
2
3
4
5
6
7

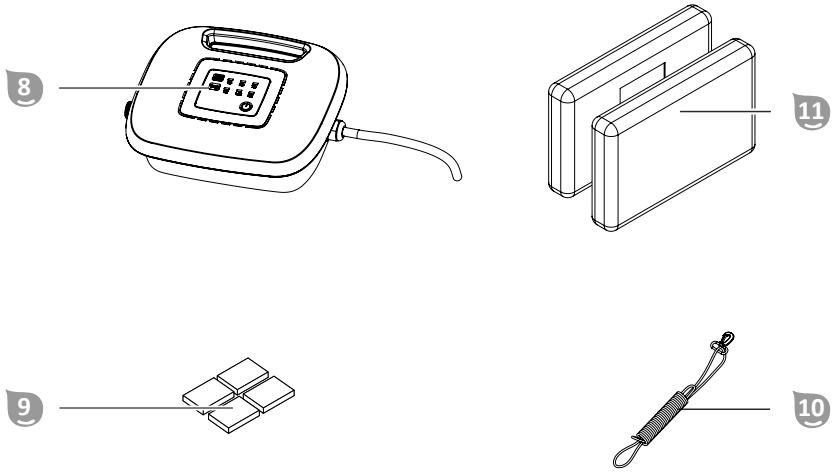
8
9
10
11

Lieferumfang/Geräteteile

1. Fixierschraube
2. Oberteil
3. Griff
4. Unterteil
5. Schwimmkabel
6. Kunststoff-Filterbeutel, 2x
7. Filtereinheit, 2x
8. Steuereinheit
9. Auftriebshilfe, 4x
10. Sicherungsseil
11. Vließ-Filterbeutel, 2x

Bedienungsanleitung (ohne Abbildung)

Inhaltsverzeichnis

Übersicht.....3
Lieferumfang/Geräteteile.....4
Allgemeines.....6
Zeichenerklärung.....6
Sicherheit.....6
Auspacken und Lieferumfang prüfen.....8
Beschreibung.....9
Beschreibung des Schwimmbadreinigers.....9
Funktionen der Steuereinheit.....9
Bedienung.....10
Becken reinigen.....10
Gerät außer Betrieb nehmen.....13
Reinigung.....15
Gerät reinigen.....15
Lagerung.....16
Fehlersuche.....16
Technische Daten.....18
Ersatzteile.....19
Konformitätserklärung.....20
Entsorgung.....20

Allgemeines

Betriebsanleitung lesen und aufbewahren

Diese Betriebsanleitung gehört zum Schwimmbadreiniger Poolrunner Twin (im Folgenden auch „Gerät“ genannt). Sie enthält wichtige Information zur Inbetriebnahme und Bedienung.

Lesen Sie die Betriebsanleitung, insbesondere die Sicherheitshinweise, sorgfältig durch, bevor Sie das Gerät einsetzen. Die Nichtbeachtung dieser Betriebsanleitung kann zu schweren Verletzungen oder Schäden am Gerät führen.

Bewahren Sie die Betriebsanleitung für die weitere Nutzung auf. Wenn Sie das Gerät an Dritte weitergeben, geben Sie unbedingt diese Betriebsanleitung mit.

Bestimmungsgemäßer Gebrauch

Dieses Gerät ist ausschließlich zur Unterhaltsreinigung privater Schwimmbecken bestimmt. Das Gerät ist nicht geeignet für Folienbecken mit einer Folienstärke unter 0,4 mm. Das Gerät ist nicht geeignet für Überlauf-, Edelstahl- und Fliesenbecken sowie Becken mit einem Luftring.

Das Gerät ist nicht geeignet für Schwimmbecken mit Einbautreppe.

In Becken aus glasfaserverstärktem Kunststoff (GFK) kann die Wandreinigung unter Umständen eingeschränkt sein.

Es ist ausschließlich für den Privatgebrauch bestimmt und nicht für den gewerblichen Bereich geeignet. Verwenden Sie das Gerät nur wie in dieser Betriebsanleitung beschrieben. Jede andere Verwendung gilt als nicht bestimmungsgemäß und kann zu Sachschäden oder sogar zu Personenschäden führen. Das Gerät ist kein Kinderspielzeug.

Der Hersteller oder Händler übernimmt keine Haftung für Schäden, die durch nicht bestimmungsgemäßen oder falschen Gebrauch entstanden sind.

Zeichenerklärung

Die folgenden Symbole werden in dieser Betriebsanleitung, auf dem Gerät oder auf der Verpackung verwendet.

Hier finden Sie nützliche Zusatzinformationen.

Beschädigungsgefahr!
Verpackung nicht mit scharfen oder spitzen Gegenständen (z. B. Messer) öffnen

Sicherheit

Die folgenden Signalworte werden in dieser Betriebsanleitung verwendet.

⚠ **WARNUNG!**	Dieses Signalsymbol/-wort bezeichnet eine Gefährdung mit einem mittleren Risikograd, die, wenn sie nicht vermieden wird, den Tod oder eine schwere Verletzung zur Folge haben kann.
⚠ **VORSICHT!**	Dieses Signalsymbol/-wort bezeichnet eine Gefährdung mit einem niedrigen Risikograd, die, wenn sie nicht vermieden wird, eine geringfügige oder mäßige Verletzung zur Folge haben kann.
HINWEIS!	Dieses Signalwort warnt vor möglichen Sachschäden.

Allgemeine Sicherheitshinweise

⚠ WARNUNG!

Stromschlaggefahr!

Fehlerhafte Elektroinstallation oder zu hohe Netzspannung können zu elektrischem Stromschlag führen.

- Schließen Sie das Netzkabel nur an, wenn die Netzspannung der Steckdose mit der Angabe auf dem Typenschild übereinstimmt.
- Schließen Sie das Netzkabel nur an eine gut zugängliche Steckdose an, damit Sie das Netzkabel in einem Störfall schnell vom Stromnetz trennen können.
- Schließen Sie das Netzkabel nur an eine geerdete Schutzkontakt-Steckdose an.
- Betreiben Sie das Gerät nur an einer Steckdose mit Schutzkontakt, die mit maximal 16A abgesichert ist.
- Das Gerät muss über eine Fehlerstrom-Schutzeinrichtung (FI) mit einem Bemessungs-Fehlerstrom von nicht mehr als 30 mA versorgt werden.
- Betreiben Sie das Gerät nicht, wenn es sichtbare Schäden aufweist oder das Anschlusskabel defekt ist.
- Öffnen Sie das Gerät nicht, sondern überlassen Sie die Reparatur Fachkräften. Wenden Sie sich dazu an die Serviceadresse auf der Rückseite der Anleitung. Bei eigenständig durchgeführten Reparaturen, unsachgemäßem Anschluss oder falscher Bedienung sind Haftungs- und Gewährleistungsansprüche ausgeschlossen.
- Fassen Sie das Netzkabel niemals mit feuchten Händen an.
- Ziehen Sie das Netzkabel nie am Kabel aus der Steckdose, sondern fassen Sie immer den Stecker an.
- Verwenden Sie das Anschlusskabel nie als Tragegriff.
- Halten Sie das Gerät und das Anschlusskabel von offenem Feuer und heißen Flächen fern.
- Stellen Sie keine Gegenstände auf das Anschlusskabel.
- Graben Sie das Netzkabel nicht ein.
- Verlegen Sie das Anschlusskabel so, dass es nicht zur Stolperfalle wird.
- Knicken Sie das Anschlusskabel nicht und legen Sie es nicht über scharfe Kanten.
- Benutzen Sie das Gerät nicht bei Gewitter. Schalten Sie es aus und ziehen Sie das Netzkabel aus der Steckdose.
- Wenn Sie das Gerät nicht benutzen, es reinigen oder wenn eine Störung auftritt, schalten Sie das Gerät immer aus und trennen Sie es vom Stromnetz.
- Bei Reparaturen dürfen nur Teile verwendet werden, die den ursprünglichen Gerätedaten entsprechen. In diesem Gerät befinden sich elektrische und mechanische Teile, die zum Schutz gegen Gefahrenquellen unerlässlich sind.
- Verwenden Sie nur Ersatzteile und Zubehörteile, die vom Hersteller geliefert oder empfohlen werden. Bei Verwendung fremder Teile erlöschen sofort alle Gewährleistungsansprüche.
- Betreiben Sie das Gerät nicht mit einer externen Zeitschaltuhr oder einem separaten Fernwirksystem.

HINWEIS!

- Verwenden Sie nur die mitgelieferte und zu Ihrem Gerät passende Steuereinheit.
- Lassen Sie das Gerät nie außerhalb des Wassers laufen, da dies bereits nach kurzer Zeit zu Beschädigungen führen kann.

Sicherheitshinweise für Personen

⚠ WARNUNG!

Gefahren für Kinder und Personen mit verringerten physischen, sensorischen oder mentalen Fähigkeiten (beispielsweise teilweise Behinderte, ältere Personen mit Einschränkung ihrer physischen und mentalen Fähigkeiten) oder Mangel an Erfahrung und Wissen (beispielsweise ältere Kinder).

Unsachgemäßer Umgang mit dem Gerät kann schwere Verletzungen oder Schäden des Geräts zur Folge haben.

- Gestatten Sie anderen erst dann Zugang zum Gerät, nachdem diese die Anleitung vollständig gelesen und sinngemäß verstanden haben oder über den bestimmungsgemäßen Gebrauch und die damit verbundenen Gefahren unterrichtet wurden.
- Lassen Sie Personen mit verringerten physischen, sensorischen oder mentalen Fähigkeiten (z. B.: Kinder oder Betrunkene) oder Mangel an Erfahrung und Wissen (z. B.: Kinder) niemals unbeaufsichtigt in die Nähe des Geräts.
- Erlauben Sie niemals Kindern und Personen mit verringerten physischen, sensorischen oder mentalen Fähigkeiten oder Mangel an Erfahrung und Wissen, das Gerät zu benutzen.
- Lassen Sie Reinigung und Benutzerwartung nicht von Kindern durchführen.
- Kinder dürfen nicht mit dem Gerät oder mit der Anschlussleitung spielen.
- Betreiben Sie das Gerät nicht in beeinträchtigtem Zustand (z.B.: unter Einfluss von Drogen, Alkohol oder Medikamenten).

⚠ WARNUNG!

Verletzungsgefahr durch mangelnde Qualifikation!

Mangelnde Erfahrung oder Fertigkeit im Umgang mit benötigten Werkzeugen und fehlende Kenntnis regionaler oder normativer Bestimmungen für erforderliche handwerkliche Arbeiten kann schwerste Verletzungen oder Sachschäden zur Folge haben.

- Beauftragen Sie für alle Arbeiten, deren Risiken Sie nicht durch ausreichend persönliche Erfahrung abschätzen können, eine qualifizierte Fachkraft.

Auspacken und Lieferumfang prüfen

⚠ WARNUNG!

Erstickungsgefahr durch Verpackungsmaterial!

Verfangen des Kopfes in Verpackungsfolie oder Verschlucken von sonstigem Verpackungsmaterial kann zum Tod durch Ersticken führen. Speziell für Kinder sowie geistig beeinträchtigte Menschen, die die Risiken durch Mangel an Wissen und Erfahrung nicht abschätzen können, besteht hierfür erhöhtes Gefahrenpotential.

- Stellen Sie sicher, dass Kinder sowie geistig beeinträchtigte Menschen nicht mit dem Verpackungsmaterial spielen.

Beschreibung

Beschreibung des Schwimmbadreinigers

Der akkubetriebene Schwimmbadreiniger führt die Unterhaltsreinigung des Bodens sowie der Wände Ihres befüllten Beckens durch.

Reinigungswalzen lösen dabei den angehafteten Biofilm.

Die abnehmbare Filtereinheit 7 filtert gelöste Ablagerungen und Schwebstoffe aus dem Wasser.

Funktionen der Steuereinheit

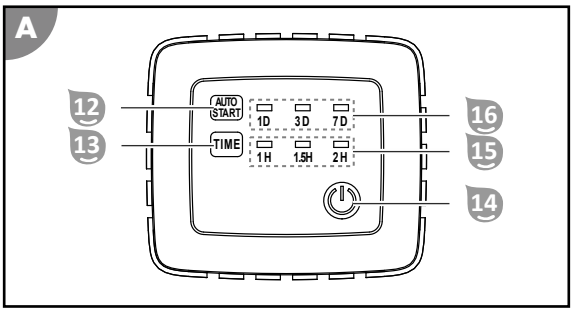

Autostart-Funktion 12 16

Die Funktion stellt den automatischen Betriebsstart ein. Sie dient der regelmäßigen Unterhaltsreinigung bei absehbarer, längerer Nichtbenutzung des Schwimmbeckens.

Bei aktiver Autostart-Funktion bleibt der Schwimmbadreiniger im Wasser. Diese darf daher ausschließlich verwendet werden, während sichergestellt ist, dass keine Personen das Becken betreten. Vor erneutem Badebetrieb muss der Schwimmbadreiniger aus dem Becken entfernt werden!

Die Taste AUTOSTART 12 wechselt zwischen den Reinigungsintervallen. Die LED Anzeige 16 zeigt vor und nach Betriebsstart den aktuell gewählten Modus durch permanentes Leuchten an. Ist kein Reinigungsintervall aktiv, blinken alle LED oder leuchtet keine der LED der LED Anzeige 16.

- 1D wiederholt die Reinigung täglich.
- 3D wiederholt die Reinigung alle 3 Tage.
- 7D wiederholt die Reinigung alle 7 Tage.

Time-Funktion 13 15

Die Funktion stellt die Laufzeit ein.

Die Taste TIME 13 wechselt zwischen den Laufzeiten. Die LED Anzeige 15 zeigt nach Betriebsstart den aktuell gewählten und aktiven Modus durch Blinken an.

- 1H beendet die Reinigung nach 1 Stunde.
- 1.5H beendet die Reinigung nach 1,5 Stunden.
- 2H beendet die Reinigung nach 2 Stunden.

Ein/Aus-Funktion 14

Die Funktion schaltet das Gerät ein und aus.

Die Taste ON/OFF 14 wechselt zwischen den Funktionen:

- ON schaltet das Gerät ein und startet gleichzeitig die Reinigung.
- OFF stoppt die Reinigung und schaltet gleichzeitig das Gerät aus.

Bedienung

⚠ WARNUNG!

Lebensgefahr beim Betrieb während des Badens!

Haare oder Kleidungsstücke können angesaugt oder vom Reinigungselement gefangen werden und im Extremfall Personen unter Wasser halten und am Auftauchen hindern.

- Betreiben Sie das Gerät niemals während sich Personen im Pool befinden.
- Verhindern Sie jeden Zugang zum Pool, solange das Geräte in Betrieb ist.

⚠ WARNUNG!

Stromschlaggefahr!

Fällt die an das Stromnetz angeschlossene Steuereinheit in das gefüllte Becken führt dies zu elektrischem Stromschlag.

- Ziehen Sie den Netzstecker aus der Steckdose, bevor Sie das Gerät aus dem Becken holen.

⚠ WARNUNG!

Stromschlaggefahr!

Die Handhabung des Netzsteckers mit feuchten Händen kann zu einem elektrischen Schlag führen.

- Fassen Sie den Netzstecker niemals mit feuchten Händen an.

HINWEIS!

Ein Rasenmäher kann ein verlegtes Kabel beschädigen.

- Verlegen Sie Kabel so, dass diese nicht durch einen Rasenmäher u.ä. Geräte beschädigt werden.

HINWEIS!

Hohe Temperaturen können die Steuereinheit beschädigen.

- Decken Sie die Steuereinheit nicht ab.
- Legen Sie die Steuereinheit wenn möglich in den Schatten.

Prüfen Sie folgendes vor jedem Gebrauch:

- Sind Schäden am Gerät erkennbar?
- Sind Schäden an den Bedienelementen erkennbar?
- Ist die Funktion der Einzelteile gegeben?
- Ist das Zubehör in einwandfreiem Zustand?
- Sind alle Leitungen in einwandfreiem Zustand?

Nehmen Sie ein beschädigtes Gerät oder Zubehör nicht in Betrieb. Lassen Sie es durch den Hersteller oder seinen Kundendienst oder eine qualifizierte Fachkraft überprüfen und reparieren.

Becken reinigen

Beachten Sie folgendes, bevor Sie Ihr Becken reinigen:

- Entfernen Sie mögliche Abdeckungen bzw. Folien vom Becken.
- Entfernen Sie Hindernisse (z.B. Leiter) aus dem Becken.
- Schalten Sie die Filteranlage mindestens eine Stunde vor Beginn der Reinigung ab, damit sich Verunreinigungen im Wasser am Boden absetzen können.
- Lassen Sie das Gerät nie außerhalb des Wassers laufen, da dies bereits nach kurzer Zeit zu Beschädigungen führen kann.

Gehen Sie wie folgt vor, um Ihr Becken zu reinigen:

1. Wählen Sie die Filterbeutel nach Art der Verschmutzung.
2. Setzen Sie die Filtereinheiten ein.
3. Setzen Sie das Gerät ins Becken.
4. Verbinden Sie die Steuereinheit mit dem Gerät und der Stromversorgung.
5. Wählen Sie die gewünschte Autostart Funktion. Siehe Kapitel "Funktionen der Steuereinheit".
6. Starten Sie das Reinigungsprogramm und passen Sie die Laufzeit an Ihre Beckengröße an. Siehe Kapitel "Funktionen der Steuereinheit".

Filterbeutel wählen

Das Gerät wird mit unterschiedlich feinen Filterbeuteln geliefert.

Wählen Sie den passenden Filterbeutel nach Art der Verschmutzung oder führen Sie zuerst eine grobe und anschließend eine feine Reinigung durch.

grobe Verschmutzungen

Kunststoff-Filterbeutel (schwarz) 6 für Insekten und Blätter

feine Verschmutzungen

Vlies-Filterbeutel (weiß) 11 für Blütenstaub und Sand

HINWEIS!

Übereinander gezogene Filterbeutel können zur Überhitzung des Motors führen.
- Ziehen Sie niemals mehr als einen Filterbeutel über die Filtereinheit.

Filtereinheiten einsetzen

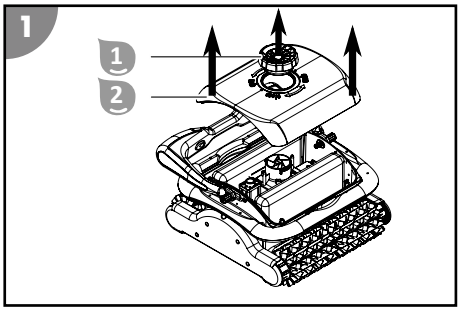

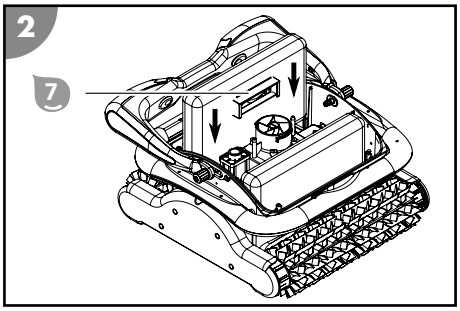

1. Schrauben Sie die Fixierschraube 1 ab.
2. Nehmen Sie das Oberteil 2 ab.
3. Schieben Sie die Filtereinheiten 7 entlang der Führungen bis auf Anschlag in das Gerät.
4. Setzen Sie das Oberteil 2 auf und verschrauben es wieder mit der Fixierschraube 1.

Die Filtereinheiten sind eingesetzt.

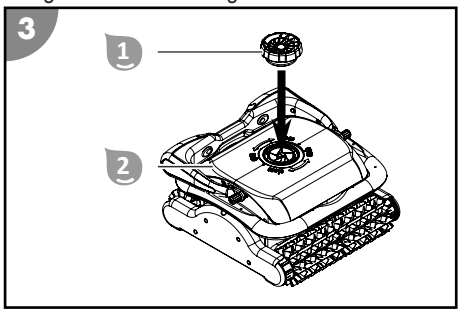

Auftriebshilfen montieren

1. Schrauben Sie die Fixierschraube 1 ab.
2. Nehmen Sie das Oberteil 2 ab.

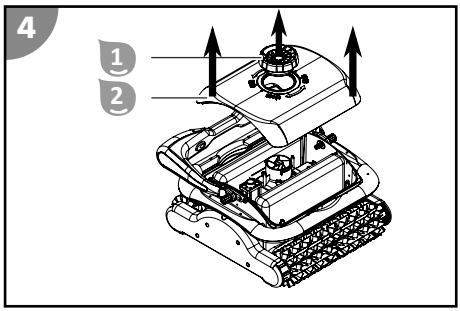

3. Kleben Sie zwei der selbstklebenden Auftriebshilfen 9 diagonal gegenüber auf die Innenseite des Oberteils 2.
   Sollte das Gerät danach immer noch zu wenig Auftrieb haben, montieren Sie zwei weitere Auftriebshilfen 9 neben den bereits angebrachten.
4. Setzen Sie das Oberteil 2 auf und verschrauben es wieder mit der Fixierschraube 1.

Die Auftriebshilfen sind montiert.

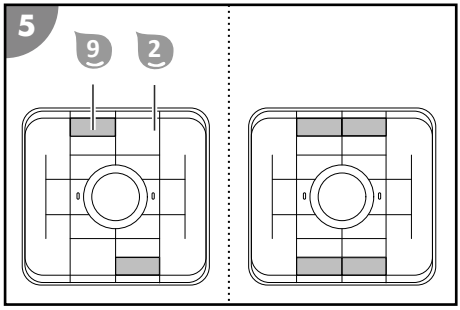

Gerät ins Becken setzen

1. Rollen Sie das Schwimmkabel 5 vollständig ab und legen Sie es verdrehungsfrei neben dem Becken auf.
2. Halten Sie das Gerät am Griff 3 fest und tauchen es langsam (leicht nach vorne geneigt) ins Wasser, bis die Luft vollständig entwichen ist.
3. Lassen Sie das Gerät zu Boden sinken, während Sie langsam Schwimmkabel 5 nachgeben, um das Absinken zu kontrollieren.
   Achten Sie darauf, dass das Gerät mit der Unterseite am Boden des Beckens aufkommt und die Reinigung ungehindert in Richtung Mitte des Beckens starten kann.

Das Gerät ist ins Becken gesetzt.

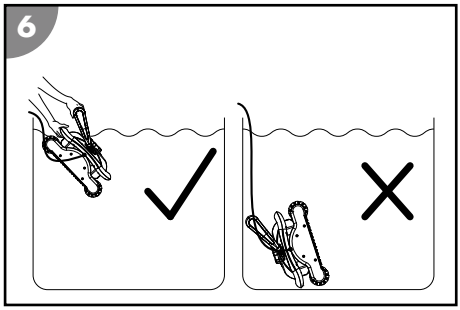

Steuereinheit verbinden

1. Geben Sie vom Schwimmkabel 5 nur so viel ins Wasser, damit das Gerät alle Stellen im Becken erreichen kann.
2. Verbinden Sie den Stecker des Schwimmkabels 5 lagerichtig mit der Steuereinheit 8 und verschrauben Sie die Verbindung.

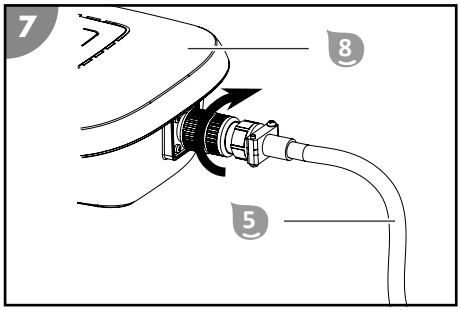

3. Befestigen Sie die Steuereinheit 8 in einem Abstand von mindestens A=3,5 m zum Becken mit dem Sicherungsseil 10, damit diese nicht ins Wasser gezogen werden kann.
4. Verbinden Sie den Netzstecker mit einer Schutzkontakt-Steckdose.

Die Steuereinheit ist verbunden.

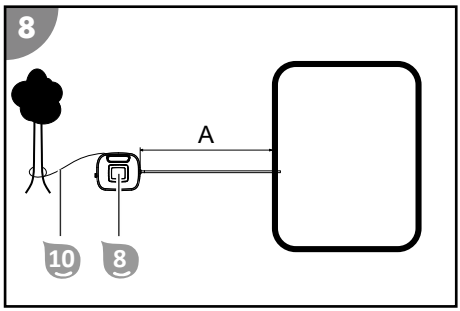

Reinigung starten

1. Drücken Sie die Taste AUTOSTART an der Steuereinheit.

   Die Anzeige zeigt die Einstellung der zuletzt gewählten Autostart Funktion. Alle LEDs der Autostart Funktion blinken, wenn keine periodische Reinigung gewählt ist.

2. Wählen Sie Ihre gewünschte Autostart Funktion durch Drücken der Taste AUTOSTART.
3. Drücken Sie die Taste ON/OFF an der Steuereinheit.
   Passen Sie gegebenenfalls die Laufzeit an Ihre Beckengröße an.

Die Reinigung ist gestartet, die Anzeige zeigt die Einstellungen des zuletzt gewählten Reinigungsprogramms und die LED der Laufzeit beginnt zu blinken.

Gerät außer Betrieb nehmen

Gehen Sie wie folgt vor, um das Gerät außer Betrieb zu nehmen:

1. Schalten Sie nach Ablauf des Reinigungsprogramms das Gerät aus.
2. Trennen Sie die Steuereinheit von der Stromversorgung und dem Gerät.
3. Heben Sie das Gerät aus dem Becken.
4. Reinigen Sie die Filtereinheiten und das Gerät.
5. Wenn Sie die Autostart Funktion nutzen, setzen Sie das Gerät anschließend wieder ins Becken und verbinden Sie die Steuereinheit mit dem Gerät und der Stromversorgung.

Reinigung beenden

Die Reinigung wird nach Ablauf der eingestellten Laufzeit automatisch beendet.

Alle LEDs der Anzeigen Laufzeit blinken.

Vorzeitiges Beenden der Reinigung

1. Drücken Sie die Taste ON/OFF.

Die Steuereinheit wird ausgeschaltet, alle LEDs sind aus.

Steuereinheit trennen

1. Trennen Sie den Netzstecker von der Schutzkontakt-Steckdose.
2. Lösen Sie die Verschraubung des Steckers an der Steuereinheit 8 und ziehen Sie das Schwimmkabel 5 ab.

Die Steuereinheit ist getrennt.

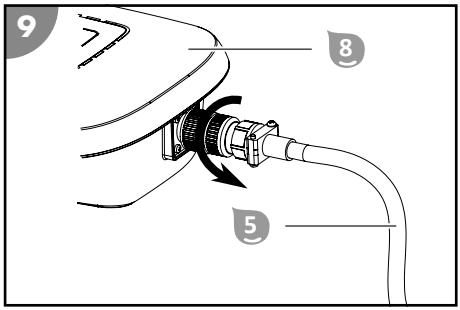

Gerät aus dem Becken heben

1. Ziehen Sie das Gerät am Schwimmkabel 5 langsam in Richtung Wasseroberfläche, bis Sie den Griff 3 erreichen können.
2. Heben Sie das Gerät am Griff langsam aus dem Wasser und halten es über der Wasseroberfläche. Nach 10-15 Sekunden ist der Großteil des im Gehäuse gesammelten Wassers wieder ins Becken zurückgeflossen.
3. Stellen Sie das Gerät neben das Becken.

Das Gerät ist aus dem Becken gehoben.

Reinigen Sie das Gerät nach jedem Betrieb, um weiteren störungsfreien Betrieb zu gewährleisten.

Reinigung

Reinigen Sie das Gerät ausschließlich mit handelsüblichem Badezimmerreiniger, klarem Leitungswasser und einem fusselfreiem Tuch. Aggressive Reinigungsmittel können das Gerät beschädigen. Trocknen Sie das Produkt mit einem fusselfreien Tuch.

Gerät reinigen

1. Entnehmen und reinigen Sie die Filtereinheiten.
2. Spülen Sie das Gerät und das Schwimmkabel nach jeder Verwendung mit klarem Leitungswasser ab und aus.

Das Gerät ist gereinigt.

Filtereinheiten entnehmen

1. Schrauben Sie die Fixierschraube 1 ab.
2. Nehmen Sie das Oberteil 2 ab.

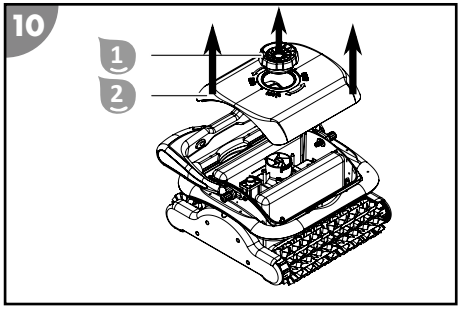

3. Ziehen Sie die Filtereinheiten 7 gerade nach oben aus dem Gerät.

Die Filtereinheiten sind entnommen.

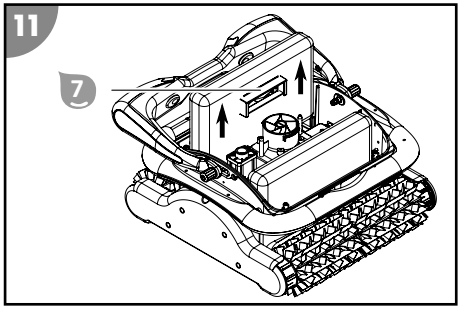

Filtereinheiten reinigen

1. Öffnen Sie den Klettverschluss der Filterbeutel 6 oder 11 und ziehen diese von den Filtereinheiten 7 ab.
2. Spülen Sie die Filtereinheiten 7 und die Filterbeutel 6 oder 11 gründlich mit klarem Leitungswasser aus.
3. Ziehen Sie die gereinigten Filterbeutel 6 oder 11 unter Beachtung der Lage der Ausnehmung über die Filtereinheiten 7 und schließen Sie den Klettverschluss.

Die Filtereinheiten sind gereinigt.

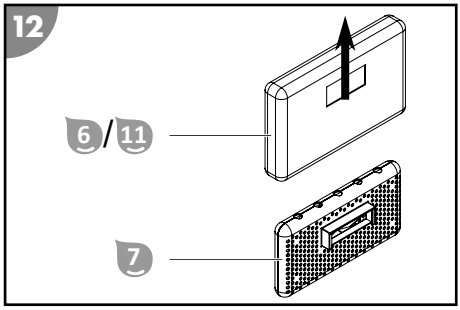

Lagerung

1. Reinigen Sie das Gerät gründlich (siehe Kapitel "Reinigung").
2. Lassen Sie alle Teile vollständig abtrocknen.
3. Anschließend lagern Sie Gerät und Zubehör an einem trockenen und frostfreien Ort (≥ +5 °C) ohne direkter Sonneneinstrahlung.

Fehlersuche

Fehlerbild	Ursache	Behebung
1H+1.5H blinken mit Signalton	Die Pumpe ist überlastet.	Stoppen Sie das Gerät und überprüfen Sie, ob das Laufrad durch einen Fremdkörper blockiert wird.
1.5H+2H blinken mit Signalton	Der Antriebsmotor ist überlastet.	Überprüfen Sie den Antriebsriemen.
1H+2H blinken mit Signalton	Das Gerät ist außerhalb des Wassers.	Stoppen Sie das Gerät, tauchen Sie es in Wasser und starten Sie das Gerät erneut.
Das Kabel ist verdreht oder verwickelt.	Das Kabel wurde nicht vollständig gelöst.	Schalten Sie das Gerät aus, schließen Sie das Kabel ab und drehen es aus.
	Das Kabel im Wasser ist zu lang.	Ziehen Sie das überflüssige Kabel aus dem Wasser. Das Kabel im Wasser soll nur so lang sein, damit das Gerät alle Stellen im Becken erreichen kann.
	Das Gerät bleibt am Ablaufgitter hängen.	Schalten Sie die Filteranlage des Beckens aus.
Das Gerät kann nicht alle Stellen erreichen.	Die Steuereinheit wurde falsch positioniert.	Positionieren Sie die Steuereinheit so, dass das Gerät alle Stellen gut erreichen kann.
	Der Wasserkreislauf des Beckens ist eingeschaltet.	Schalten Sie die Filteranlage des Beckens aus.
	Das Kabel ist zu kurz.	Geben Sie die erforderliche Länge des Kabels in das Becken, damit das Gerät alle Stellen im Becken erreichen kann. Beachten Sie dabei den Mindestabstand der Steuereinheit zum Becken.

Fehlerbild	Ursache	Behebung
Das Gerät fährt die Wand nicht vollständig hoch.	Der Filter ist verstopft.	Reinigen Sie die Filter.
	Algen wachsen an den Wänden.	Reinigen Sie die Beckenwände manuell vor. Prüfen und bekämpfen Sie die Ursache des Algenwachstums (z.B. pH-Wert). Verwenden Sie den Schwimmbadreiniger häufiger.
	Die Wassertemperatur ist zu hoch oder zu niedrig.	Betreiben Sie das Gerät bei Betriebstemperatur des Wassers (siehe Kapitel "Technische Daten").
	Der Antriebsriemen oder die Reinigungswalzen sind abgenutzt.	Prüfen Sie die Antriebsriemen und Reinigungswalzen auf Abnutzungen und ersetzen Sie diese gegebenenfalls.
	Das Gerät ist zu leicht und kippt.	Schalten Sie das Gerät aus und lassen Sie die gesamte Luft entweichen.
	Der pH-Wert und Chlorwert ist falsch eingestellt.	Stellen Sie den pH-Wert und Chlorwert richtig ein (siehe Kapitel "Technische Daten").
	Das Gerät hat zu wenig Auftrieb.	Montieren Sie die zusätzlichen Auftriebshilfen aus dem Lieferumfang (siehe Kapitel "Auftriebshilfen montieren").
Das Gerät arbeitet nicht.	Die Steuereinheit ist nicht vollständig angesteckt.	Kontrollieren Sie die Steckverbindung des Netzkabels und der Steuereinheit.
	Die Steuereinheit benötigt eine andere Spannung als die lokale.	Wenden Sie sich an den Kundendienst.
Das Gerät sinkt nicht ab.	Es befindet sich Luft im Gerät.	Schalten Sie das Gerät aus und lassen Sie die gesamte Luft entweichen.
	Der Salzgehalt ist zu hoch und das Gerät hat mehr Auftrieb.	Stellen Sie den Salzgehalt richtig ein. Siehe Kapitel "Technische Daten".
Das Gerät taucht auf.	Das Gerät klettert zu hoch, oder es befindet sich Luft im Gerät.	Schalten Sie das Gerät aus und lassen Sie die gesamte Luft entweichen.
	Der Salzgehalt ist zu hoch und das Gerät hat mehr Auftrieb.	Stellen Sie den Salzgehalt richtig ein. Siehe Kapitel "Technische Daten".

Fehlerbild	Ursache	Behebung
Der Antriebsriemen reißt ab.	Es befinden sich Fremdkörper im Antrieb.	Wenden Sie sich an den Kundendienst.

Falls sich die Störung nicht beheben lässt, kontaktieren Sie den auf der letzten Seite angegebenen Kundendienst.

Technische Daten

SCHWIMMBADREINIGER

Modell:	HJ2042
Artikelnummer:	061025
Breite Reinigungselement:	361 mm
Geschwindigkeit:	max. 12 m/min
Tauchtiefe:	max. 2,0 m
Filterfeinheit:	100 µm
Schutzart:	IPX8
App-Steuerung	nicht verfügbar
Umgebungstemperatur:	10°C - 40°C

STEUEREINHEIT

Kabellänge zum Gerät:	18 m
Nennleistung:	200 W
Betriebsspannung und -frequenz:	220-240 V~, 50 Hz
Ausgangsspannung:	20V =
Schutzart:	IPX5

POOL

Poolgröße - Bodenfläche:	max. 200 m²
Salzgehalt Wasser (Salzelektrolyse):	< 0,5 %
Wassertemperatur:	10°C - 35°C

Ersatzteile

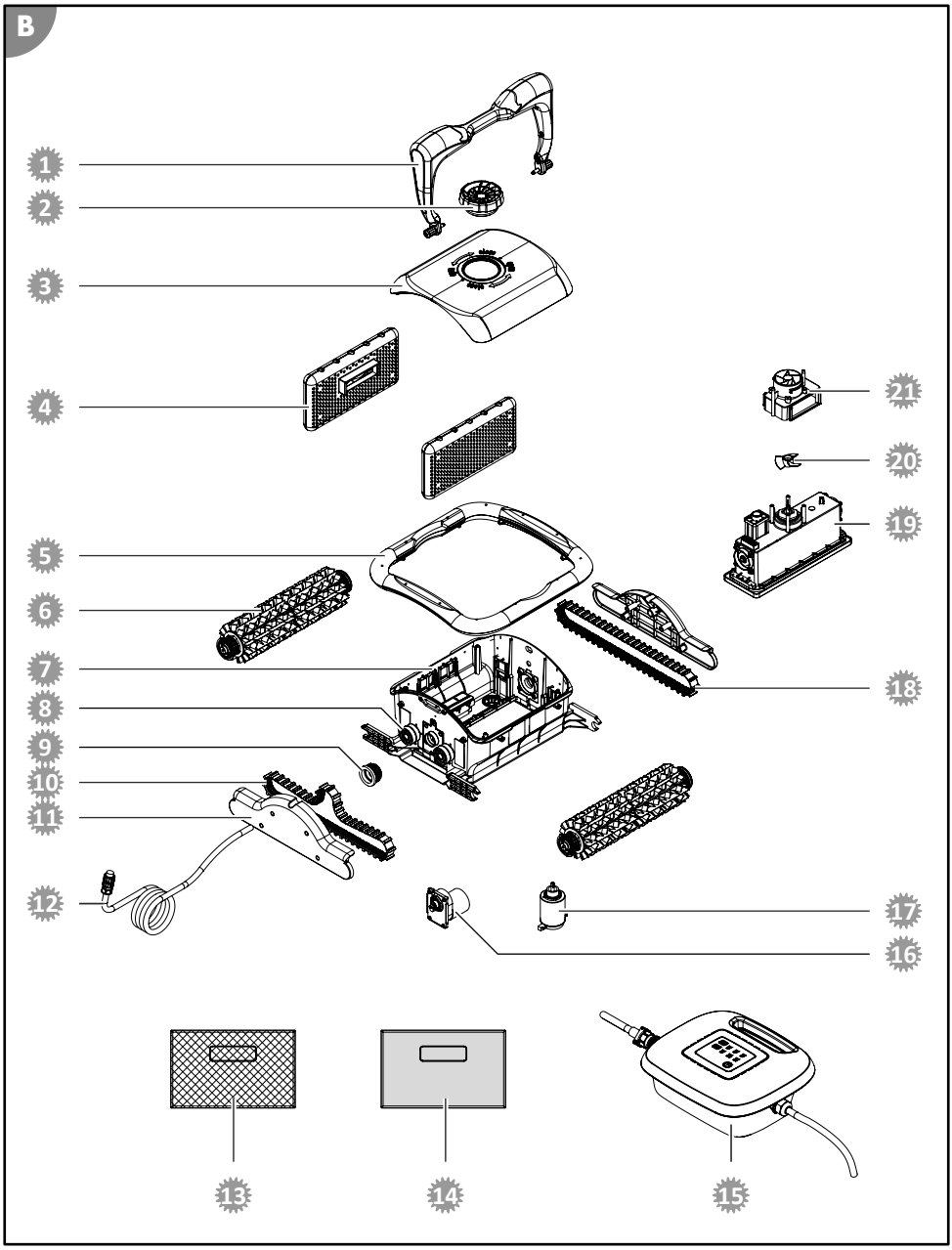

1. 061955 - Stabilisator-Griff
2. 099117 - Fixierschraube
3. 099118 - Oberteil
4. 099119 - Filtereinheit
5. 061954 - Anprallschutz
6. 099123 - Reinigungswalze
7. 099124 - Unterteil
8. 099125 - Lager
9. 099126 - Antriebsrad
10. 099129 - L-Antriebsriemen
11. 099128 - seitliche Abdeckung
12. 099127 - Kabel
13. 099134 - Kunststoff-Filterbeutel, schwarz
14. 099135 - Vlies-Filterbeutel, weiß
15. 099133 - Steuereinheit für 061025
16. 099131 - Antriebsmotor
17. 099130 - Filterpumpe
18. 099132 - S-Antriebsriemen
19. 061976 - Motoreinheit (061025)
20. 099122 - Propeller
21. 099121 - Wasserauslass

Konformitätserklärung

Hiermit erklärt die Steinbach International GmbH, dass das Gerät den folgenden Richtlinien entspricht:

- 2014/35/EU (EN 60335-1:2012+A11:2014; EN 60335-2-41:2003+A1:2004+A2:2010; EN 62233:2008)
- 2014/30/EU (EN 55014-1:2006+A1:2009+A2:2011; EN 55014-2:2015; EN 61000-3-2:2014; EN 61000-3-3:2013)

Der vollständige Text der EU-Konformitätserklärung kann bei der am Ende dieser Anleitung angeführten Adresse angefordert werden.

Entsorgung

Verpackung entsorgen

Entsorgen Sie die Verpackung sortenrein. Geben Sie Pappe und Karton zum Altpapier, Folien in die Wertstoffsammlung.

Altgerät entsorgen

Altgeräte dürfen nicht in den Hausmüll!
Sollte das Gerät einmal nicht mehr benutzt werden können, so ist jeder Verbraucher **gesetzlich verpflichtet, Altgeräte getrennt vom Hausmüll**, z. B. bei einer Sammelstelle seiner Gemeinde/seines Stadtteils, abzugeben. Damit wird gewährleistet, dass Altgeräte fachgerecht verwertet und negative Auswirkungen auf die Umwelt vermieden werden. Deswegen sind Elektrogeräte mit obenstehendem Symbol gekennzeichnet.

Package contents/components

1. Fixing screw
2. Top part
3. Handle
4. Bottom part
5. Floating cable
6. Plastic filter bag, 2x
7. Filter unit, 2x
8. Control unit
9. Buoyancy aid, 4x
10. Safety rope
11. Fleece filter bag, 2x

Instruction manual (not shown)

Contents

Overview **3**
Package contents/components **21**
General Information **23**
Explanation of Symbols **23**
Safety **23**
Unpacking and checking the package contents **25**
Description **25**
Description of the pool cleaner 25
Functions of the control unit 25
Operation **27**
Cleaning the pool 27
Switching off the device 30
Cleaning **32**
Cleaning the device 32
Storage **32**
Troubleshooting **33**
Technical data **35**
Spare parts **36**
Declaration of Conformity **37**
Disposal **37**

General Information

Read and keep the operating instructions

These operating instructions are part of the "Twin Pool Runner" pool cleaner (in the following also called "device"). They contain important information about start-up and operation.

Read the operating instructions and especially the safety instructions carefully before using the device. Non-observance of these operating instructions can lead to severe injuries or damage to the device.

Keep the operating instructions for further use. If you pass on the device to a third party, you must pass on these operating instructions as well.

Intended use

This device is exclusively designed to keep private pools clean. The device is not suited for pools with liners with a liner thickness of less than 0.4 mm. The device is not suited for overflow pools, stainless steel pools or tiled pools and also not for pools with an air ring.

The device is not suited for pools with an installed ladder.

When used in pools made of glass fiber reinforced plastic, it may not be possible to fully clean the walls.

This product is exclusively intended for private use and not suited for the commercial sector. Only use the device as described in these operating instructions. Any other use is considered inappropriate and may lead to material damage or even injury. The device is not a toy.

The manufacturer or retailer will not assume any liability for damage caused by inappropriate or incorrect use.

Explanation of Symbols

The following symbols are used in these operating instructions, on the device or on the packaging.

Here you will find useful additional information.

Risk of damage!
Do not open the packaging with sharp or pointed objects, such as cutters

Safety

The following signal words are used in these operating instructions.

⚠ WARNING!	This signal symbol/word denotes a hazard with an average risk level that could lead to death or severe injury if it is not avoided.
⚠ CAUTION!	This signal symbol/word denotes a hazard with a low risk level that could lead to mild or moderate injury if it is not avoided.
NOTICE!	This signal word provides a warning about potential material damage.

General safety instructions

⚠ WARNING!

Risk of electric shock!

Faulty electric installation or excess mains voltage can cause an electric shock.

- Only connect the power cable if the mains voltage of the socket matches that on the type plate.

- Only connect the power cable to an easily accessible socket so that you can quickly disconnect it in the case of a fault.
- Only connect the power cable to a grounded socket.
- Operate the device only at an outlet with a protective contact and a fuse with max. 16A.
- The device must be powered via a residual current device with a rated residual current of at most 30 mA.
- Do not operate the device if it shows visible damage or if the power cable is defective.
- Do not open the device; leave repairs to an expert. Contact the service address on the back of the instruction manual for this purpose. All liability and warranty claims will be void in the case of arbitrary repairs, improper connection or wrong operation.
- Never touch the power cable with wet hands.
- Never pull the power cable out of the socket by the cable; always hold it by the plug.
- Never use the power cable as a carrier handle.
- Keep the device and the power cable away from naked flames and hot surfaces.
- Do not place any objects on the power cable.
- Do not bury the power cable.
- Route the power cable such that no one can trip over it.
- Do not kink the power cable and do not place it over sharp edges.
- Do not use the device during a thunderstorm. Switch it off and pull the power cable out of the socket.
- Always switch off the device and disconnect it from the power supply if you are not using the device, when cleaning it or in the case of a fault.
- Only components that meet the original device data must be used for repair. There are electric and mechanical components in this device that are indispensable for hazard protection.
- Only use spare parts and accessory parts supplied or recommended by the manufacturer. All warranty claims will be void when using third-party components.
- Do not operate the device with an external timer or a separate remote system.

NOTICE!

- Only use the supplied control unit that matches your device.
- Never let the device run outside of the water as this can cause damage even after a short time.

Safety instructions for persons

⚠ WARNING!

Danger to children and persons with reduced physical, sensory or mental capacities (such as partially disabled persons/older persons with reduced physical and mental capacities) or persons lacking experience and knowledge (such as older children).

Improper handling of the device can lead to severe injury or damage to the device.

- Only allow others to access the device after they have read and comprehended the entire manual or have been instructed about the intended use and the associated risks.
- Never let persons with reduced physical, sensory or mental capacities (such as children or drunk people) or a lack of experience and knowledge unsupervised near the device.
- Never allow children and persons with limited physical, sensory or mental capacities or persons lacking the respective experience and knowledge to operate the device.
- Do not let children clean or service the device.
- Children are not allowed to play with the device or with the power cable.
- Do not operate the device when impaired (e.g. under the influence of drugs, alcohol or medication).

⚠ WARNING!

Risk of injury through insufficient qualification!

Insufficient experience or skills for handling the required tools and insufficient knowledge of regional or normative regulations for the required work can lead to severe injuries or material damage.

- Assign all work whose risks you cannot estimate due to insufficient personal experience to a qualified expert.

Unpacking and checking the package contents

⚠ WARNING!

Packaging materials pose a risk of suffocation!

Catching your head in the packaging foil or swallowing other packaging materials can cause death. There is a higher risk for children and mentally challenged persons who cannot estimate the hazard potential due to lack of knowledge and experience.

- Prevent children and mentally challenged persons from playing with the packaging materials.

Description

Description of the pool cleaner

The battery-operated pool cleaner cleans the bottom and the walls of your pool for maintenance.

Cleaning rollers dislodge the accumulated biofilm.

The removable filter unit 7 filters suspended deposits and floating substances out of the water.

Functions of the control unit

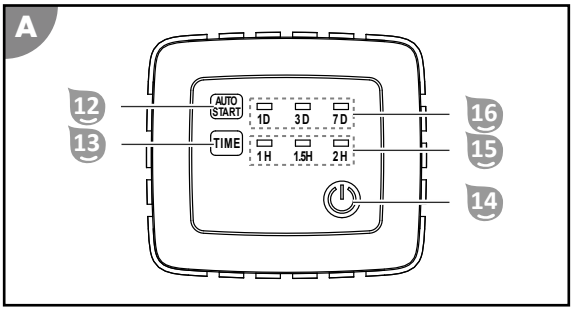

Autostart function 12 16

Use this function to set the automatic start of operation. It serves for regular maintenance cleaning if you are not going to use the pool for a longer time.

With active autostart function, the pool cleaner remains in the water. It must therefore only be used when it is certain that no one will enter the pool during use. Take the pool cleaner out of the pool before swimming again!

Use the AUTOSTART button 12 to switch between the cleaning intervals. Before and after the start of operation, the lit LED 16 indicates the currently selected mode. If no cleaning interval is active, all LEDs blink or none of the LEDs of the LED display blink 16.

- 1D repeats cleaning daily.
- 3D repeats cleaning every 3 days.
- 7D repeats cleaning every 7 days.

Time function 13 15

Use this function to set the running time.

Use the TIME button 13 to switch between the running times. After the start of operation, the LED indicator 15 indicates the currently selected and active mode by blinking.

- 1H stops cleaning after 1 hour.
- 1.5H stops cleaning after 1.5 hours.
- 2H stops cleaning after 2 hours.

ON/OFF function 14

Use this function to switch the device on and off.

Use the ON/OFF button 14 to switch between the following functions:

- ON switches the device on and starts cleaning at the same time.
- OFF stops cleaning and switches the device off at the same time.

Operation

⚠ WARNING!

Do not operate while swimming! Mortal danger!

Hair or clothing can be sucked in or trapped by the cleaning element, hold persons under water and, in extreme cases, prevent them from resurfacing.

- Never operate the device while there are persons in the pool.
- Prevent any access to the pool as long as the device is in operation.

⚠ WARNING!

Risk of electric shock!

Risk of electric shock if the control unit drops into the filled pool while it is connected to the power supply.

- Pull the power plug out of the socket before lifting the device out of the pool.

⚠ WARNING!

Risk of electric shock!

Handling the power plug with wet hands can lead to an electric shock.

- Never touch the power plug with wet hands.

NOTICE!

A lawnmower can damage a cable placed on the ground.

- Route the cable so that it cannot be damaged by a lawnmower or similar device.

NOTICE!

High temperatures can damage the control unit.

- Do not cover the control unit.
- Place the control unit in the shade, if possible.

Check the following before each use:

- Is there visible damage on the device?
- Is there visible damage on the control elements?
- Do all individual parts function?
- Are the accessories in perfect condition?
- Are all cables in perfect condition?

Do not start up a damaged device or damaged accessories. Have them checked by the manufacturer or its customer service or a qualified service technician.

Cleaning the pool

Observe the following before cleaning your pool:

- Remove any cover or film from the pool.
- Remove obstacles (such as a ladder) from the pool.
- Switch off the filter system at least one hour before the start of cleaning so that particles in the water can settle on the floor.
- Never let the device run outside of the water as this can cause damage even after a short time.

Proceed as follows to clean your pool:

1. Select the filter bags according to the type of soiling.
2. Insert the filter units.
3. Place the device in the pool.
4. Connect the control unit to the device and the power supply.

5. Select the desired autostart function. See section "Functions of the control unit".
6. Start the cleaning program and adapt the battery runtime to the size of your pool. See section "Functions of the control unit".

Selecting the filter bag

The device is supplied with filter bags with different degrees of fineness.

Select the right filter bag according to the degree of soiling or carry out a rough and then a fine cleaning.

coarse soiling

Plastic filter bag (black) 6 for insects and leaves

fine soiling

Fleece filter bag (white) 11 for pollen and sand

NOTICE!

Filter bags pulled on top of each other can lead to overheating of the motor.
- Never pull more than one filter bag over the filter unit.

Inserting the filter units

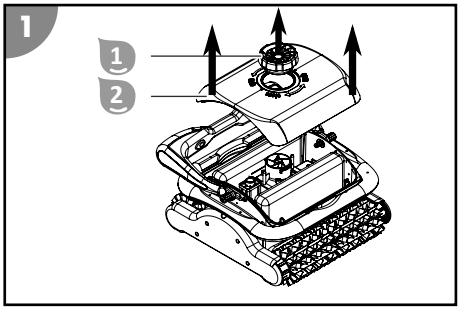

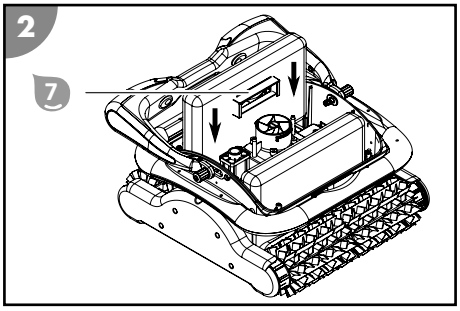

1. Unscrew the fixing screw 1.
2. Take the top part 2 off.
3. Slide the filter units 7 into the device along the guide rails all the way to the stop.
4. Replace the top part 2 and screw it down again with the fixing screw 1.

The filter units are inserted.

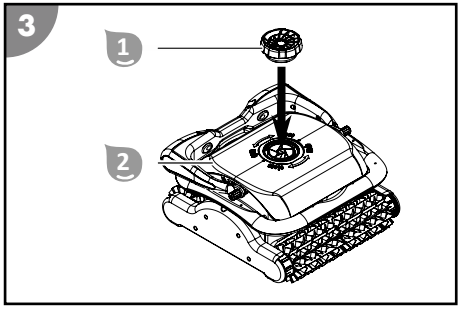

Installing the buoyancy aids

1. Unscrew the fixing screw 1.
2. Take the top part 2 off.

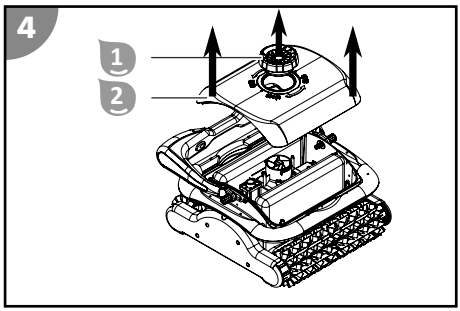

3. Stick two of the self-adhesive buoyancy aids 9 diagonally opposite each other on the inside of the top part 2.
   Should the device still not float sufficiently, stick on two additional buoyancy aids 9 next to the ones already installed.
4. Replace the top part 2 and screw it down again with the fixing screw 1.

The buoyancy aids are installed.

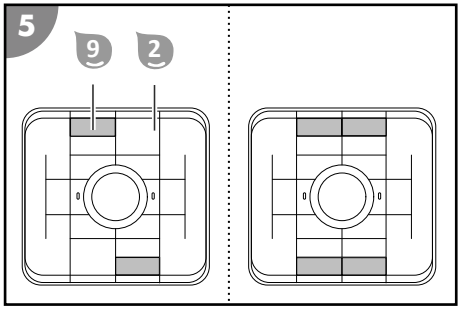

Placing the device in the pool

1. Completely unroll the floating cable 5 and place it next to the pool without twisting.
2. Hold the device by the handle 3 and lower it slowly into the water (tipped slightly forward) until all the air has escaped.
3. Let the device sink to the bottom while you slowly feed more floating cable 5 to lower the device in a controlled manner.
   Make sure that the device lands on the bottom of the pool on its underside and that cleaning can start without obstruction towards the center of the pool.

The device is in the pool.

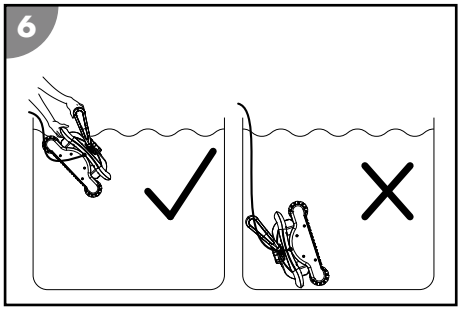

Connecting the control unit

1. Only let as much of the floating cable 5 into the water so that the device can reach all the spots in the pool.

2. Connect the plug of the floating cable 5 in the right position to the control unit 8 and screw the connection together.

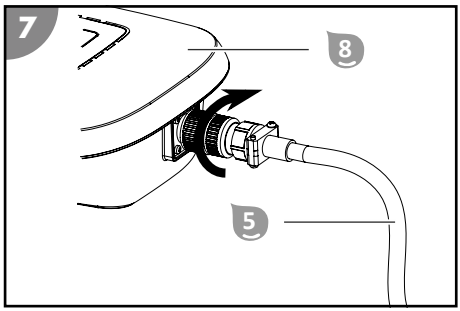

3. Attach the control unit 8 at a distance of at least A=3.5 m to the pool with the safety rope 10 so that it cannot be pulled into the water.
4. Connect the power plug to a grounded socket.

The control unit is connected.

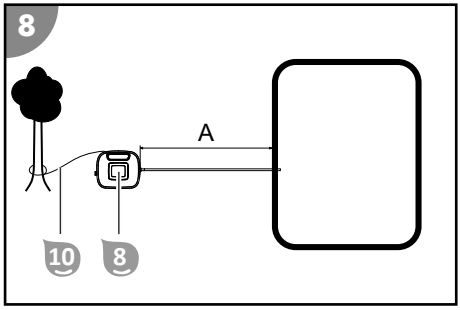

Starting cleaning

1. Press the AUTOSTART button on the control unit.

   The indicator shows the setting of the last selected autostart function. All LEDs of the autostart function blink if periodical cleaning has not been selected.

2. Select your desired autostart function by pressing the AUTOSTART button.
3. Press the ON/OFF button on the control unit.
   Adapt the cleaning time to your pool size if necessary.

Cleaning has started, the indicator indicates the settings of the last selected cleaning program and the battery runtime LED starts to blink.

Switching off the device

Proceed as follows to switch off the device:

1. Switch off the device after the end of the cleaning program.
2. Disconnect the control unit from the power supply and the device.
3. Lift the device out of the pool.
4. Clean the filter units and the device.
5. If you use the autostart function, place the device in the pool again and connect the control unit to the power supply.

Stopping cleaning

Cleaning stops automatically once the set running time has expired.

All cleaning time LEDs blink.

Terminating the cleaning early

1. Press the ON/OFF button.

The control unit is switched off, all LEDs are off.

Disconnecting the control unit

1. Disconnect the power plug from the grounded socket.
2. Undo the screw fitting of the plug on the control unit 8 and pull of the floating cable 5.

The control unit is disconnected.

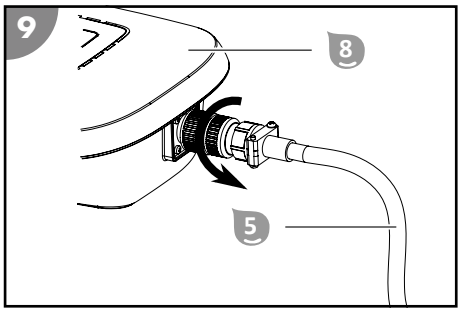

Lifting the device out of the pool

1. Slowly pull the device by the floating cable 5 towards the water surface until you can reach the handle 3.
2. Slowly lift the device out of the water and hold it above the water surface.
   After 10 to 15 seconds, most of the water that has collected in the housing has drained back into the pool.
3. Set down the device next to the pool.

The device is lifted out of the pool.

Clean the device after each use to ensure continued trouble-free operation.

Cleaning

Only clean the device with a standard bathroom cleaner, clear tap water and a lint-free cloth. Aggressive cleaning agents can damage the device. Dry the product with a lint-free cloth.

Cleaning the device

1. Remove and clean the filter units.
2. Rinse the device and the floating cable after each use with plain tap water inside and out.

The device is clean.

Removing the filter units

1. Unscrew the fixing screw 1.
2. Take the top part 2 off.

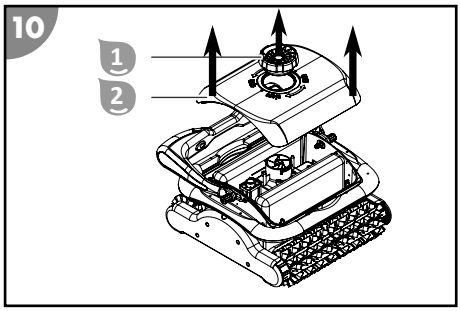

3. Pull the filter units 7 straight up and out of the device.

The filter units are removed.

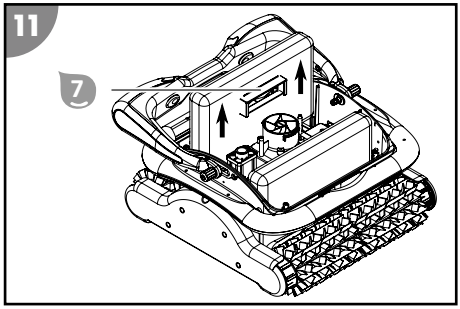

Cleaning the filter units

1. Open the Velcro hook-and-loop strap of the filter bags 6 or 11 and pull them off the filter units 7.
2. Thoroughly rinse the filter units 7 and the filter bags 6 or 11 with plain tap water.
3. Pull the cleaned filter bags 6 or 11 over the filter units 7 (note the position of the recess) and close the hook-and-loop strap.

The filter units are cleaned.

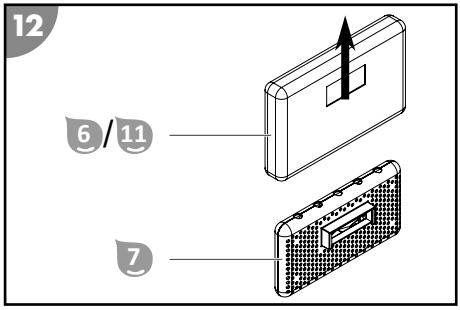

Storage

1. Thoroughly clean the device (see section "Cleaning").
2. Let all parts dry completely.

3. Then store the device and its accessories in a dry and frost-free place (≥ +5 °C) without direct sunlight.

Troubleshooting

Fault description	Cause	Remedy
1H+1.5H blink and a signal sounds	The pump is overloaded.	Stop the device and check if the wheel is blocked by a foreign object.
1.5H+2H blink and a signal sounds	The drive motor is overloaded.	Check the drive belt.
1H+2H blink and a signal sounds	The device is out of the water.	Stop the device, immerse it in water and start the device again.
The cable is twisted or tangled.	The cable was not completely detached.	Switch off the device, disconnect the cable and untangle it.
	The cable in the water is too long.	Pull the excess cable length out of the water. The cable in the water should only be long enough so that the device can reach all spots in the pool.
	The device becomes stuck on the drain grate.	Switch off the filter system of the pool.
The device cannot reach all spots.	The control unit was wrongly positioned.	Position the control unit so that the device can easily access all spots.
	The water circulation of the pool is switched on.	Switch off the filter system of the pool.
	The cable is too short.	Let a sufficient length of cable into the pool so that the device can reach all spots in the pool. Observe the minimum distance of the control unit to the pool.

Fault description	Cause	Remedy
The device does not completely move up the wall.	The filter is clogged.	Clean the filters.
	Algae grows on the walls.	Manually pre-clean the pool walls. Investigate and remedy the cause of algae growth (e.g., pH value). Use the pool cleaner more frequently.
	The water temperature is too high or too low.	Operate the device at water operating temperature (see section "Technical data").
	The drive belt or the cleaning rollers are worn.	Check the drive belt and cleaning rollers for wear and replace them if necessary.
	The device is too light and topples.	Switch off the device and let all the air escape.
	The pH value and the chlorine quantity are not properly set.	Adjust the pH value and the chlorine value to the correct value (see section "Technical data").
	The device has too little buoyancy.	Attach additional buoyancy aids (part of the package contents; see section "Installing the buoyancy aids").
The device does not function.	The control unit is not completely plugged in.	Check the plug connection of the power cable and the control unit.
	The control unit needs a different voltage than the local one.	Contact customer service.
The device does not sink.	There is air in the device.	Switch off the device and let all the air escape.
	The salt content is too high and the device has more buoyancy.	Set the correct salt content. See section "Technical data".
The device rises to the surface.	The device climbs too high or there is air trapped in the device.	Switch off the device and let all the air escape.
	The salt content is too high and the device has more buoyancy.	Set the correct salt content. See section "Technical data".
The drive belt tears off.	There are foreign objects in the drive.	Contact customer service.

If the problem cannot be solved, contact the customer service listed on the last page.

Technical data

POOL CLEANER

Model:	HJ2042
Item number:	061025
Width of cleaning element:	361 mm (14 inches)
Speed:	max. 12 m/min (39 ft/min)
Immersion depth:	max. 2.0 m (6.5 ft)
Filter mesh:	100 µm
Safety class:	IPX8
App control	not available
Ambient temperature:	10 °C to 40 °C (50 °F to 104 °F)

CONTROL UNIT

Cable length to the device:	18 m
Rated power:	200 W
Operating voltage and frequency:	220-240 V~, 50 Hz
Output voltage:	20 V =
Safety class:	IPX5

POOL

Pool size - floor area:	max. 656 ft² (200 m²)
Salt content in water (salt electrolysis):	<0.5%
Water temperature:	10 °C to 35 °C (50 °F to 95 °F)

en

Spare parts

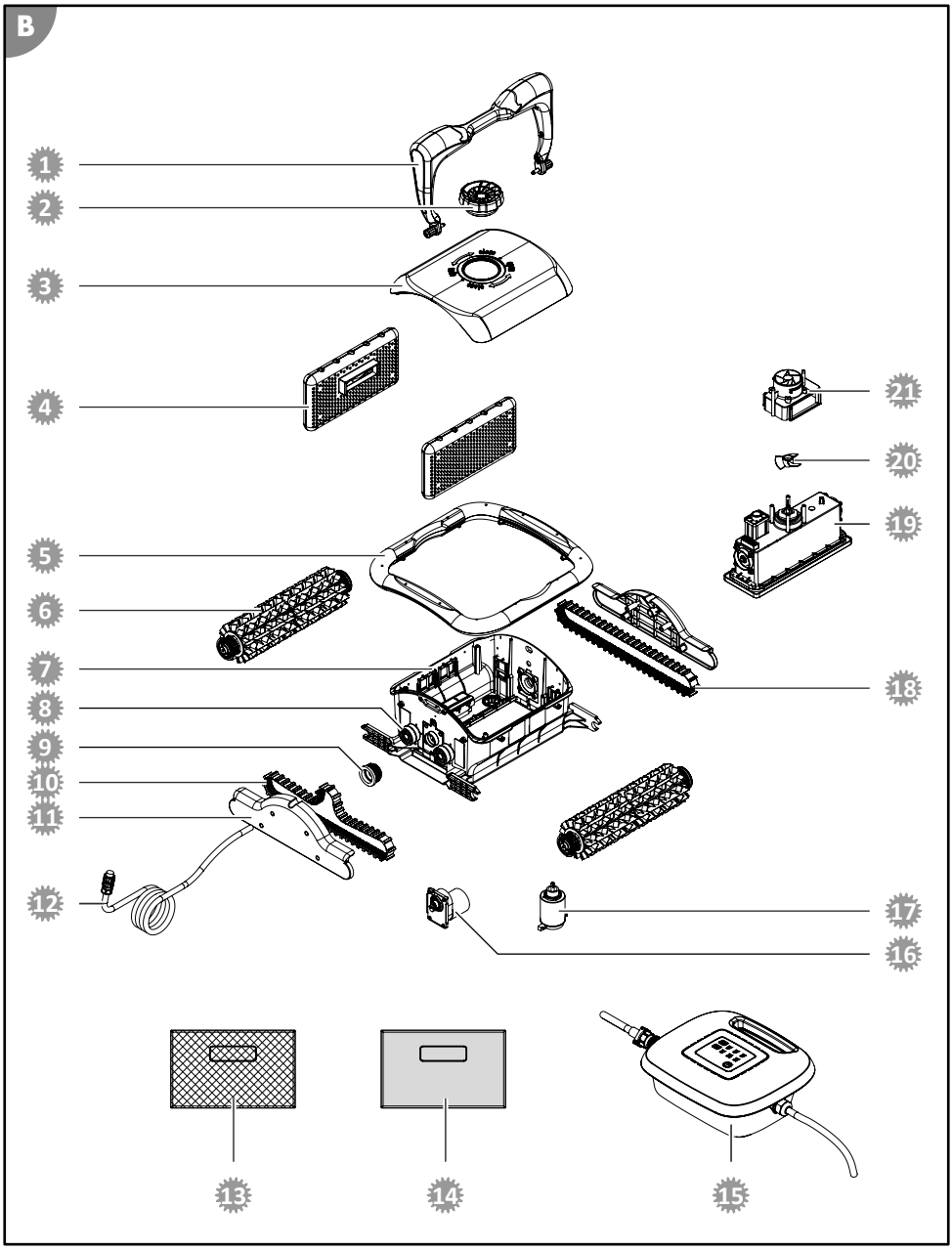

1. 061955 - stabilizer handle
2. 099117 - fixing screw
3. 099118 - top part
4. 099119 - filter unit
5. 061954 - collision protection
6. 099123 - cleaning roller
7. 099124 - bottom part
8. 099125 - bearing
9. 099126 - drive wheel
10. 099129 - L-shaped drive belt
11. 099128 - side cover
12. 099127 - cable
13. 099134 - plastic filter bag, black
14. 099135 - fleece filter bag, white
15. 099133 - control unit for 061025
16. 099131 - drive motor
17. 099130 - filter pump
18. 099132 - S-shaped drive belt
19. 061976 - motor unit (061025)
20. 099122 - propeller
21. 099121 - water outlet

Declaration of Conformity

Steinbach International GmbH hereby declares that the device meets the following directives:

- 2014/35/EU (EN 60335-1:2012+A11:2014; EN 60335-2-41:2003+A1:2004+A2:2010; EN 62233:2008)
- 2014/30/EU (EN 55014-1:2006+A1:2009+A2:2011; EN 55014-2:2015; EN 61000-3-2:2014; EN 61000-3-3:2013)

You can request the complete text of the EU Declaration of Conformity from the address stated at the end of this instruction manual.

Disposal

Disposing of the packaging

Sort the packaging before you dispose of it. Dispose of paperboard and cardboard with the recycled paper service and wrappings with the appropriate collection service.

Disposing of used appliances

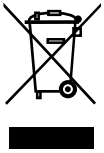

Used appliances do not belong in the household waste!
If the device can no longer be used, each consumer **is obligated by law to drop off used appliances separate from the household waste** at a municipal collection point. This ensures that used appliances are recycled properly and negative effects on the environment are avoided. Therefore electrical appliances are marked with the above symbol.

Contenu de la livraison / éléments de l’appareil

1. Vis de fixation
2. Partie supérieure
3. Poignée
4. Partie inférieure
5. Câble flottant
6. Sac de filtration en plastique, 2x
7. Unité de filtration, 2x
8. Unité de commande
9. Flotteur, 4x
10. Câble de sécurité
11. Sac de filtration en non-tissé, 2x

Notice d’utilisation (sans illustration)

Répertoire

Vue d'ensemble **3**
Contenu de la livraison / éléments de l'appareil **38**
Généralités **40**
Explication des symboles **40**
Sécurité **40**
Déballer le produit et contrôler le contenu **42**
Description **42**
Description du nettoyeur de piscine 42
Fonctions de l'unité de commande 43
Utilisation **44**
Nettoyer la piscine 44
Mettre l'appareil hors service 47
Nettoyage **49**
Nettoyer l'appareil 49
Rangement **49**
Dépannage **50**
Caractéristiques techniques **52**
Pièces de rechange **53**
Déclaration de conformité **54**
Élimination **54**

fr

Généralités

Lire et conserver la notice d’utilisation

Cette notice d’utilisation fait partie intégrante du nettoyeur de piscine Poolrunner Twin (également dénommé «appareil» ci-après). Elle comporte des informations importantes relatives à la mise en service et à l’utilisation.

Lisez attentivement la notice d’utilisation, en particulier les consignes de sécurité, avant d’utiliser l’appareil. Le non-respect de cette notice d’utilisation peut entraîner des blessures graves ou des détériorations de l’appareil.

Conservez cette notice d’utilisation afin de pouvoir vous y reporter ultérieurement. Si vous transmettez l’appareil à un tiers, remettez-lui absolument cette notice d’utilisation.

Utilisation conforme à l'utilisation prévue

Cet appareil est exclusivement conçu pour le nettoyage courant des piscines privées. L’appareil ne convient pas pour les piscines revêtues d’un liner dont l’épaisseur est inférieure à 0,4 mm. L’appareil ne convient pas pour les piscines à débordement, les piscines en acier inoxydable ou carrelées et les piscines gonflables.

L’appareil ne convient pas pour les piscines avec escalier intégré.

Pour les piscines en plastique renforcé de fibres de verre (PRV), le nettoyage des parois peut être limité dans certaines circonstances.

Il est exclusivement destiné à une utilisation privée et n’est pas adapté à une utilisation professionnelle. N’utilisez l’appareil que de la façon décrite dans cette notice d’utilisation. Toute autre utilisation sera considérée comme non conforme et risque d’entraîner des dommages matériels, voire physiques. L’appareil n’est pas un jouet pour les enfants.

Le fabricant ou le distributeur décline toute responsabilité pour les dommages résultant d’une utilisation non conforme ou incorrecte.

Explication des symboles

Les symboles suivants sont utilisés dans cette notice d’utilisation, sur l’appareil ou sur l’emballage.

Vous trouverez ici des informations complémentaires utiles.

Risque d’endommagement!
N’ouvrez pas l’emballage avec des objets pointus ou tranchants (par exemple un couteau)

Sécurité

Les mots d’avertissement suivants sont utilisés dans cette notice d’utilisation.

⚠ **AVERTISSEMENT!**	Ce symbole/mot d'avertissement désigne un danger d'un niveau de risque moyen, qui, s'il n'est pas évité, peut entraîner la mort ou une blessure grave.
⚠ **ATTENTION!**	Ce symbole/mot d'avertissement désigne un danger d'un niveau de risque réduit, qui, s'il n'est pas évité, peut entraîner une blessure légère à modérée.
AVIS!	Ce mot d'avertissement avertit d'éventuels dommages matériels.

Consignes de sécurité générales

⚠ AVERTISSEMENT!

Risque de décharge électrique!

Une installation électrique incorrecte ou une tension réseau trop élevée peut entraîner une décharge électrique.

- Ne branchez le câble d'alimentation que lorsque la tension réseau de la prise de courant correspond à celle indiquée sur la plaque signalétique.
- Branchez le câble d'alimentation uniquement sur une prise de courant facilement accessible, afin de pouvoir le débrancher rapidement du réseau électrique en cas de dysfonctionnement.
- Ne branchez le câble d'alimentation que sur une prise de courant reliée à la terre.
- Ne faites fonctionner l'appareil que sur une prise de terre protégée par un fusible de 16 A maximum.
- L'appareil est doté d'un disjoncteur différentiel d'une sensibilité de 30 mA maximum.
- N'utilisez pas l'appareil s'il présente des dommages visibles ou si le câble de raccordement est défectueux.
- N'ouvrez pas l'appareil, mais confiez les réparations à un spécialiste. Adressez-vous pour cela à l'adresse du service après-vente figurant au dos de la notice. En cas de réparations exécutées soi-même, de raccordement non conforme ou d'utilisation incorrecte, tout droit à garantie ou dédommagement devient caduc.
- Ne touchez jamais le câble d'alimentation avec les mains humides.
- Pour débrancher le câble d'alimentation de la prise de courant, ne tirez jamais sur le câble lui-même, mais tenez-le par la fiche.
- N'utilisez jamais le câble de raccordement pour transporter l'appareil.
- Tenez l'appareil et le câble de raccordement éloignés des flammes nues et des surfaces brûlantes.
- Ne placez aucun objet sur le câble de raccordement.
- N'enterrez pas le câble d'alimentation.
- Disposez le câble de raccordement de manière à ce qu'il ne puisse pas causer de trébuchements.
- Ne pliez pas le câble de raccordement et ne le posez pas sur des bords saillants.
- N'utilisez pas l'appareil pendant un orage. Éteignez-le et débranchez le câble d'alimentation de la prise de courant.
- Lorsque vous n'utilisez pas l'appareil, lorsque vous le nettoyez ou lorsqu'un dysfonctionnement apparaît, éteignez toujours l'appareil et débranchez-le du réseau électrique.
- Seules des pièces correspondant aux données initiales de l'appareil peuvent être utilisées pour les réparations. Des pièces mécaniques et électriques indispensables à la protection contre des sources de danger se trouvent dans cet appareil.
- N'utilisez que des accessoires et des pièces de rechange fournis ou recommandés par le fabricant. L'utilisation de pièces autres que les pièces d'origine rend caduc tout droit à garantie.
- Ne faites pas fonctionner l'appareil avec un programmateur ou une minuterie externe ou avec un système de commande à distance.

AVIS!

- N'utilisez que l'unité de commande fournie et adaptée à votre appareil.
- Ne laissez jamais l'appareil fonctionner hors de l'eau, car cela peut l'endommager au bout de quelques instants seulement.

Consignes de sécurité pour les personnes

⚠ AVERTISSEMENT!

Dangers pour les enfants et personnes ayant des capacités physiques, sensorielles ou mentales réduites (par ex. des personnes avec un handicap partiel, des personnes âgées ou aux capacités physiques et mentales réduites), ou ayant un manque d'expérience et de connaissances (par ex. des enfants d'un certain âge).

La manipulation non conforme de l'appareil peut provoquer des blessures graves ou des dommages sur celui-ci.

- N'autorisez pas d'autres personnes à accéder à l'appareil, avant qu'elles n'aient entièrement lu et compris en substance cette notice ou qu'elles n'aient été informées de l'utilisation prévue et des risques associés.
- Ne laissez jamais des personnes ayant des capacités physiques, sensorielles ou mentales réduites (par ex. des enfants ou des personnes en état d'ivresse) ou disposant de peu d'expérience et de connaissances (par ex. des enfants) s'approcher de l'appareil sans surveillance.
- Ne laissez jamais des enfants ou des personnes ayant des capacités physiques, sensorielles ou mentales réduites ou disposant de peu d'expérience et de connaissances utiliser l'appareil.
- Ne laissez pas les enfants se charger du nettoyage et de l'entretien utilisateur.
- Les enfants ne doivent pas jouer avec l'appareil ni avec le cordon d'alimentation.
- Ne faites pas fonctionner l'appareil si vous vous trouvez dans un état altéré (par ex. sous l'influence de drogues, de l'alcool ou de médicaments).

⚠ AVERTISSEMENT!

Risque de blessure en raison d'une qualification insuffisante!

Un manque d'expérience ou de compétence quant au maniement des outils nécessaires et une méconnaissance des réglementations régionales ou des dispositions normatives concernant les travaux manuels requis peuvent entraîner des blessures graves ou des dommages matériels.

- Confiez les travaux dont vous ne pouvez pas évaluer les risques en raison d'un manque d'expérience personnelle à un technicien qualifié.

Déballer le produit et contrôler le contenu

⚠ AVERTISSEMENT!

Risque d'étouffement avec le matériel d'emballage!

L'enveloppement de la tête dans du film d'emballage ou l'ingestion d'autres matériaux d'emballage peut entraîner la mort par asphyxie. Il existe par conséquent un risque accru, en particulier pour les enfants et les personnes handicapées mentales qui, de par leur manque de connaissances et d'expérience, ne sont pas en mesure d'évaluer les risques.

- Assurez-vous que les enfants et les personnes handicapées mentales ne jouent pas avec le matériel d'emballage.

Description

Description du nettoyeur de piscine

Le nettoyeur de piscine alimenté par batterie effectue le nettoyage courant du fond et des parois de votre piscine remplie.

Les rouleaux de nettoyage éliminent le biofilm qui s'est formé.

L'unité de filtration 7 amovible filtre les dépôts dissous et les particules en suspension présents dans l'eau.

Fonctions de l'unité de commande

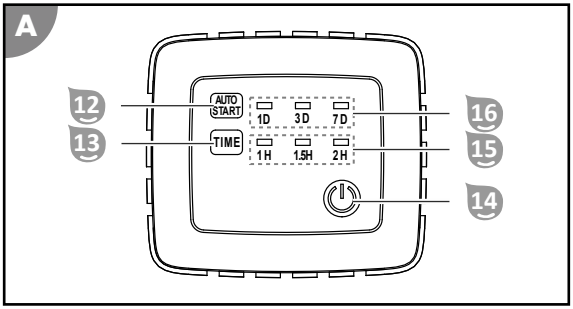

Fonction Autostart 12 16

Cette fonction permet de régler le démarrage automatique. Elle peut être utilisée pour effectuer un nettoyage d'entretien régulier si la piscine n'est pas utilisée pendant une période prolongée prévisible.

Lorsque la fonction Autostart est active, le nettoyeur de piscine reste dans l'eau. Avant d'utiliser cette fonction, il faut donc s'assurer qu'aucune personne ne pénètre dans la piscine. Avant de se baigner à nouveau, le nettoyeur de piscine doit être retiré de la piscine!

La touche AUTOSTART 12 permet de passer d'un intervalle de nettoyage à l'autre. Le témoin LED 16 indiquant le mode actuellement sélectionné est allumé en permanence avant et après le démarrage. Si aucun intervalle de nettoyage n'est activé, toutes les LED clignotent ou aucune LED du témoin LED 16 ne s'allume.

- 1D permet de renouveler quotidiennement le nettoyage.
- 3D permet de renouveler le nettoyage tous les 3 jours.
- 7D permet de renouveler le nettoyage tous les 7 jours.

Fonction Time 13 15

Cette fonction permet de régler la durée de fonctionnement.

La touche TIME 13 permet de passer d'une durée de fonctionnement à l'autre. Le témoin LED 15 indiquant le mode actuellement sélectionné et activé clignote après le démarrage.

- 1H permet d'arrêter le nettoyage au bout de 1 heure.
- 1.5H permet d'arrêter le nettoyage au bout de 1,5 heure.
- 2H permet d'arrêter le nettoyage au bout de 2 heures.

Fonction marche/arrêt 14

Cette fonction permet d'allumer et d'éteindre l'appareil.

La touche ON/OFF 14 permet de passer d'une fonction à l'autre:

- ON permet d'allumer l'appareil et de démarrer simultanément le nettoyage.
- OFF permet d'arrêter le nettoyage et d'éteindre simultanément l'appareil.

Utilisation

⚠ AVERTISSEMENT!

Danger de mort en cas de fonctionnement pendant la baignade!

Les cheveux ou vêtements peuvent être aspirés ou coincés dans l'élément de nettoyage et, dans certains cas extrêmes, bloquer des personnes sous l'eau et les empêcher de remonter à la surface.

- Ne faites jamais fonctionner l'appareil lorsque des personnes se trouvent dans la piscine.
- Interdisez l'accès à la piscine lorsque l'appareil est en marche.

⚠ AVERTISSEMENT!

Risque de décharge électrique!

Si l'unité de commande est raccordée au réseau électrique, sa chute dans la piscine remplie entraîne une décharge électrique.

- Débranchez la fiche secteur de la prise de courant avant de sortir l'appareil de la piscine.

⚠ AVERTISSEMENT!

Risque de décharge électrique!

Manipuler la fiche secteur avec les mains humides peut entraîner une décharge électrique.

- Ne saisissez jamais la fiche secteur avec les mains humides.

AVIS!

Une tondeuse à gazon peut endommager un câble posé.

- Posez les câbles de sorte qu'ils ne puissent pas être endommagés par une tondeuse à gazon ou tout autre appareil.

AVIS!

Des températures élevées peuvent endommager l'unité de commande.

- Ne couvrez pas l'unité de commande.
- Si possible, placez l'unité de commande à l'ombre.

Avant chaque utilisation, contrôlez les points suivants:

- Des dommages sont-ils visibles sur l'appareil?
- Des dommages sont-ils visibles sur les éléments de commande?
- Les différents éléments fonctionnent-ils correctement?
- Les accessoires sont-ils en parfait état?
- Tous les tuyaux sont-ils en parfait état?

Ne mettez pas en service un appareil ou un accessoire endommagé. Faites-le contrôler et réparer par le fabricant ou son service client ou par un technicien qualifié.

Nettoyer la piscine

Avant de nettoyer votre piscine, veuillez prendre note de ce qui suit:

- Retirez les housses ou les bâches de la piscine.
- Retirez les obstacles (par ex. l'échelle) de la piscine.
- Arrêtez le système de filtration au moins une heure avant le début du nettoyage, de sorte que les impuretés présentes dans l'eau puissent se déposer au fond de la piscine.
- Ne laissez jamais l'appareil fonctionner hors de l'eau, car cela peut l'endommager au bout de quelques instants seulement.

Pour nettoyer votre piscine, veuillez procéder comme suit:

1. Choisissez les sacs de filtration en fonction du type de salissure.

2. Installez les unités de filtration.
3. Placez l'appareil dans la piscine.
4. Raccordez l'unité de commande à l'appareil et à l'alimentation électrique.
5. Sélectionnez la fonction Autostart souhaitée. Voir le chapitre «Fonctions de l'unité de commande».
6. Démarrez le programme de nettoyage et adaptez la durée de fonctionnement à la taille de votre piscine. Voir le chapitre «Fonctions de l'unité de commande».

Choisir le sac de filtration

L'appareil est fourni avec des sacs de filtration présentant différents degrés de finesse.

Choisissez le sac de filtration approprié en fonction du type de salissure ou procédez d'abord à un nettoyage grossier, puis à un nettoyage précis.

Grosses particules

Sac de filtration en plastique (noir) 6 pour les insectes et les feuilles

Fines particules

Sac de filtration en non-tissé (blanc) 11 pour le pollen et le sable

AVIS!

La superposition de sacs de filtration peut provoquer une surchauffe du moteur.
- N'installez jamais plus d'un sac de filtration sur l'unité de filtration.

Installer les unités de filtration

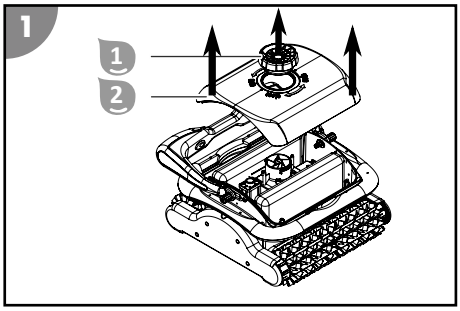

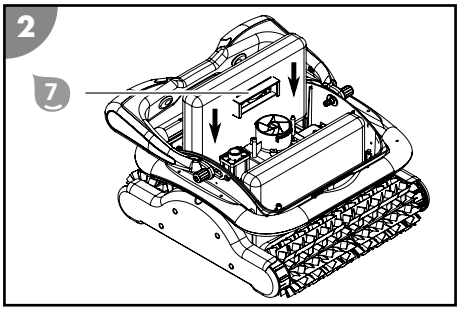

1. Dévissez la vis de fixation 1.
2. Ôtez la partie supérieure 2.
3. Insérez les unités de filtration 7 dans l'appareil en les faisant coulisser le long des guides jusqu'en butée.
4. Remettez en place la partie supérieure 2 et revissez-la avec la vis de fixation 1.

Les unités de filtration sont installées.

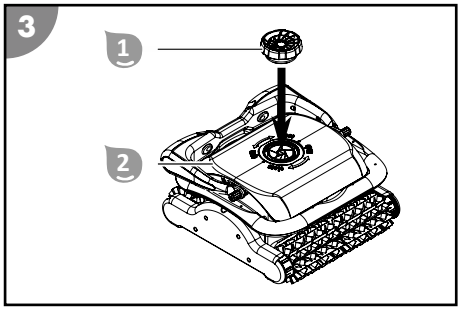

Installer les flotteurs

1. Dévissez la vis de fixation 1.
2. Ôtez la partie supérieure 2.

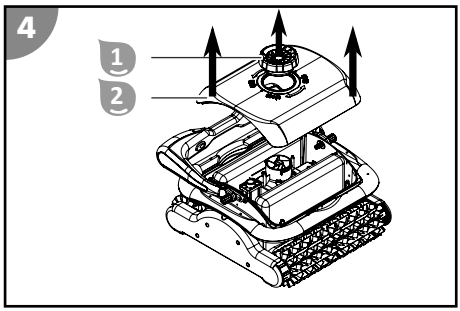

3. Collez deux des flotteurs 9 autocollants fournis à l'intérieur de la partie supérieure 2 de sorte qu'ils soient diagonalement opposés l'un à l'autre.
   Si l'appareil ne flotte pas encore suffisamment après cela, installez les deux autres flotteurs 9 à côté de ceux déjà collés.
4. Remettez en place la partie supérieure 2 et revissez-la avec la vis de fixation 1.

Les flotteurs sont installés.

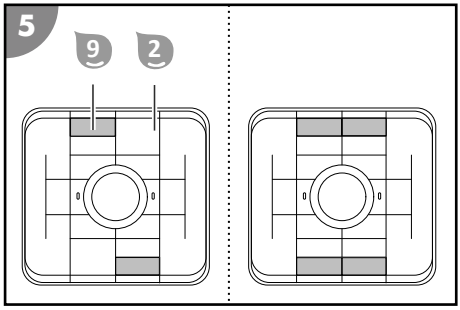

Installer l'appareil dans la piscine

1. Déroulez complètement le câble flottant 5 et placez-le à côté de la piscine sans le tordre.
2. Tenez l'appareil par la poignée 3 et immergez-le lentement (légèrement incliné vers l'avant) dans l'eau jusqu'à ce que tout l'air se soit échappé.
3. Laissez l'appareil descendre vers le fond tout en relâchant lentement le câble flottant 5 pour contrôler la descente.
   Vérifiez que le dessous de l'appareil touche le fond de la piscine et que l'appareil peut démarrer le nettoyage vers le centre du bassin sans rencontrer d'obstacle.

L'appareil est installé dans la piscine.

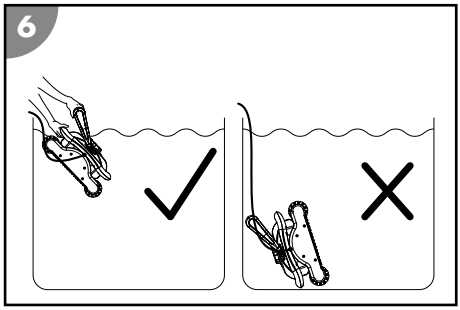

Raccorder l'unité de commande

1. Ne mettez dans l'eau que la longueur de câble flottant 5 nécessaire pour que l'appareil puisse atteindre toutes les parties de la piscine.

2. Raccordez correctement la fiche du câble flottant 5 à l'unité de commande 8 et vissez le raccord fileté.

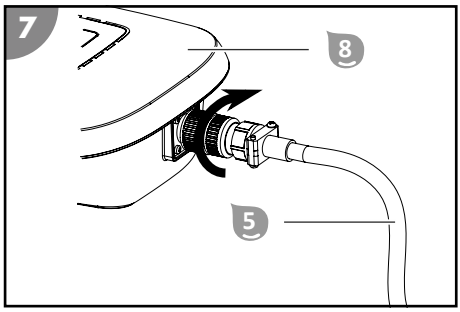

3. Utilisez le câble de sécurité 10 pour fixer l'unité de commande 8 à une distance d'au moins A=3,5 m de la piscine, de sorte que l'unité de commande ne puisse pas être entraînée dans l'eau.
4. Branchez la fiche secteur sur une prise de courant reliée à la terre.

L'unité de commande est raccordée.

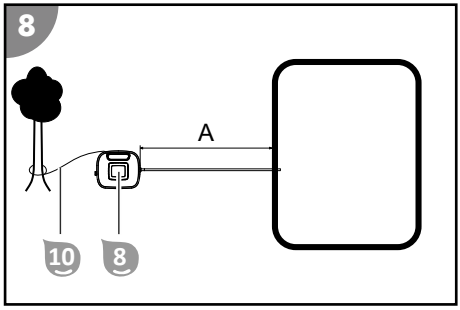

Démarrer le nettoyage

1. Appuyez sur la touche AUTOSTART de l'unité de commande.

   Le témoin indique le réglage de la dernière fonction Autostart sélectionnée. Si aucun nettoyage périodique n'est sélectionné, toutes les LED de la fonction Autostart clignotent.

2. Appuyez sur la touche AUTOSTART pour sélectionner la fonction Autostart souhaitée.
3. Appuyez sur la touche ON/OFF de l'unité de commande.
   Si nécessaire, adaptez la durée de fonctionnement à la taille de votre piscine.

Le nettoyage a commencé, le témoin indique les réglages du dernier programme de nettoyage sélectionné et la LED de la durée de fonctionnement se met à clignoter.

Mettre l'appareil hors service

Pour mettre l'appareil hors service, veuillez procéder comme suit:

1. Une fois le programme de nettoyage terminé, éteignez l'appareil.
2. Débranchez l'unité de commande de l'alimentation électrique et de l'appareil.
3. Sortez l'appareil de la piscine.
4. Nettoyez les unités de filtration et l'appareil.
5. Si vous utilisez la fonction Autostart, remettez l'appareil dans la piscine et raccordez l'unité de commande à l'appareil et à l'alimentation électrique.

Arrêter le nettoyage

Le nettoyage s'arrête automatiquement après écoulement de la durée de fonctionnement réglée.

Toutes les LED des témoins de la durée de fonctionnement clignotent.

Arrêt prématuré du nettoyage

1. Appuyez sur la touche ON/OFF.

L'unité de commande ainsi que toutes les LED s'éteignent.

Débrancher l’unité de commande

1. Débranchez la fiche secteur de la prise de courant reliée à la terre.
2. Dévissez le raccord fileté de la fiche au niveau de l’unité de commande 8 et débranchez le câble flottant 5.

L’unité de commande est débranchée.

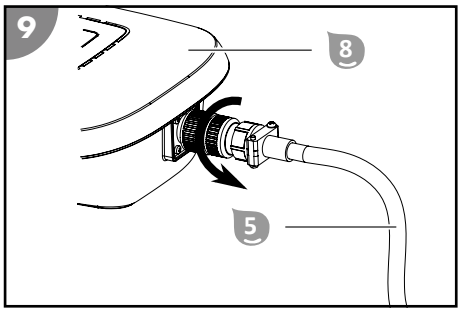

Sortir l’appareil de la piscine

1. Tirez lentement sur le câble flottant 5 pour remonter l’appareil à la surface de l’eau jusqu’à ce que vous puissiez atteindre la poignée 3.
2. Sortez lentement l’appareil de l’eau en le soulevant par la poignée et tenez-le au-dessus de la surface de l’eau.
   10 à 15 secondes sont nécessaires pour que le gros de l’eau collectée dans le boîtier s’écoule dans la piscine.
3. Posez l’appareil à côté de la piscine.

L’appareil est sorti de la piscine.

Nettoyez l’appareil après chaque utilisation afin de garantir son fonctionnement optimal dans la durée.

Nettoyage

Nettoyez l'appareil uniquement avec un nettoyant classique pour salle de bains, de l'eau claire du robinet et un chiffon non pelucheux. Les produits nettoyants agressifs peuvent endommager l'appareil. Séchez le produit avec un chiffon non pelucheux.

Nettoyer l'appareil

1. Retirez et nettoyez les unités de filtration.
2. Rincez l'appareil et le câble flottant à l'eau claire du robinet après chaque utilisation.

L'appareil est nettoyé.

Retirer les unités de filtration

1. Dévissez la vis de fixation 1.
2. Ôtez la partie supérieure 2.

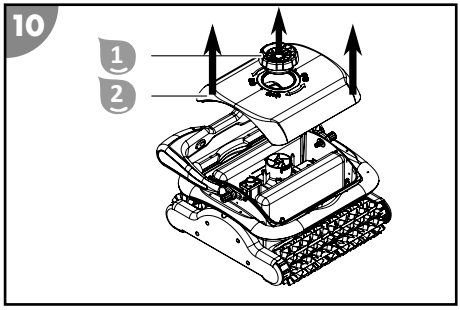

3. Sortez les unités de filtration 7 de l'appareil en les tirant vers le haut.

Les unités de filtration sont retirées.

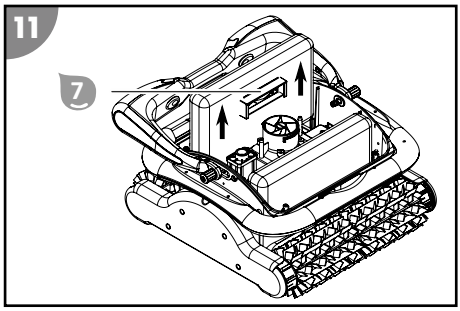

Nettoyer les unités de filtration

1. Ouvrez la bande auto-agrippante des sacs de filtration 6 ou 11 et sortez-les des unités de filtration 7.
2. Rincez soigneusement les unités de filtration 7 et les sacs de filtration 6 ou 11 à l'eau claire du robinet.
3. Placez les sacs de filtration 6 ou 11 nettoyés sur les unités de filtration 7 en tenant compte de l'orientation du creux et fermez la bande auto-agrippante.

Les unités de filtration sont nettoyées.

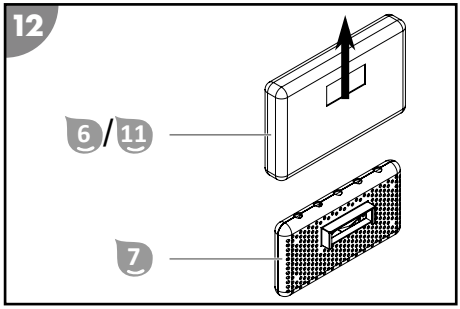

Rangement

1. Nettoyez soigneusement l'appareil (voir le chapitre «Nettoyage»).

2. Laissez sécher entièrement toutes les pièces.
3. Rangez ensuite l'appareil et ses accessoires dans un endroit sec, à l'abri du gel (≥ +5 °C) et des rayons directs du soleil.

Dépannage

Dysfonctionnement	Cause	Solution
1H+1.5H clignotent avec un signal sonore	La pompe est en surcharge.	Arrêtez l'appareil et vérifiez si la roue est bloquée par un corps étranger.
1.5H+2H clignotent avec un signal sonore	Le moteur d'entraînement est en surcharge.	Contrôlez la courroie de transmission.
1H+2H clignotent avec un signal sonore	L'appareil est hors de l'eau.	Arrêtez l'appareil, immergez-le et redémarrez-le.
Le câble est tordu ou emmêlé.	Le câble n'a pas été complètement déployé.	Éteignez l'appareil, débranchez le câble et déployez-le.
	Le câble immergé est trop long.	Sortez de l'eau la longueur de câble superflue. Le câble immergé doit juste être suffisamment long pour que l'appareil puisse atteindre toutes les parties de la piscine.
	L'appareil reste coincé au niveau de la grille d'écoulement.	Éteignez le système de filtration de la piscine.
L'appareil ne peut pas atteindre toutes les parties à nettoyer.	L'unité de commande est mal positionnée.	Positionnez l'unité de commande de sorte que l'appareil puisse atteindre facilement toutes les parties.
	Le système de circulation d'eau de la piscine est allumé.	Éteignez le système de filtration de la piscine.
	Le câble est trop court.	Introduisez la longueur de câble nécessaire dans la piscine afin que l'appareil puisse en atteindre toutes les parties. Veillez à respecter la distance minimale entre l'unité de commande et la piscine.

Dysfonctionnement	Cause	Solution
L'appareil ne grimpe pas complètement sur la paroi.	Le filtre est obstrué.	Nettoyez le filtre.
	Des algues se développent sur les parois.	Nettoyez les parois de la piscine manuellement au préalable. Identifiez la cause du développement des algues (par exemple la valeur du pH) et traitez-la. Utilisez le nettoyeur de piscine plus souvent.
	La température de l'eau est trop élevée ou trop basse.	Utilisez l'appareil dans la plage de température de fonctionnement dans l'eau recommandée (voir le chapitre «Caractéristiques techniques»).
	La courroie de transmission ou les rouleaux de nettoyage sont usés.	Contrôlez l'usure de la courroie de transmission et des rouleaux de nettoyage et remplacez-les si nécessaire.
	L'appareil est trop léger et se renverse.	Éteignez l'appareil et laissez s'échapper tout l'air qu'il contient.
	La valeur du pH et le niveau de chlore ne sont pas correctement ajustés.	Ajustez correctement la valeur du pH et le niveau de chlore (voir le chapitre «Caractéristiques techniques»).
	L'appareil ne flotte pas suffisamment.	Installez les flotteurs supplémentaires fournis (voir le chapitre «Installer les flotteurs»).
L'appareil ne fonctionne pas.	L'unité de commande n'est pas complètement raccordée.	Contrôlez le raccordement du câble d'alimentation et de l'unité de commande.
	L'unité de commande requiert une tension différente de la tension locale.	Contactez le service client.
L'appareil ne coule pas.	Il y a de l'air dans l'appareil.	Éteignez l'appareil et laissez s'échapper tout l'air qu'il contient.
	La teneur en sel est trop élevée et l'appareil flotte davantage.	Ajustez correctement la teneur en sel. Voir le chapitre «Caractéristiques techniques».
L'appareil remonte à la surface.	L'appareil grimpe trop haut, ou il y a de l'air dans l'appareil.	Éteignez l'appareil et laissez s'échapper tout l'air qu'il contient.
	La teneur en sel est trop élevée et l'appareil flotte davantage.	Ajustez correctement la teneur en sel. Voir le chapitre «Caractéristiques techniques».

Dysfonctionnement	Cause	Solution
La courroie de transmission se déchire.	Il y a des corps étrangers dans le système d'entraînement.	Contactez le service client.

Au cas où il ne serait pas possible de réparer le défaut, contactez le service après-vente figurant en dernière page.

Caractéristiques techniques

NETTOYEUR DE PISCINE

Modèle:	HJ2042
Référence:	061025
Largeur de l'élément de nettoyage:	361 mm
Vitesse:	max. 12 m/min
Profondeur d'immersion:	max. 2.0 m
Finesse de filtration:	100 µm
Indice de protection:	IPX8
Commande par application	non disponible
Température ambiante:	10 °C – 40 °C

UNITÉ DE COMMANDE

Longueur du câble vers l'appareil:	18 m
Puissance nominale:	200 W
Tension et fréquence de service:	220-240 V~, 50 Hz
Tension de sortie:	20 V =
Indice de protection:	IPX5

PISCINE

Taille de la piscine – surface:	max. 200 m²
Teneur en sel de l'eau (électrolyse au sel):	< 0,5%
Température de l'eau:	10 °C – 35 °C

Pièces de rechange

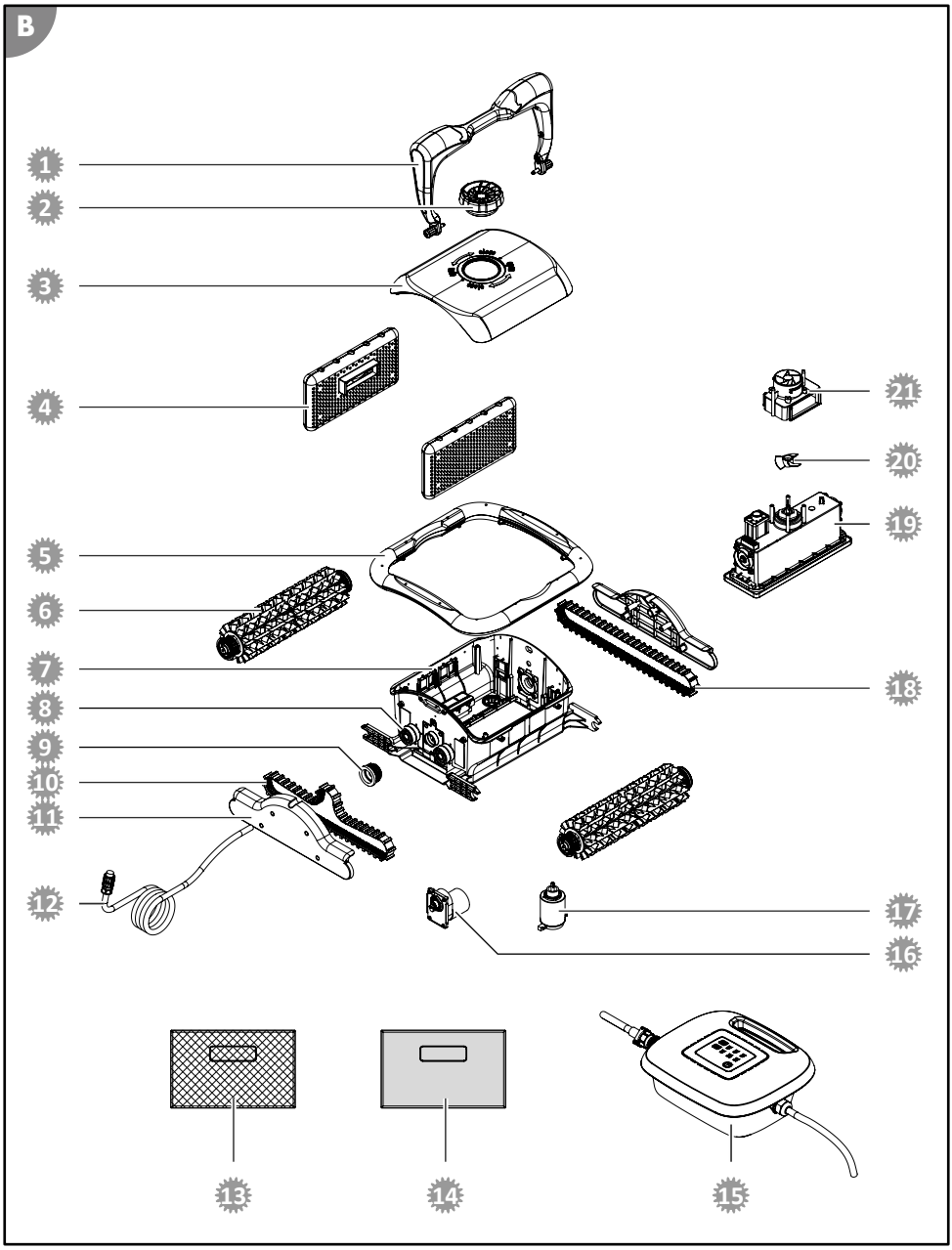

fr

1 061955 – Poignée de stabilisation
2 099117 – Vis de fixation
3 099118 – Partie supérieure
4 099119 – Unité de filtration
5 061954 – Protection contre les chocs
6 099123 – Rouleau de nettoyage
7 099124 – Partie inférieure
8 099125 – Roulement
9 099126 – Roue motrice
10 099129 – Courroie de transmission L
11 099128 – Carter latéral
12 099127 – Câble
13 099134 – Sac de filtration en plastique, noir
14 099135 – Sac de filtration en non-tissé, blanc
15 099133 – Unité de commande pour 061025
16 099131 – Moteur d’entraînement
17 099130 – Pompe de filtration
18 099132 – Courroie de transmission S
19 061976 – Unité moteur (061025)
20 099122 – Hélice
21 099121 – Sortie d’eau

Déclaration de conformité

L’entreprise Steinbach International GmbH déclare par la présente que l’appareil est conforme aux directives suivantes:

- 2014/35/EU (EN 60335-1:2012+A11:2014; EN 60335-2-41:2003+A1:2004+A2:2010; EN 62233:2008)
- 2014/30/EU (EN 55014-1:2006+A1:2009+A2:2011; EN 55014-2:2015; EN 61000-3-2:2014; EN 61000-3-3:2013)

Le texte complet de la déclaration de conformité CE peut être demandé à l’adresse indiquée à la fin de cette notice.

Élimination

Élimination de l’emballage

Éliminez l’emballage selon les sortes. Mettez le carton dans la collecte de vieux papier, les films dans la collecte de recyclage.

Mise au rebut de l’appareil usagé

Ne pas jeter les appareils usagés avec les déchets ménagers!
Si un appareil ne peut plus être utilisé, le consommateur **est dans l’obligation légale de mettre au rebut l'appareil usagé séparément des déchets ménagers**, par ex. dans un point de collecte de sa commune/son quartier. Cela permet de recycler les appareils usagés de manière conforme et d’éviter les effets néfastes sur l’environnement. C’est pourquoi les appareils électriques portent le symbole ci-dessus.

Dotazione /Parti del dispositivo

1. Vite di fissaggio
2. Parte superiore
3. Maniglia
4. Parte inferiore
5. Cavo galleggiante
6. Sacchetto per il filtro in materiale plastico, 2x
7. 2x unità filtro
8. Unità di controllo
9. Supporto di galleggiabilità, 4x
10. Fune di sicurezza
11. Sacchetto per il filtro in tessuto, 2x

Istruzioni per l'uso (senza figura)

Sommario

Panoramica prodotto **3**
Dotazione /Parti del dispositivo **55**
Informazioni generali **57**
Spiegazione dei simboli **57**
Sicurezza **57**
Disimballaggio e controllo della dotazione **59**
Descrizione **59**
Descrizione del pulitore per piscina 59
Funzioni dell'unità di controllo 60
Utilizzo **61**
Pulizia della vasca 61
Messa fuori servizio del dispositivo 64
Pulizia **66**
Pulizia del dispositivo 66
Stoccaggio **66**
Risoluzione dei problemi **67**
Dati tecnici **69**
Pezzi di ricambio **70**
Dichiarazione di conformità **71**
Smaltimento **71**

Informazioni generali

Leggere e conservare il manuale d’uso

Il presente manuale d’uso appartiene al pulitore per piscina Poolrunner Twin (a seguito indicato come il “dispositivo”). Esso contiene importanti informazioni sulla messa in funzione e sull’uso.

Prima di usare il dispositivo, leggere attentamente il manuale d’uso, in particolare le avvertenze di sicurezza. La mancata osservanza delle istruzioni presenti nel manuale d’uso possono provocare gravi lesioni o danni al dispositivo.

Conservare il manuale d’uso per ulteriore consultazione. In caso di cessione a terzi del dispositivo, deve essere obbligatoriamente fornito anche il presente manuale d’uso.

Uso previsto

Il dispositivo è indicato esclusivamente per la pulizia di mantenimento delle vasche delle piscine private. Il dispositivo non è indicato per le vasche con rivestimento in pellicola il cui spessore è inferiore a 0,4 mm. Il dispositivo non è indicato per piscine interrate, in acciaio inox, piastrellate o con bordo gonfiabile.

Il dispositivo non è adatto per la vasca con scaletta fissa.

Se la vasca è in materiale plastico rinforzato con fibra di vetro, allora la pulizia delle pareti potrebbe essere limitata.

È destinato esclusivamente all’uso privato e non all’ambito professionale. Utilizzare il dispositivo solo in base alle descrizioni del presente manuale d’uso. Ogni altro tipo di utilizzo è da considerarsi come non conforme alla destinazione d’uso e può provocare danni materiali o lesioni alle persone. Il dispositivo non è un giocattolo per bambini.

Il fabbricante o il rivenditore declinano qualsiasi responsabilità per danni derivanti dall’uso errato o non conforme alla destinazione d’uso.

Spiegazione dei simboli

I simboli del presente manuale d’uso vengono utilizzati sul dispositivo o sull’imballaggio.

Qui abbiamo riportato ulteriori informazioni.

Pericolo di danneggiamento!
Non aprire mai l’imballaggio con oggetti taglienti o appuntiti (ad es. un coltello)

Sicurezza

Le seguenti parole segnale sono utilizzate in questo manuale d’uso.

⚠ **AVVERTIMENTO!**	Questo simbolo/parola di segnalazione descrive un pericolo di media entità che, se non viene evitato, può provocare gravi lesioni o morte.
⚠ **ATTENZIONE!**	Questo simbolo/parola di segnalazione descrive un pericolo di bassa entità che, se non viene evitato, può provocare lievi lesioni.
AVVISO!	Questa parola di segnalazione mette in guardia da possibili danni materiali.

Avvertenze di sicurezza generali

⚠ AVVERTIMENTO!

Pericolo di scossa elettrica!

L'installazione elettrica errata oppure la tensione di rete troppo alta possono causare una scossa elettrica.

- Collegare il cavo di alimentazione solo se la tensione di rete della presa corrisponde ai dati riportati sulla targhetta.
- Collegare il cavo di alimentazione esclusivamente ad una presa facilmente accessibile, in modo che, in caso di guasto, questa possa essere scollegata velocemente dalla rete elettrica.
- Collegare il cavo di rete solo a un contatto di sicurezza-presa con messa a terra.
- Collegare il dispositivo solo a una presa con contatto di sicurezza, protetto per almeno 16 A.
- Il dispositivo deve essere alimentato attraverso un interruttore differenziale (RCD) con corrente di dispersione non superiore a 30 mA.
- Non usare il dispositivo in caso di danni visibili o se il cavo di collegamento è difettoso.
- Non aprire il dispositivo e in caso di riparazioni rivolgersi al personale specializzato. Contattare l'indirizzo dell'assistenza che è indicato sul retro del manuale. Si esclude categoricamente qualsiasi responsabilità e interventi in garanzia in caso di riparazioni eseguite autonomamente, collegamenti errati o uso non conforme alla destinazione d'uso del dispositivo.
- Non toccare mai il cavo di alimentazione con le mani umide.
- Per staccare la spina, non tirare mai il cavo di alimentazione dalla presa, bensì afferrare sempre la spina.
- Non utilizzare mai il cavo di collegamento come maniglia.
- Tenere il dispositivo e il cavo di alimentazione a debita distanza da fiamme vive e superfici calde.
- Non mettere alcun tipo di oggetto sul cavo di collegamento.
- Non posare mail il cavo di rete sotto terra.
- Installare il cavo di collegamento in modo tale che non vi si inciampi.
- Non piegare il cavo di collegamento e non metterlo su bordi taglienti.
- Non utilizzare mai il dispositivo durante un temporale. Spegnerlo e staccare il cavo di alimentazione dalla presa.
- Se non utilizzate il dispositivo, lo pulite o in caso di guasto, spegnerlo sempre e distaccarlo dalla rete elettrica.
- Per le riparazioni devono essere usati solo componenti che corrispondono ai dati originali dell'apparecchio. Questo dispositivo contiene parti elettriche e meccaniche essenziali ai fini della protezione da fonti di pericolo.
- Utilizzare solo pezzi di ricambio e accessori forniti o consigliati dal fabbricante. Se venissero utilizzati dei componenti non originali, decadrebbe immediatamente il diritto di garanzia.
- Non utilizzare il dispositivo con un timer esterno oppure con un sistema a distanza separato.

AVVISO!

- Utilizzare solo l'unità di controllo in dotazione al dispositivo.
- Non mettere mai in funzione il dispositivo al di fuori dell'acqua perché potrebbe subire rapidamente dei danni.

Avvertenze di sicurezza per le persone

⚠ AVVERTIMENTO!

Pericolo per bambini e persone con mobilità fisica ridotta, deficit delle facoltà mentali ed emotive (ad es. soggetti parzialmente invalidi, anziani con capacità fisiche e mentali limitate) oppure prive di esperienza e delle necessarie competenze (ad es. bambini non neonati).

L'uso scorretto del dispositivo può causare lesioni gravi o danni al dispositivo stesso.

- Permettere ad altre persone di utilizzare il dispositivo dopo che essi abbiano letto attentamente le istruzioni, le abbiano capite bene e abbiano compreso l'impiego corretto e quindi i possibili pericoli collegati.
- Non lasciare mai da sole persone con limitate capacità fisiche, sensoriali o mentali (ad es. bambini o persone sotto l'influsso di alcol) oppure con poca esperienza e conoscenza (ad es. bambini) nelle vicinanze del dispositivo.
- Non permettere di utilizzare il dispositivo ai bambini, alle persone con capacità fisiche, senso-percettive e mentali ridotte, e a chi non possiede esperienza e conoscenze sufficienti.
- È vietato far pulire e far eseguire la manutenzione utente ai bambini.
- Vietare ai bambini di giocare con il dispositivo o con il cavo di alimentazione.
- Non far funzionare il dispositivo se non si è in perfetta forma (ad es. sotto gli influssi di droghe, alcol o farmaci).

⚠ AVVERTIMENTO!

Pericolo di lesioni a causa di mancanza di qualifiche!

Poca esperienza o capacità nell'uso degli attrezzi necessari e poca conoscenza dei regolamenti regionali e legislativi per l'esecuzione di lavori artigianali possono causare gravi lesioni o danni materiali.

- Per tutti i lavori incaricare del personale specializzato, soprattutto per i lavori di cui non sia ha esperienza e per cui è difficile valutare i rischi.

Disimballaggio e controllo della dotazione

⚠ AVVERTIMENTO!

Pericolo di soffocamento con il materiale d'imballaggio!

L'intrappolamento della testa nella pellicola d'imballaggio o l'ingestione di altre parti del materiale d'imballaggio, possono causare la morte per soffocamento. Soprattutto per i bambini come anche per le persone con limitate capacità cognitive, che non sono in grado di valutare correttamente la situazione a causa di poca conoscenza o esperienza, sussiste un elevato potenziale di pericolo.

- Fare attenzione che, sia i bambini che le persone con limitate capacità cognitive, non giochino con il materiale d'imballaggio.

Descrizione

Descrizione del pulitore per piscina

Il pulitore per piscina a batteria svolge la pulizia di mantenimento del fondo e delle pareti della vasca piena.

Rimuovere dai rulli di pulizia la pellicola biologica attaccata.

L'unità filtro smontabile 7 è in grado di filtrare dall'acqua i depositi e distaccati e le sostanze in sospensione.

Funzioni dell’unità di controllo

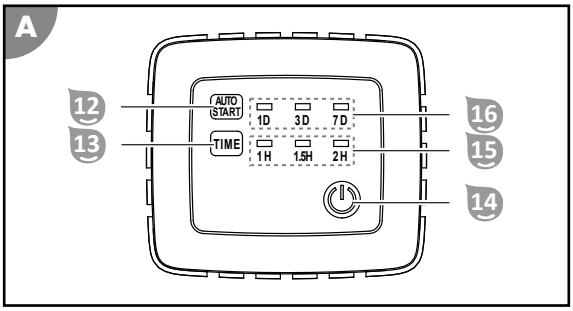

Funzione Autostart 12 16

Questa funzione imposta lo start funzionamento automatico. Serve per la pulizia di mantenimento in caso di inutilizzo prolungato della vasca.

Con la funzione Autostart attiva, il pulitore per piscina rimane dentro l’acqua. Questa funzione può essere utilizzata solo se si è sicuri che nessuno entri dentro la vasca. Per ricominciare a utilizzare la vasca, il pulitore per piscina deve essere estratto da questa!

Il tasto AUTOSTART 12 passa tra i diversi intervalli di pulizia. L’indicatore al LED sempre acceso 16 visualizza lo start funzionamento della modalità selezionata. Se non vi è alcun intervallo di pulizia selezionato, i LED lampeggiano oppure nessun LED del display a LED è accesso 16.

- 1D ripete la pulizia ogni giorno.
- 3D ripete la pulizia ogni 3 giorni.
- 7D ripete la pulizia ogni 7 giorni.

Funzione Time 13 15

Questa funzione definisce la durata.

Il tasto TIME 13 passa da una durata all’altra. Il display a LED 15 indica lo start funzionamento attualmente selezionato e la modalità attiva lampeggia.

- 1H termina la pulizia dopo 1 ora.
- 1.5H termina la pulizia dopo 1,5 ora.
- 2H termina la pulizia dopo 2 ore.

Funzione On/Off 14

Questa funzione accende e spegne il dispositivo.

Il tasto ON/OFF 14 permette di passare da una funzione all’altra:

- ON accende il dispositivo e avvia il ciclo di pulizia selezionato.
- OFF interrompe la pulizia e spegnere contemporaneamente il dispositivo.

Utilizzo

⚠ AVVERTIMENTO!

Pericolo di morte quando si fa il bagno durante il funzionamento del dispositivo!

I capelli e i lembi dei capi di abbigliamento potrebbero essere aspirati o rimanere intrappolati dall'elemento di pulizia. In casi estremi le persone potrebbero rimanere intrappolate sott'acqua e ostacolate a riemergere.

- Non utilizzare mai il dispositivo quando ci sono delle persone nella piscina.
- Impedire l'accesso alla piscina fintanto che il dispositivo è in funzione.

⚠ AVVERTIMENTO!

Pericolo di scossa elettrica!

Se l'unità di controllo collegata alla rete elettrica cade nella vasca piena, questa può causare una scossa elettrica.

- Prima di estrarre il dispositivo dalla vasca, staccare sempre la spina dalla presa di rete.

⚠ AVVERTIMENTO!

Pericolo di scossa elettrica!

Maneggiare la spina di rete con le mani umide può causare una scossa elettrica.

- Non toccare mai la spina di rete con le mani umide.

AVVISO!

Il tagliaerba può danneggiare un cavo posato.

- È pertanto importante non posare il cavo in modo che possa essere danneggiato dal tagliaerba o da altri dispositivo simili.

AVVISO!

Le temperature elevate possono danneggiare l'unità di controllo.

- Non coprire mai l'unità di controllo.
- Se possibile, posizionare l'unità di controllo all'ombra.

Prima dell'uso, eseguire sempre i seguenti controlli:

- Vi sono danni visibili sul dispositivo?
- Vi sono danni visibili sugli elementi di comando?
- I singoli componenti funzionano correttamente?
- Gli accessori sono in perfetto stato?
- Tutte i cavi sono in perfetto stato?

Non utilizzare mai un dispositivo o gli accessori danneggiati. Incaricare il fabbricante, il suo servizio clienti o una persona con equivalente qualifica professionale di ispezionare e riparare il dispositivo.

Pulizia della vasca

Prima di iniziare a pulire la vasca, fare attenzione ai seguenti elementi:

- Rimuovere gli eventuali coperchi o pellicole dalla vasca.
- Rimuovere tutti gli ostacoli (ad es. scala) dalla vasca.
- Spegnere l'impianto di filtraggio della vasca almeno un'ora prima dell'inizio della pulizia in modo che lo sporco possa depositarsi sul fondo.
- Non mettere mai in funzione il dispositivo al di fuori dell'acqua perché potrebbe subire rapidamente dei danni.

Per pulire la vasca procedere come segue:

1. selezionare il tipo di sacchetto per il filtro in base alle impurità nell'acqua.

2. Inserire le unità filtro.
3. Immergere il dispositivo nella vasca.
4. Collegare l'unità di controllo al dispositivo e all'alimentazione.
5. Selezionare la funzione Autostart desiderata. Vedere il capitolo "Funzioni dell'unità di controllo".
6. Avviare il programma di pulizia e impostare la durata in base alle dimensioni della vasca. Vedere il capitolo "Funzioni dell'unità di controllo".

Selezione del sacchetto per il filtro

Il dispositivo viene fornito con sacchetti per il filtro diversi.

Selezionare il sacchetto per il filtro adatto in base alle impurità dell'acqua oppure eseguire dapprima una pulizia grossolana e poi una pulizia più completa.

Impurità grossolane

Sacchetto per il filtro in materiale plastico (nero) 6 per raccogliere insetti e foglie

Impurità fini

Sacchetto per il filtro in tessuto (bianco) 11 per raccoglire polline e sabbia

AVVISO!

I sacchetti per il filtro sovrapposti possono portare al surriscaldamento del motore.
- Non infilare mai più di un sacchetto per il filtro sull'unità filtro.

Inserimento delle unità filtro

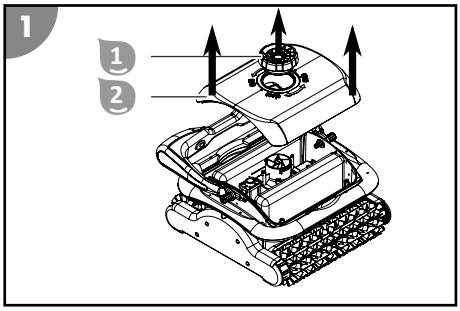

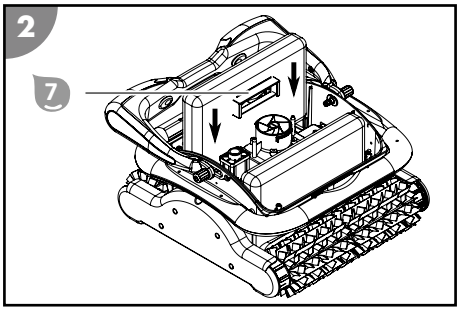

1. Svitare la vite di fissaggio 1.
2. Staccare la parte superiore 2.
3. Inserire le unità filtro 7 lungo le guide fino all'innesto nel dispositivo.
4. Posizionare la parte superiore 2 e avvitare nuovamente la vite di fissaggio 1.

Le unità filtro sono inserite.

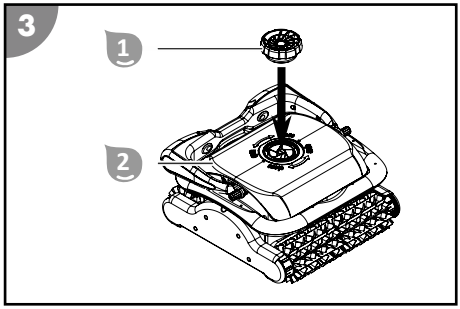

Montaggio dei supporti di galleggiabilità

1. Svitare la vite di fissaggio 1.
2. Staccare la parte superiore 2.

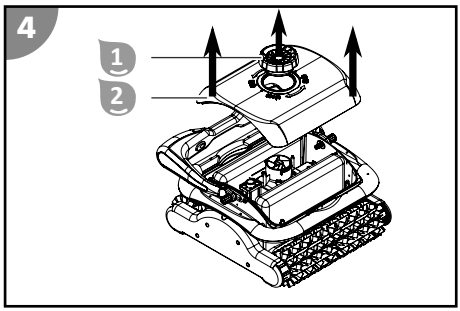

3. Applicare due dei supporti di galleggiabilità autoadesivi 9 diagonalmente rispetto al lato interno della parte superiore 2.
   Se dopo questa operazione il dispositivo non avesse ancora un galleggiamento sufficiente, montare gli altri due supporti di galleggiabilità 9 accanto a quelli già applicati.
4. Posizionare la parte superiore 2 e avvitare nuovamente la vite di fissaggio 1.

I supporti di galleggiabilità sono montati.

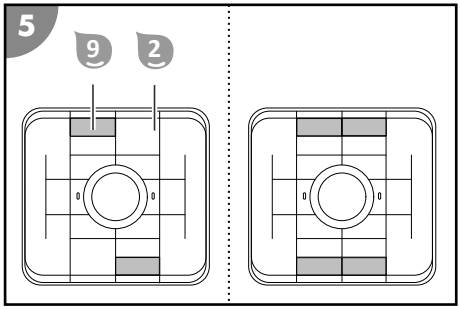

Immersione del dispositivo nella vasca

1. Srotolare completamente il cavo galleggiante 5 e posizionarlo accanto alla vasca senza alcun attorcigliamento.
2. Afferrare il dispositivo dalla maniglia 3 e immergerlo lentamente nell'acqua (leggermente inclinato in avanti), facendo sfiatare completamente l'aria.
3. Lasciare affondare il dispositivo fino al fondo, rilasciando lentamente il cavo galleggiante 5 in modo da controllare l'operazione.
   Assicurarsi che il dispositivo tocchi il fondo della vasca con il suo lato inferiore e che la pulizia può iniziare senza ostacoli dal centro della vasca stessa.

Il dispositivo è immerso nella vasca.

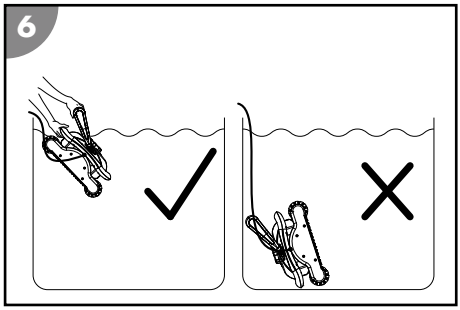

Collegamento dell'unità di controllo

1. Srotolare una quantità di cavo galleggiante 5 sufficiente da permettere al dispositivo di raggiungere in acqua tutti i punti della vasca.

2. Collegare correttamente la spina del cavo galleggiante 5 all'unità di controllo 8 e avvitare il collegamento.

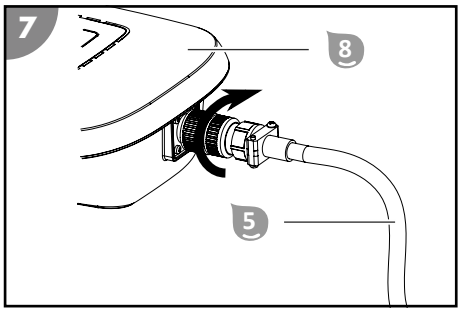

3. Fissare con la fune di sicurezza l'unità di controllo 8 a una distanza di almeno A=3,5 m dalla vasca 10, in modo che questa non possa essere trascinata in acqua.
4. Collegare la spina di rete al contatto di sicurezza-presa.

L'unità di controllo è collegata.

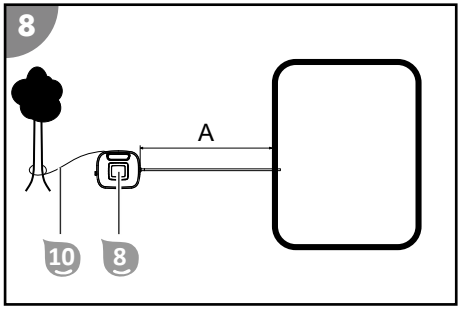

Avviamento della pulizia

1. Premente il tasto AUTOSTART che si trova sull'unità di controllo.

   Il display mostra l'impostazione dell'ultima funzione Autostart selezionata. Se non è stata selezionata la pulizia periodica, tutti i LED della funzione Autostart lampeggiano.

2. Selezionate la funzione Autostart desiderata premendo il tasto AUTOSTART.
3. Premente il tasto ON/OFF che si trova sull'unità di controllo.
   Se necessario adeguare la durata in base alle dimensioni della vasca.

La pulizia inizia, il display mostra le impostazioni del programma di pulizia selezionato per ultimo e i LED di durata iniziano a lampeggiare.

Messa fuori servizio del dispositivo

Per mettere fuori servizio il dispositivo, procedere come segue:

1. alla fine del programma di pulizia, spegnere il dispositivo.
2. Distaccare l'unità di controllo dall'alimentazione e dal dispositivo.
3. Estrarre il dispositivo dalla vasca.
4. Pulire le unità filtro e il dispositivo.
5. Se utilizzate la funzione autostart, immergere nuovamente il dispositivo nella vasca e collegare l'unità di controllo con il dispositivo e l'alimentazione.

Completamento della pulizia

Alla fine del tempo impostato per il programma, la pulizia viene completata automaticamente.

Tutti i LED della durata lampeggiano.

Interruzione della pulizia

1. Premere il tasto ON/OFF.

L'unità di controllo e tutti i LED si spengono.

Distacco dell'unità di controllo

1. Distaccare la spina di rete dal contatto di sicurezza-presa.
2. Allentare il raccordo a vite della spina dell'unità di controllo 8 e distaccare il cavo galleggiante 5.

L'unità di controllo è distaccata.

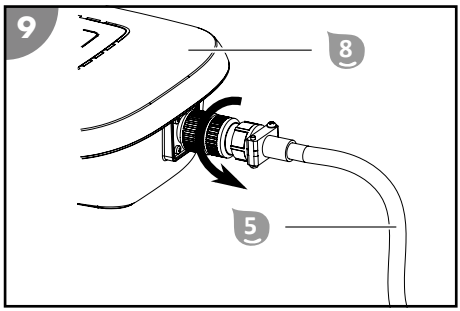

Estrazione del dispositivo dalla vasca

1. Tirare lentamente il dispositivo dal cavo galleggiante 5 verso la superficie dell'acqua in modo da poterne afferrare la maniglia 3.
2. Estrarre lentamente il dispositivo dall'acqua con la maniglia e tenerlo al di sopra della superficie. Dopo 10-15 secondi sarà fuoriuscita nella vasca gran parte dell'acqua contenuta nel corpo del dispositivo.
3. Posizionare il dispositivo accanto alla vasca.

Il dispositivo è sollevato dalla vasca.

Dopo l'uso pulire il dispositivo per garantire sempre il corretto funzionamento.

Pulizia

Pulire il dispositivo solo con comuni detergenti per il bagno, acqua corrente e un panno che non rilascia pelucchi. I detergenti aggressivi possono danneggiare il dispositivo. Asciugare il prodotto con un panno che non rilascia pelucchi.

Pulizia del dispositivo

1. Estrarre e pulire le unità filtro.
2. Dopo l'uso, lavare sempre il dispositivo e il cavo galleggiante con acqua corrente pulita.

Il dispositivo è pulito.

Estrazione delle unità filtro

1. Svitare la vite di fissaggio 1.
2. Staccare la parte superiore 2.

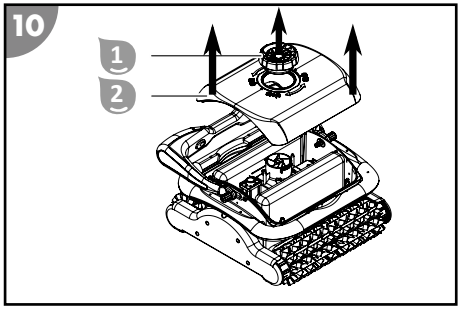

3. Estrarre dal dispositivo le unità filtro 7 tirandole verso l'alto.

Le unità filtro sono estratte.

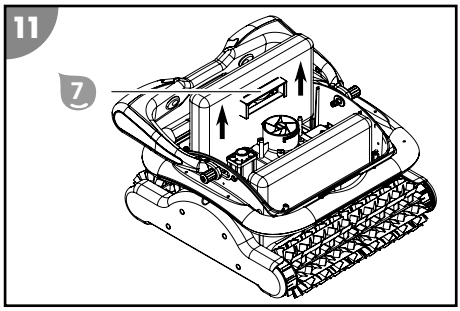

Pulizia delle unità filtro

1. Aprire la chiusura in velcro del sacchetto per il filtro 6 oppure 11 e staccarlo dalle unità filtro 7.
2. Lavare le unità filtro 7 e i sacchetti per il filtro 6 oppure 11 accuratamente con acqua corrente.
3. Infilare accuratamente i sacchetti per il filtro puliti 6 oppure 11 nelle unità filtro 7 e chiudere la chiusura in velcro.

Le unità filtro sono pulite.

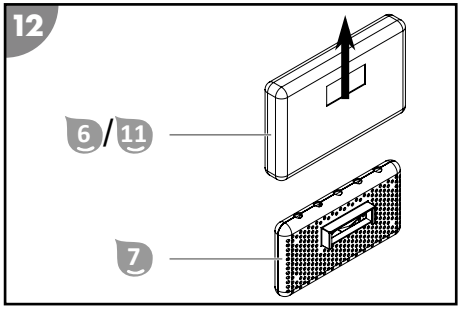

Stoccaggio

1. Pulire accuratamente il dispositivo (vedere il capitolo "Pulizia").

2. Lasciare asciugare completamente tutte le parti.
3. Infine, riporre il dispositivo e gli accessori in una ambiente asciutto, non esposto al gelo (≥ +5 °C) né ai raggi diretti del sole.

Risoluzione dei problemi

Simbolo di errore	Causa	Soluzione
1H+1.5H lampeggiano e si sente un segnale acustico di allarme	La pompa è sovraccarica.	Fermare il dispositivo e controllare che la ruota non sia bloccata da un corpo estraneo.
1.5H+2H lampeggiano e si sente un segnale acustico di allarme	Il motore di azionamento è sovraccarico.	Controllare le cinghie di azionamento.
1H+2H lampeggiano e si sente un segnale acustico di allarme	Il dispositivo è fuori dall'acqua.	Fermare il dispositivo, immergerlo in acqua e riavviarlo.
Il cavo si è attorcigliato o arrotolato.	Il cavo non è stato srotolato completamente.	Spegnere il dispositivo, fissare il cavo e srotolarlo completamente.
	Il cavo in acqua è troppo lungo.	Tirare a terra il cavo in eccesso. Il cavo in acqua deve avere una lunghezza tale da permettere al dispositivo di raggiungere tutti i punti della vasca.
	Il dispositivo è rimasto incastrato nella griglia di scarico.	Spegnere l'impianto filtro della vasca.
Il dispositivo non riesce a raggiungere tutti i punti della vasca.	L'unità di controllo è stata posizionata in modo errato.	Posizionare l'unità di controllo in modo che il dispositivo possa raggiungere facilmente tutti i punti.
	La circolazione dell'acqua della vasca è attiva.	Spegnere l'impianto filtro della vasca.
	Il cavo è troppo corto.	Srotolare il cavo in modo che il dispositivo possa raggiungere tutti i punti della vasca. Ricordare di rispettare la distanza minima di sicurezza tra l'unità di controllo e la vasca.

Simbolo di errore	Causa	Soluzione
Il dispositivo non riesce a risalire completamente la parete della vasca.	Il filtro è intasato.	Pulire il filtro.
	Sulle pareti si sono formate delle alghe.	Pulire a mano le pareti della vasca. Identificare e combattere la causa della formazione delle alghe (ad es. valore pH). Utilizzare più spesso il pulitore per piscina.
	La temperatura dell'acqua della vasca è troppo alta o troppo bassa.	Utilizzare il dispositivo in base alle temperatura di esercizio dell'acqua (vedere il capitolo "Dati tecnici").
	Le cinghie di azionamento o i rulli di pulizia sono usurati.	Controllare le cinghie di azionamento e i rulli di pulizia in modo da identificare eventuali punti di usura. Sostituire se necessario.
	Il dispositivo è troppo leggero e si capovolge.	Spegnere il dispositivo e lasciar sfiatare tutta l'aria contenuta in questo.
	Il valore pH e del cloro sono stati impostati in modo errato.	Regolare correttamente il valore pH e del cloro (vedere il capitolo "Dati tecnici").
	Il dispositivo ha troppo poco galleggiamento.	Montare i supporti di galleggiabilità addizionali che sono in dotazione (vedere capitolo "Montare i galleggianti").
Il dispositivo non funziona.	L'unità di controllo non è collegata correttamente.	Controllare il collegamento a spina del cavo di rete e dell'unità di controllo.
	L'unità di controllo ha bisogno di una tensione diversa da quella locale.	Rivolgersi al servizio di assistenza clienti.
Il dispositivo non si immerge.	C'è dell'aria nel dispositivo.	Spegnere il dispositivo e lasciar sfiatare tutta l'aria contenuta in questo.
	Il contenuto salino dell'acqua è troppo alto e il dispositivo ha più galleggiamento.	Regolare correttamente il contenuto salino dell'acqua. Vedere il capitolo "Dati tecnici".
Il dispositivo emerge dall'acqua.	Il dispositivo sale troppo o c'è dell'aria nel dispositivo.	Spegnere il dispositivo e lasciar sfiatare tutta l'aria contenuta in questo.
	Il contenuto salino dell'acqua è troppo alto e il dispositivo ha più galleggiamento.	Regolare correttamente il contenuto salino dell'acqua. Vedere il capitolo "Dati tecnici".

Simbolo di errore	Causa	Soluzione
Le cinghie di azionamento si sono rotte.	Ci sono dei corpi estranei nell'azionamento.	Rivolgersi al servizio di assistenza clienti.

Se l'anomalia dovesse persistere, contattare il servizio clienti indicato nell'ultima pagina.

Dati tecnici

PULITORE PER PISCINA

Modello:	HJ2042
Codice articolo:	061025
Larghezza elemento di pulizia:	361 mm
Velocità:	max. 12 m/min
Profondità:	max. 2,0 m
Finezza filtro:	100 µm
Grado di protezione:	IPX8
App di controllo	non disponibile
Temperatura ambiente:	10°C - 40°C

UNITÀ DI CONTROLLO

Lunghezza del cavo per il dispositivo:	18 m
Potenza nominale:	200 W
Tensione di esercizio e frequenza:	220-240 V~, 50 Hz
Tensione di uscita:	20 V =
Grado di protezione:	IPX5

PISCINA

Dimensioni piscina - Superficie:	max. 200 m²
Contenuto salino dell'acqua (elettrolisi):	< 0,5%
Temperatura dell'acqua:	10°C - 35°C

it

Pezzi di ricambio

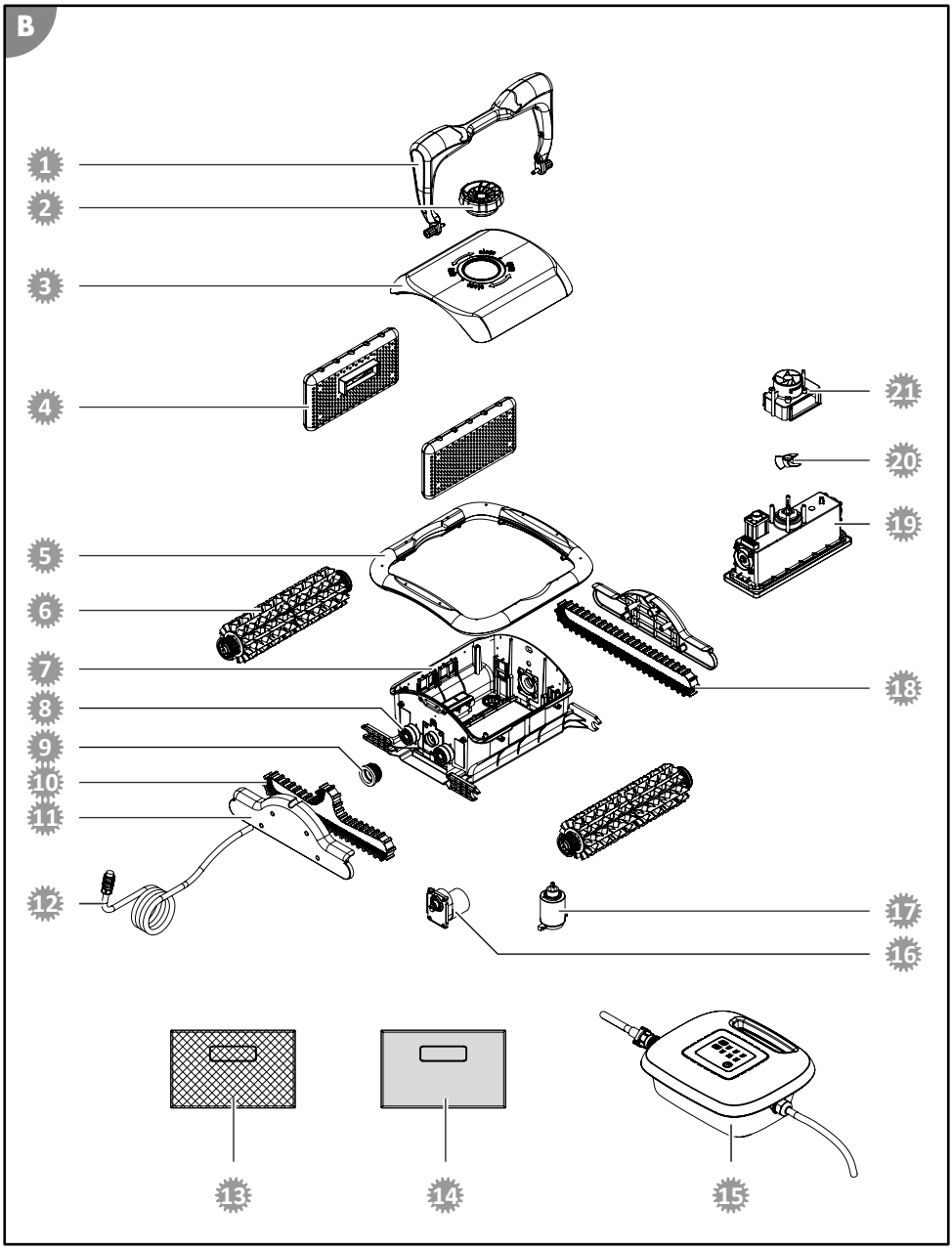

1. 061955 - Maniglia stabilizzante
2. 099117 - Vite di fissaggio
3. 099118 - Parte superiore
4. 099119 - Unità filtro
5. 061954 - Paracolpi
6. 099123 - Rullo di pulizia
7. 099124 - Parte inferiore
8. 099125 - Cuscinetto
9. 099126 - Ruota di azionamento
10. 099129 - Cinghie di azionamento a L
11. 099128 - Coperchio laterale
12. 099127 - Cavo
13. 099134 - Sacchetto per il filtro in materiale plastico, nero
14. 099135 - Sacchetto per il filtro in tessuto, bianco
15. 099133 - Unità di controllo per 061025
16. 099131 - Motore di azionamento
17. 099130 - Pompa per filtro
18. 099132 - Cinghie di azionamento a S
19. 061976 - Unità motore (061025)
20. 099122 - Elica
21. 099121 - Uscita acqua

Dichiarazione di conformità

Con la presente, Steinbach International GmbH dichiara che il dispositivo è conforme alle seguenti direttive:

- 2014/35/EU (EN 60335-1:2012+A11:2014; EN 60335-2-41:2003+A1:2004+A2:2010; EN 62233:2008)
- 2014/30/EU (EN 55014-1:2006+A1:2009+A2:2011; EN 55014-2:2015; EN 61000-3-2:2014; EN 61000-3-3:2013)

Il testo completo della dichiarazione di conformità UE può essere richieste all’indirizzo indicato alla fine di questo manuale.

Smaltimento

Smaltimento dell’imballaggio

Smaltire l’imballaggio differenziandolo. Conferire il cartone e la scatola alla raccolta di carta straccia, avviare la pellicola al recupero dei materiali riciclabili.

Smaltimento dell’apparecchio usato

È vietato smaltire i dispositivi usati con i rifiuti domestici!
Quando il dispositivo non viene più utilizzato, il consumatore è tenuto **per legge a smaltire il dispositivo usato separatamente dai rifiuti domestici**, ad es. portandolo nella piattaforma ecologica del proprio comune/quartiere. In questo modo viene garantito che i dispositivi usati vengano smaltiti correttamente e che ciò non abbia alcun impatto negativo sull’ambiente. Per questo motivo, gli elettrodomestici sono contrassegnati con il simbolo riportato sopra.

Contenido del suministro/piezas del dispositivo

1. Tornillo de fijación
2. Parte superior
3. Asa
4. Parte inferior
5. Cable flotante
6. Bolsa filtrante de plástico, 2x
7. Unidad de filtrado, 2x
8. Unidad de mando
9. Ayuda a la flotabilidad, 4x
10. Cable de seguridad
11. Bolsa filtrante de material no tejido, 2x

Manual de instrucciones (no ilustrado)

Contenido

Vista general.....3
Contenido del suministro/piezas del dispositivo.....72
Información general.....74
Explicación de los símbolos.....74
Seguridad.....74
Desembalaje y comprobación del contenido del suministro.....76
Descripción.....76
Descripción del limpiafondos de piscina.....76
Funciones de la unidad de mando.....77
Manejo.....78
Limpieza de la piscina.....78
Puesta fuera de servicio del dispositivo.....81
Limpieza.....83
Limpieza del dispositivo.....83
Almacenamiento.....83
Localización de averías.....84
Especificaciones técnicas.....86
Piezas de repuesto.....87
Declaración de conformidad.....88
Eliminación.....88

es

Información general

Leer y conservar el manual de instrucciones

Este manual de instrucciones forma parte del limpiafondos de piscina Poolrunner Twin (denominado en lo sucesivo también «dispositivo»). Incluye información importante sobre la puesta en marcha y el manejo.

Lea atentamente este manual de instrucciones, y especialmente las indicaciones de seguridad, antes de usar el dispositivo. La inobservancia de este manual de instrucciones puede provocar lesiones graves o daños al dispositivo.

Conserve el manual de instrucciones para su uso futuro. Incluya siempre este manual de instrucciones si entrega el dispositivo a terceros.

Uso previsto

Este dispositivo ha sido diseñado únicamente para la limpieza de mantenimiento de piscinas particulares. El dispositivo no es apto para piscinas de plástico con un grosor inferior a 0,4 mm. El dispositivo no es apto para depósitos de rebosadero o piscinas de acero inoxidable, azulejos o con anillo de aire.

El dispositivo no es apto para piscinas con escalera montada.

En piscinas realizadas en plástico reforzado con fibra de vidrio la limpieza de las paredes puede verse limitada bajo determinadas circunstancias.

Ha sido diseñado exclusivamente para el uso privado, no siendo apto para el uso comercial. Emplee el dispositivo únicamente de la forma descrita en este manual de instrucciones. Cualquier otro uso será considerado no conforme al fin previsto y puede provocar daños materiales o incluso lesiones a personas. El dispositivo no es un juguete infantil.

El fabricante o vendedor no asume ningún tipo de responsabilidad por los daños derivados de un uso incorrecto o no conforme a lo previsto.

Explicación de los símbolos

En este manual de instrucciones, el dispositivo o el embalaje se emplean los símbolos siguientes.

Aquí encontrará información adicional útil.

¡Riesgo de daños!
No abrir el embalaje con objetos afilados o puntiagudos (p. ej., cuchillos)

Seguridad

En este manual de instrucciones se emplean las siguientes palabras de aviso.

⚠ **¡ADVERTENCIA!**	Este símbolo/palabra de aviso indica la existencia de un peligro con un nivel de riesgo medio que, si no se evita, puede provocar la muerte o lesiones graves.
⚠ **¡PRECAUCIÓN!**	Este símbolo/palabra de aviso indica la existencia de un peligro con un nivel de riesgo bajo que, si no se evita, puede provocar lesiones leves o moderadas.
¡AVISO!	Esta palabra de aviso advierte de posibles daños materiales.

Indicaciones de seguridad generales

⚠ ¡ADVERTENCIA!

¡Peligro de descarga eléctrica!

Una instalación eléctrica defectuosa o una tensión de red demasiado alta pueden provocar una descarga eléctrica.

- Conecte el cable de red únicamente si la tensión de red de la toma de corriente coincide con los datos indicados en la placa de características.
- Conecte el cable de red únicamente a un tomacorriente fácilmente accesible para poder desconectarlo rápidamente de la red en caso de avería.
- Conecte el cable de red siempre a un tomacorriente con puesta a tierra.
- Utilice el dispositivo únicamente con un enchufe con puesta a tierra con una protección máxima de 16A.
- El dispositivo debe alimentarse mediante un dispositivo de protección diferencial (FI) con una corriente diferencial asignada que no supere los 30 mA.
- No utilice el dispositivo si presenta daños visibles o si el cable de conexión está defectuoso.
- No abra el dispositivo, encargue la reparación a profesionales. Para ello, diríjase a la dirección de servicio que se encuentra en la parte trasera del manual. En caso de reparaciones realizadas por cuenta propia, conexión incorrecta o manejo inadecuado, se pierden los derechos de responsabilidad y garantía.
- Nunca toque el cable de red con las manos húmedas.
- Nunca extraiga el cable de red del enchufe tirando de él, tómelo siempre por el conector.
- No use el cable de conexión como asa de transporte.
- Mantenga el dispositivo y el cable de conexión alejados de llamas abiertas y superficies calientes.
- No coloque ningún objeto sobre el cable de conexión.
- No entierre el cable de red.
- Tienda el cable de conexión de forma que no se pueda tropezar con él.
- No doble el cable de conexión ni lo tienda sobre bordes afilados.
- No utilice el dispositivo durante tormentas. Desconecte y extraiga el cable de red del enchufe.
- Si no está usando el dispositivo, lo está limpiando o aparece una avería, apague siempre el dispositivo y desenchúfelo de la red eléctrica.
- Durante la reparación solo pueden emplearse piezas que se correspondan con los datos originales del dispositivo. En este dispositivo se encuentran piezas eléctricas y mecánicas imprescindibles para proteger de las fuentes de peligro.
- Emplee únicamente piezas de repuesto y accesorios suministrados o recomendados por el fabricante. El uso de piezas de otros proveedores anula de inmediato todos los derechos de garantía.
- No use el dispositivo con un temporizador externo o un sistema de control remoto separado.

¡AVISO!

- Emplee únicamente la unidad de mando suministrada correspondiente a su dispositivo.
- No deje que el dispositivo funcione fuera del agua ya que podría sufrir daños después de un breve periodo de tiempo.

⚠ ¡ADVERTENCIA!

Peligros para niños y personas con discapacidad física, mental o sensorial (por ejemplo, discapacitados parciales, personas mayores con capacidad física y mental reducida) o falta de experiencia y conocimientos (por ejemplo, niños mayores).

Un manejo inadecuado del dispositivo puede provocar lesiones graves o daños al dispositivo.

- No autorice a otras personas el acceso al dispositivo hasta que hayan leído y comprendido el manual completo o hayan sido instruidos sobre el uso conforme a lo previsto y los peligros que pueden derivarse del mismo.
- No deje a personas con capacidades físicas, sensoriales o intelectuales mermadas (p. ej., niños o borrachos) o falta de experiencia y conocimientos (p. ej., niños) en ningún momento sin vigilancia cerca del dispositivo.
- No permita bajo ninguna circunstancia que niños y personas con discapacidad física, sensorial o mental o falta de experiencia y conocimientos maneje el dispositivo.
- No deje que niños realicen la limpieza y el mantenimiento de usuario.
- Está prohibido que los niños jueguen con el dispositivo o el cable de conexión.
- No utilice el dispositivo si no está en plenitud de facultades (p. ej.: bajo los efectos de las drogas, el alcohol o medicamentos).

⚠ ¡ADVERTENCIA!

¡Peligro de lesiones debido a una cualificación insuficiente!

La falta de experiencia o destreza en el manejo de las herramientas necesarias y el desconocimiento de las disposiciones regionales o normativas para los trabajos artesanales necesarios pueden provocar lesiones o daños materiales muy graves.

- Encargue todos los trabajos en los que no pueda evaluar los riesgos por falta de suficiente experiencia personal a un profesional cualificado.

Desembalaje y comprobación del contenido del suministro

⚠ ¡ADVERTENCIA!

¡Peligro de asfixia derivado del material de embalaje!

Que la cabeza quede atrapada en la lámina del embalaje o tragar otras piezas del material de embalaje puede provocar la muerte por asfixia. Especialmente los niños y las personas con discapacidad psíquica que no pueden evaluar los riesgos debido a la falta de conocimientos y experiencia, están expuestas a una mayor posibilidad de peligro.

- Asegúrese de que tanto los niños como las personas con discapacidad psíquica no jueguen con el material de embalaje.

Descripción

Descripción del limpiafondos de piscina

El limpiafondos de piscina con batería lleva a cabo la limpieza de mantenimiento del fondo y las paredes de su piscina llena.

Los rodillos de limpieza sueltan la biopelícula adherida.

La unidad de filtrado extraíble 7 filtra los depósitos sueltos y las partículas en suspensión del agua.

Funciones de la unidad de mando

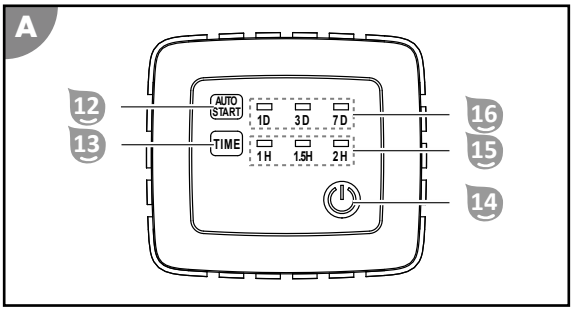

es

Función de inicio automático 12 16

La función ajusta el inicio del funcionamiento automático. Se emplea para realizar la limpieza de mantenimiento regular si está previsto no usar la piscina durante un periodo prolongado.

Con la función de inicio automático activada, el limpiafondos de piscina permanece en el agua. Por este motivo, esta únicamente puede emplearse mientras se esté seguro de que ninguna persona se meterá en la piscina. ¡El limpiafondos de piscina deberá sacarse de la piscina antes de volver a bañarse de nuevo!

La tecla AUTOSTART 12 conmuta entre los intervalos de limpieza. La indicación LED 16 muestra antes y después del inicio del funcionamiento el modo seleccionado con una luz permanente. Si no hay ningún intervalo de limpieza activo, todos los LED parpadean o ninguno de los LED de la indicación LED se ilumina 16.

- 1D repite la limpieza a diario.
- 3D repite la limpieza cada 3 días.
- 7D repite la limpieza cada 7 días.

Función Time 13 15

La función ajusta el tiempo de ejecución.

La tecla TIME 13 cambia entre los tiempos de ejecución. La indicación LED 15 muestra el modo activo y seleccionado actualmente tras el inicio del funcionamiento parpadeando.

- 1H finaliza la limpieza transcurrida 1 hora.
- 1.5H finaliza la limpieza transcurridas 1 hora y media.
- 2H finaliza la limpieza transcurridas 2 horas.

Función de encendido/apagado 14

La función enciende y apaga el dispositivo.

La tecla ON/OFF 14 conmuta entre las funciones:

- ON enciende el dispositivo e inicia al mismo tiempo la limpieza.
- OFF detiene la limpieza y apaga el dispositivo simultáneamente.

Manejo

⚠ ¡ADVERTENCIA!

¡Peligro de muerte por uso durante el baño!

Pelos o prendas de ropa pueden succionarse y ser atrapados por el elemento de limpieza y, en caso extremo, mantener a personas bajo el agua e impedirles salir a la superficie.

- No utilice bajo ningún concepto el dispositivo mientras haya personas en la piscina.
- Impida cualquier acceso a la piscina, mientras el dispositivo esté en funcionamiento.

⚠ ¡ADVERTENCIA!

¡Peligro de descarga eléctrica!

Si la unidad de mando conectada a la red eléctrica cae dentro de la piscina llena se producirá una descarga eléctrica.

- Extraiga el enchufe de la toma de corriente antes de extraer el dispositivo de la piscina.

⚠ ¡ADVERTENCIA!

¡Peligro de descarga eléctrica!

Manipular el enchufe con las manos mojadas puede provocar una descarga eléctrica.

- No toque el enchufe bajo ningún concepto con las manos húmedas.

¡AVISO!

Un cortacésped puede dañar un cable tendido.

- Tienda el cable de forma que no pueda resultar dañarlo por un cortacésped u otro tipo de dispositivo.

¡AVISO!

Las temperaturas elevadas pueden dañar la unidad de mando.

- No cubra la unidad de mando.
- Coloque la unidad de mando a la sombra si es posible.

Compruebe lo siguiente antes de cada uso:

- ¿Tiene el dispositivo daños visibles?
- ¿Tienen los elementos de mando daños visibles?
- ¿Funciona cada una de las piezas correctamente?
- ¿Se encuentran los accesorios en perfecto estado?
- ¿Están todas las líneas en perfecto estado?

No ponga un dispositivo o accesorios defectuosos en funcionamiento. Encargue la comprobación y la reparación al fabricante, su servicio de atención al cliente o un profesional cualificado.

Limpieza de la piscina

Antes de limpiar la piscina, tenga en cuenta lo siguiente:

- Retire las cubiertas o láminas que pudiera haber en la piscina.
- Retire los obstáculos (p. ej., escalera) de la piscina.
- Desconecte la instalación de filtrado como mínimo una hora antes de empezar la limpieza, para que la suciedad pueda depositarse en el fondo.
- No deje que el dispositivo funcione fuera del agua ya que podría sufrir daños después de un breve periodo de tiempo.

Para limpiar la piscina, proceda como se indica a continuación:

1. Seleccione la bolsa filtrante dependiendo del tipo de suciedad.
2. Coloque las unidades de filtrado.

3. Introduzca el dispositivo en la piscina.
4. Conecte la unidad de mando con el dispositivo y la alimentación eléctrica.
5. Seleccione la función de inicio automático deseada. Véase el capítulo «Funciones de la unidad de mando».
6. Inicie el programa de limpieza y adapte el tiempo de ejecución al tamaño de la piscina. Véase el capítulo «Funciones de la unidad de mando».

Selección de la bolsa filtrante

El dispositivo se suministra con bolsas filtrantes con finuras diferentes.

Seleccione la bolsa filtrante correspondiente al tipo de suciedad o realice primero una limpieza de la suciedad gruesa y, a continuación, una de la fina.

Suciedad gruesa

Bolsa filtrante de plástico (negra) 6 para insectos y hojas

Suciedad fina

Bolsa filtrante de material no tejido (blanca) 11 para polen y arena

es

¡AVISO!

Colocar bolsas filtrantes unas sobre otras puede provocar el sobrecalentamiento del motor.
- No coloque nunca más de una bolsa filtrante sobre la unidad de filtrado.

Colocación de las unidades de filtrado

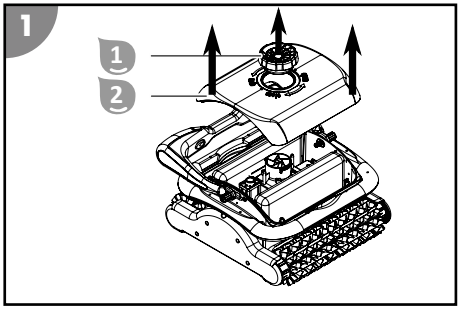

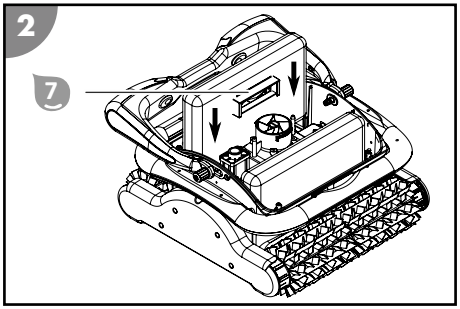

1. Desenrosque el tornillo de fijación 1.
2. Extraiga la parte superior 2.
3. Deslice las unidades de filtrado 7 por las guías hasta el tope en el dispositivo.
4. Coloque la parte superior 2 y vuelva a atornillarla con el tornillo de fijación 1.

Las unidades de filtrado se han colocado.

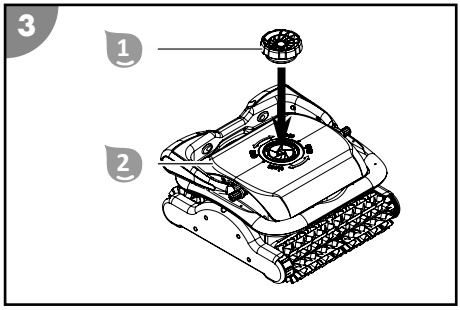

Montaje de las ayudas a la flotabilidad

1. Desenrosque el tornillo de fijación 1.
2. Extraiga la parte superior 2.

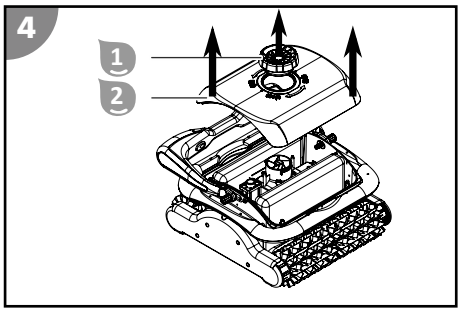

3. Pegue dos de las ayudas a la flotabilidad autoadhesivas 9 diagonalmente enfrente en el lado interior de la parte superior 2.
   Si después el dispositivo sigue sin tener suficiente flotabilidad, monte dos ayudas a la flotabilidad 9 más junto a las que ya se han colocado.
4. Coloque la parte superior 2 y vuelva a atornillarla con el tornillo de fijación 1.

Las ayudas a la flotabilidad se han montado.

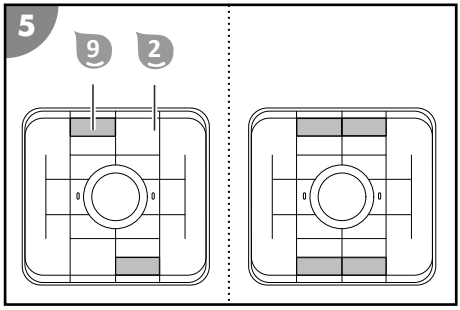

Colocación del dispositivo en la piscina

1. Desenrolle el cable flotante 5 completo y colóquelo sin torceduras junto a la piscina.
2. Sujete el dispositivo firmemente por el asa 3 y sumérjalo lentamente (ligeramente inclinado hacia delante) en el agua hasta que haya salido todo el aire.
3. Deje que el dispositivo se hunda hasta el fondo, mientras suelta lentamente cable flotante 5 para controlar el descenso.
   Tenga cuidado de que el dispositivo se pose con el lado inferior en el fondo de la piscina y la limpieza pueda iniciarse sin obstáculos en dirección al centro de la piscina.

El dispositivo se ha colocado en la piscina.

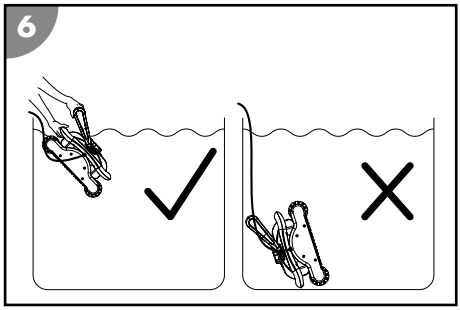

Conexión de la unidad de mando

1. Introduzca en el agua solo el cable flotante 5 necesario para que el dispositivo pueda llegar a todos los lados de la piscina.

2. Conecte el enchufe del cable flotante 5 correctamente con la unidad de mando 8 y atornille la conexión.

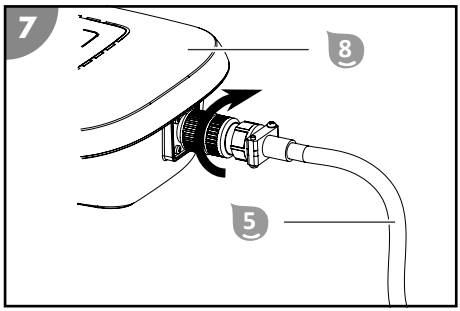

3. Fije la unidad de mando 8 a una distancia de al menos A=3,5 m de la piscina con el cable de seguridad 10, para que no pueda ser arrastrada al agua.
4. Conecte el enchufe con una toma de corriente con puesta a tierra.

La unidad de mando se ha conectado.

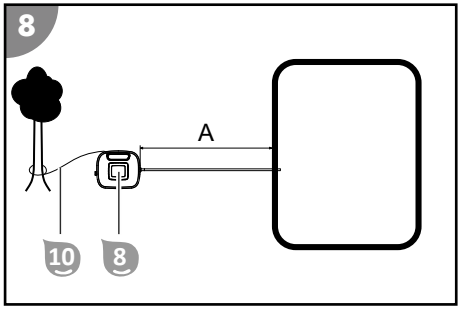

es

Inicio de la limpieza

1. Presione la tecla AUTOSTART de la unidad de mando.

   La indicación muestra el ajuste de la última función de inicio automático seleccionada. Todos los LED de la función de inicio automático parpadean, si no se ha seleccionado ninguna limpieza periódica.

2. Seleccione la función de inicio automático deseada presionando la tecla AUTOSTART.
3. Presione la tecla ON/OFF de la unidad de mando.
   Adapte el tiempo de ejecución al tamaño de la piscina si es necesario.

La limpieza se ha iniciado, la indicación muestra los ajustes del último programa de limpieza seleccionado y los LED del tiempo de ejecución empiezan a parpadear.

Puesta fuera de servicio del dispositivo

Proceda como se indica a continuación para poner el dispositivo fuera de servicio:

1. Apague el dispositivo una vez concluido el programa de limpieza.
2. Desenchufe la unidad de mando de la alimentación eléctrica y el dispositivo.
3. Extraiga el dispositivo de la piscina.
4. Limpie las unidades de filtrado y el dispositivo.
5. Si emplea la función de inicio automático, vuelva a colocar el dispositivo de nuevo en la piscina y conecte la unidad de mando con el dispositivo y la alimentación eléctrica.

Finalización de la limpieza

La limpieza finaliza automáticamente una vez transcurrido el tiempo de ejecución programado.

Todos los LED de las indicaciones del tiempo de ejecución parpadean.

Finalización antes de tiempo de la limpieza

1. Presione la tecla ON/OFF.

La unidad de mando se desconecta y todos los LED se apagan.

Desconexión de la unidad de mando

1. Extraiga el enchufe de la toma de corriente con puesta a tierra.
2. Afloje el atornillamiento del enchufe de la unidad de mando 8 y extraiga el cable flotante 5.

La unidad de mando se ha desconectado.

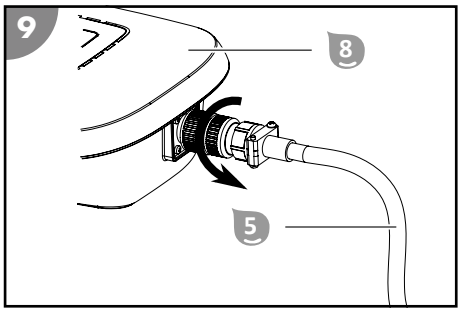

Elevación del dispositivo de la piscina

1. Tire del dispositivo lentamente por el cable flotante 5 en dirección a la superficie del agua hasta que pueda alcanzar el asa 3.
2. Extraiga el dispositivo del agua lentamente por el asa y manténgalo sobre la superficie del agua. Después de 10-15 segundos, la mayor parte del agua acumulada en la carcasa habrá vuelto de nuevo a la piscina.
3. Coloque el dispositivo junto a la piscina.

El dispositivo se ha sacado de la piscina.

Limpie el dispositivo después de cada uso para garantizar que siga funcionando sin averías.

Limpieza

Limpie el dispositivo únicamente con limpiador para baños de venta habitual en comercios, agua del grifo limpia y un paño sin pelusas. Los detergentes agresivos podrían dañar el dispositivo. Seque el producto con un paño sin pelusas.

Limpieza del dispositivo

1. Extraiga y limpie las unidades de filtrado.
2. Lave y enjuague el dispositivo y el cable flotante después de cada uso con agua del grifo limpia.

El dispositivo se ha limpiado.

Retirada de las unidades de filtrado

1. Desenrosque el tornillo de fijación 1.
2. Extraiga la parte superior 2.

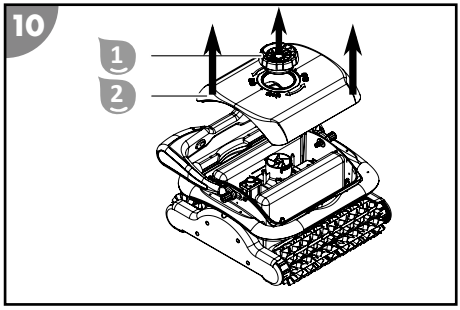

3. Extraiga las unidades de filtrado 7 rectas hacia arriba del dispositivo.

Las unidades de filtrado se han retirado.

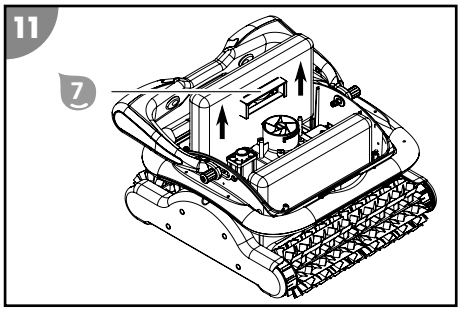

Limpieza de las unidades de filtrado

1. Abra el cierre de velcro de las bolsas filtrantes 6 o 11 y extráigalas de las unidades de filtrado 7.
2. Enjuague bien las unidades de filtrado 7 y las bolsas filtrantes 6 o 11 con agua del grifo limpia.
3. Coloque las bolsas filtrantes 6 o 11 limpias teniendo en cuenta la posición del hueco sobre las unidades de filtrado 7 y cierre el cierre de velcro.

Las unidades de filtrado se han limpiado.

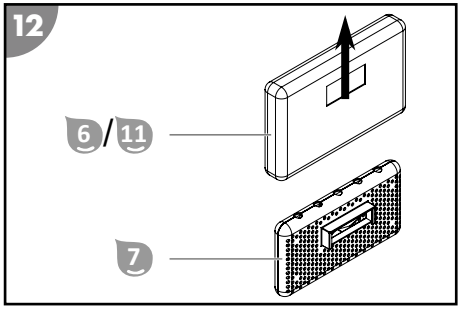

Almacenamiento

1. Limpie bien el dispositivo (véase el capítulo «Limpieza»).

2. Deje que todas las piezas se sequen por completo.
3. A continuación guarde el dispositivo y los accesorios en un lugar seco protegido de las heladas (≥ +5 °C) sin radiación solar directa.

Localización de averías

Descripción del fallo	Causa	Subsanación
1H+1.5H parpadean con señal acústica	La bomba está sobrecargada.	Detenga el dispositivo y compruebe si la rueda está bloqueada por un cuerpo extraño.
1.5H+2H parpadean con señal acústica	El motor de accionamiento está sobrecargado.	Compruebe las correas de accionamiento.
1H+2H parpadean con señal acústica	El dispositivo está fuera del agua.	Detenga el dispositivo, sumérjalo en agua y ponga en marcha el dispositivo de nuevo.
El cable está retorcido o se ha enredado.	El cable no se ha soltado completamente.	Apague el dispositivo, extraiga el cable y desenróllelo.
	Hay demasiado cable dentro del agua.	Saque el cable sobrante del agua. Dentro del agua solo debe haber una cantidad de cable suficiente para que el dispositivo puede llegar a todos los lugares de la piscina.
	El dispositivo se queda colgado de la rejilla de desagüe.	Desconecte la instalación de filtrado de la piscina.
El dispositivo no puede llegar a todos los lugares.	La unidad de mando no se ha colocado bien.	Coloque la unidad de mando de forma que el dispositivo pueda llegar bien a todos los lugares.
	La circulación de agua de la piscina está encendida.	Desconecte la instalación de filtrado de la piscina.
	El cable es demasiado corto.	Introduzca la cantidad necesaria de cable en la piscina para que el dispositivo pueda llegar a todos los lugares de la misma. Tenga en cuenta la distancia mínima de la unidad de mando a la piscina.

Descripción del fallo	Causa	Subsanación
El dispositivo no recorre la altura completa de la pared.	El filtro está atascado.	Limpie el filtro.
	En las paredes crecen algas.	Limpie las paredes de la piscina manualmente. Compruebe y combata la causa del crecimiento de algas (p. ej., el valor pH). Emplee el limpiafondos de piscina con mayor frecuencia.
	La temperatura del agua es demasiado alta o demasiado baja.	Emplee el dispositivo con la temperatura de funcionamiento del agua (véase el capítulo «Datos técnicos»).
	Las correas de accionamiento o los rodillos de limpieza están desgastados.	Compruebe el desgaste de las correas de accionamiento y los rodillos de limpieza y sustitúyalos si es necesario.
	El dispositivo es demasiado ligero y se cae.	Apague el dispositivo y deje salir todo el aire.
	El valor pH y el valor de cloro no se han ajustado correctamente.	Ajuste el valor pH y el valor de cloro correctamente (véase el capítulo «Datos técnicos»).
	El dispositivo no tiene suficiente flotabilidad.	Monte las ayudas a la flotabilidad adicionales del contenido del suministro (véase el capítulo «Montaje de las ayudas a la flotabilidad»).
El dispositivo no trabaja.	La unidad de mando no se ha enchufado completamente.	Compruebe la conexión de enchufe del cable de red y la unidad de mando.
	La unidad de mando necesita una tensión diferente a la de la ubicación.	Póngase en contacto con el servicio de atención al cliente.
El dispositivo no se sumerge.	En el dispositivo hay aire.	Apague el dispositivo y deje salir todo el aire.
	El contenido de sal es demasiado alto y el dispositivo posee una flotabilidad mayor.	Ajuste el contenido de sal correctamente. Véase el capítulo «Datos técnicos».
El dispositivo sale a la superficie.	El dispositivo sube demasiado alto o en el dispositivo hay aire.	Apague el dispositivo y deje salir todo el aire.
	El contenido de sal es demasiado alto y el dispositivo posee una flotabilidad mayor.	Ajuste el contenido de sal correctamente. Véase el capítulo «Datos técnicos».

Descripción del fallo	Causa	Subsanación
La correa de accionamiento se desgarra.	Hay cuerpos extraños en el accionamiento.	Póngase en contacto con el servicio de atención al cliente.

Si no puede subsanarse el problema, póngase en contacto con el servicio de atención al cliente que aparece en la última página.

Especificaciones técnicas

LIMPIAFONDOS DE PISCINA

Modelo:	HJ2042
Número de artículo:	061025
Ancho del elemento de limpieza:	361 mm
Velocidad:	máx. 12 m/min
Profundidad de inmersión:	máx. 2,0 m
Finura de filtrado:	100 µm
Grado de protección:	IPX8
Control por aplicación	no disponible
Temperatura ambiente:	10 °C - 40 °C

UNIDAD DE MANDO

Longitud del cable al dispositivo:	18 m
Rendimiento nominal:	200 W
Tensión y frecuencia de funcionamiento:	220-240 V~, 50 Hz
Tensión de salida:	20V =
Grado de protección:	IPX5

PISCINA

Tamaño de la piscina - superficie del fondo:	máx. 200 m²
Contenido de sal del agua (electrólisis salina):	< 0,5%
Temperatura del agua:	10 °C - 35 °C

Piezas de repuesto

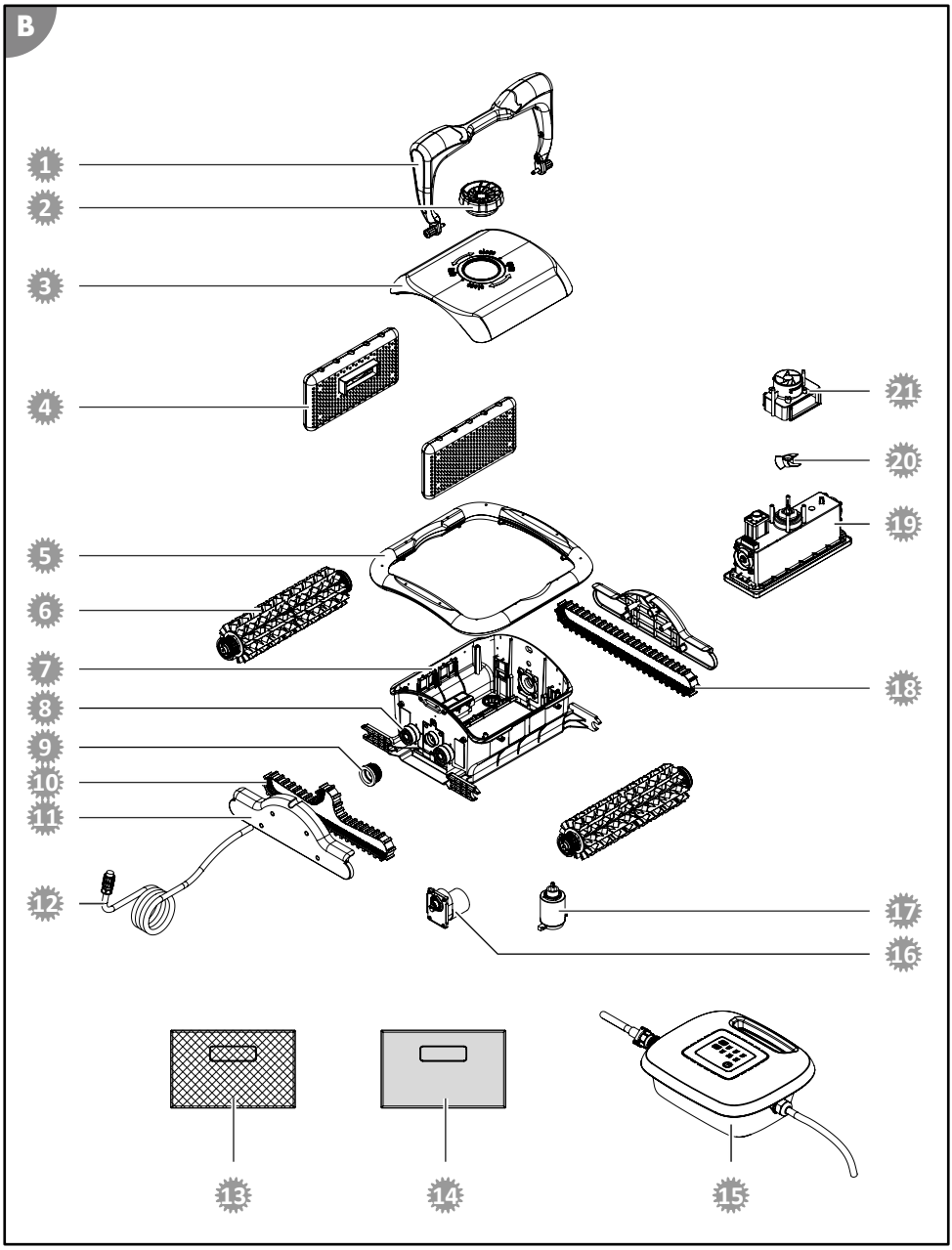

es

1. 061955 - asa del estabilizador
2. 099117 - tornillo de fijación
3. 099118 - parte superior
4. 099119 - unidad de filtrado
5. 061954 - protección frente a los golpes
6. 099123 - rodillo de limpieza
7. 099124 - parte inferior
8. 099125 - rodamiento
9. 099126 - rueda de accionamiento
10. 099129 - correa de accionamiento L
11. 099128 - cubierta lateral
12. 099127 - cable
13. 099134 - bolsa filtrante de plástico, negra
14. 099135 - bolsa filtrante de material no tejido, blanca
15. 099133 - unidad de mando para 061025
16. 099131 - motor de accionamiento
17. 099130 - bomba de filtración
18. 099132 - correa de accionamiento S
19. 061976 - unidad del motor (061025)
20. 099122 - hélice
21. 099121 - salida de agua

Declaración de conformidad

Por la presente, Steinbach International GmbH declara que el dispositivo cumple con las siguientes directivas:

- 2014/35/EU (EN 60335-1:2012+A11:2014; EN 60335-2-41:2003+A1:2004+A2:2010; EN 62233:2008)
- 2014/30/EU (EN 55014-1:2006+A1:2009+A2:2011; EN 55014-2:2015; EN 61000-3-2:2014; EN 61000-3-3:2013)

El texto completo de la declaración de conformidad UE puede solicitarse en la dirección que aparece al final de este manual.

Eliminación

Eliminación del embalaje

Elimine el embalaje por tipos de material. Deseche el papel y cartón a través del servicio de papel reciclado, y los envoltorios a través del servicio de recolección apropiado.

Eliminar el dispositivo antiguo

Los dispositivos viejos no deben eliminarse en la basura doméstica.
Si ya no se puede usar el producto, todo usuario está **obligado por ley a separar los dispositivos viejos de la basura doméstica** y llevarlos, por ejemplo, a un punto de recolección municipal o del distrito. De este modo, se puede garantizar que los dispositivos viejos se reciclan adecuadamente y se evitan consecuencias negativas para el medio ambiente. Por este motivo, los dispositivos eléctricos están señalizados con el símbolo que aparece arriba.

Rozsah dodávky / části zařízení

1. Fixační šroub
2. Horní díl
3. Madlo
4. Spodní díl
5. Plovoucí kabel
6. Plastový filtrační vak, 2x
7. Filtrační jednotka, 2x
8. Řídicí jednotka
9. Vztlaková pomůcka, 4x
10. Záchytné lano
11. Plstěný filtrační vak, 2x

Návod k obsluze (bez obrázku)

CS

Obsah

Přehled **3**
Rozsah dodávky / části zařízení **89**
Obecně **91**
Vysvětlení značek **91**
Bezpečnost **91**
Rozbalení a kontrola rozsahu dodávky **93**
Popis **93**
Popis čističe bazénů 93
Funkce řídicí jednotky 93
Obsluha **95**
Čištění bazénu 95
Vypnutí přístroje 98
Čištění **100**
Čištění přístroje 100
Skladování **100**
Zjišťování poruch **101**
Technické údaje **103**
Náhradní díly **104**
Prohlášení o shodě **105**
Likvidace **105**

Obecně

Přečtěte si návod k obsluze a uchovejte jej

Tento návod k obsluze je součástí čističe bazénů Poolrunner Twin (dále jen „přístroj“). Obsahuje důležité informace o uvedení do provozu a ovládání.

Před použitím přístroje si pečlivě přečtěte návod k obsluze, zejména bezpečnostní pokyny. Nedodržování tohoto návodu k obsluze může vést k těžkým zraněním nebo poškození přístroje.

Návod k obsluze si uschovejte pro další použití. Pokud přístroj poskytnete třetím stranám, bezpodmínečně jim předejte také tento návod k obsluze.

Použití v souladu s určením

Tento přístroj je určen výhradně k průběžnému čištění soukromých bazénů. Přístroj není vhodný pro fóliové bazény s tloušťkou fólie menší než 0,4 mm. Přístroj není vhodný pro přepadové, nerezové a kachličkované bazény, ani bazény se vzduchovým prstencem.

Přístroj není vhodný pro plavecké bazény s pevně montovanými schody.

U laminátových bazénů může být za určitých okolností čištění stěn omezené.

Je určen výhradně pro soukromé použití a není vhodný pro komerční použití. Používejte přístroj pouze způsobem popsaným v tomto návodu k obsluze. Jakékoli jiné používání je považováno za nesprávné používání a může způsobit věcné škody nebo dokonce škody na zdraví. Přístroj není hračka pro děti.

Výrobce ani prodejce neručí na škody, které vznikly nesprávným nebo špatným používáním.

CS

Vysvětlení značek

V tomto návodu k obsluze, na přístroji nebo na obalu jsou použity následující symboly.

Zde naleznete užitečné doplňující informace.

Nebezpečí poškození!
Obal neotvírejte ostrými nebo špičatými předměty (např. nožem)

Bezpečnost

V tomto návodu k obsluze se používají následující signální slova.

⚠ **VAROVÁNÍ!**	Tento signální symbol/slovo označuje nebezpečí se středním stupněm rizika, které, pokud mu nebude zabráněno, může mít za následek smrt nebo těžké zranění.
⚠ **POZOR!**	Tento signální symbol/slovo označuje nebezpečí s nízkým stupněm rizika, které, pokud mu nebude zabráněno, může mít za následek malé nebo lehké zranění.
UPOZORNĚNÍ!	Toto signální slovo varuje před možnými materiálními škodami.

Všeobecné bezpečnostní pokyny

⚠ VAROVÁNÍ!

Nebezpečí úrazu elektrickým proudem!

Chybná elektroinstalace nebo příliš vysoké síťové napětí mohou způsobit elektrický výboj.

- Síťový kabel připojte pouze tehdy, když síťové napětí zásuvky souhlasí s údajem na typovém štítku.
- Připojte síťový kabel jen k dobře přístupné zásuvce, abyste síťový kabel v případě poruchy rychle mohli odpojit od elektrické sítě.

- Síťový kabel připojujte pouze k uzemněné zásuvce s ochranným vodičem.
- Používejte přístroj jen s připojením k zásuvce s ochranným vodičem s jištěním maximálně 16 A.
- Přístroj musí být napájen přes ochranný vypínač proti chybnému proudu s domezovacím chybovým proudem max. 30 mA.
- Neprovozujte přístroj, pokud vykazuje viditelná poškození nebo pokud je připojovací kabel závadný.
- Přístroj neotevírejte – opravu přenechte odborným pracovníkům. V příslušném případě se obraťte na servisní adresu na zadní straně návodu. V případě samostatně provedených oprav, neodborného připojení nebo nesprávné obsluhy jsou nároky na uplatnění záruky a garance vyloučeny.
- Síťového kabelu se nikdy nedotýkejte vlhkýma rukama.
- Síťový kabel nikdy nevytahujte ze zásuvky tahem za kabel, nýbrž vždy za zástrčku.
- Připojovací kabel nikdy nepoužívejte jako nosné madlo.
- Udržujte přístroj a připojovací kabel daleko od otevřeného ohně a horkých povrchů.
- Nepokládejte na připojovací kabel žádné předměty.
- Síťový kabel nezakopávejte.
- Připojovací kabel pokládejte tak, aby nehrozilo zakopnutí přes kabel.
- Připojovací kabel nezalamujte ani neveďte přes ostré hrany.
- Přístroj nepoužívejte při bouřce. Vypněte jej a vytáhněte síťový kabel ze zásuvky.
- Když přístroj nepoužíváte nebo je čistíte, popřípadě dojde k poruše, vždy přístroj vypněte a odpojte od elektrické sítě.
- Při opravách se smí používat pouze díly odpovídající původním údajům přístroje. Přístroj obsahuje elektrické a mechanické díly nezbytné pro ochranu proti zdrojům nebezpečí.
- Používejte pouze náhradní díly a příslušenství dodané nebo doporučené výrobcem. Při použití cizích dílů dojde k okamžitému zániku záruky.
- Neprovozujte přístroj s externím časovačem ani se zvláštním dálkovým ovládáním.

UPOZORNĚNÍ!

- Používejte jen řídicí jednotku dodanou s přístrojem a s přístrojem kompatibilní.
- Nenechávejte přístroj nikdy v chodu mimo vodu, protože již po krátké době může dojít k jeho poškození.

Bezpečnostní pokyny pro osoby

⚠ VAROVÁNÍ!

Nebezpečí pro děti a osoby se sníženými tělesnými, smyslovými nebo duševními schopnostmi (např. částečně postižení, starší osoby s omezením tělesných a duševních schopností) nebo nedostatkem zkušeností a znalostí (např. starší děti).

Nesprávné zacházení s přístrojem může mít za následek těžká zranění nebo poškození přístroje.

- Jiným osobám umožněte přístup k přístroji až poté, co si přečetly kompletně tento návod a porozuměly mu nebo byly poučeny o řádném používání a s tím spojenými riziky.
- Nenechávejte nikdy osoby se sníženými fyzickými, smyslovými nebo mentálními schopnostmi (např.: děti nebo opilé osoby) nebo osoby s nedostatečnými zkušenostmi a znalostmi (např.: děti) v blízkosti přístroje bez dozoru.
- Nedovolte dětem ani osobám se sníženými tělesnými, smyslovými nebo duševními schopnostmi, popř. nedostatkem zkušeností a vědomostí, obsluhovat přístroj.
- Nenechávejte děti provádět čištění ani uživatelskou údržbu.
- Děti si s přístrojem nebo s připojovacím kabelem nesmí hrát.
- Přístroj nepoužívejte, jste-li ve stavu sníženého sebeovládání (např. pod vlivem drog, alkoholu nebo léků).

⚠ VAROVÁNÍ!

Nebezpečí zranění při nedostatečné kvalifikaci!

Nedostatečné zkušenosti nebo zručnost při zacházení s potřebnými nástroji a chybějící znalosti místních a normativních ustanovení pro potřebné řemeslné práce mohou mít za následek těžká zranění nebo materiální škody.

- Veškerými pracemi, jejichž rizika neumíte posoudit dostatečnými osobními znalostmi, pověřte kvalifikovaného odborníka.

Rozbalení a kontrola rozsahu dodávky

⚠ VAROVÁNÍ!

Nebezpečí udušení obalovým materiálem!

Uvíznutí hlavy v obalové fólii nebo spolknutí ostatních obalových materiálů může vést k smrti udušením. Speciálně pro děti a osoby s omezenými duševními schopnostmi, které nedokážou odhadnout rizika kvůli svým nedostatečným znalostem a zkušenostem, je zde vyšší potenciál nebezpečí.

- Zajistěte, aby si s obalovým materiálem nehrály děti a osoby s omezenými duševními schopnostmi.

CS

Popis

Popis čističe bazénů

Bateriový čistič bazénů provádí běžné čištění dna a stěn vašeho naplněného bazénu.

Čisticí válce přitom uvolňují ulpívající biofilm.

Odnímatelná filtrační jednotka 7 filtruje z vody uvolněné usazeniny a neklesající látky.

Funkce řídicí jednotky

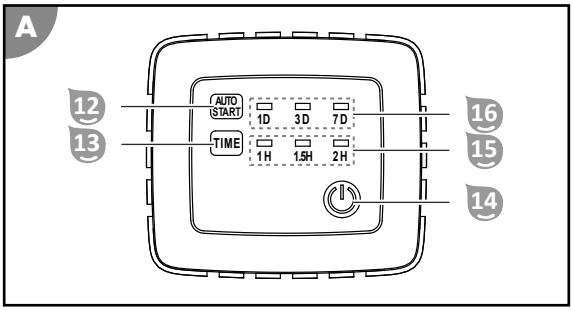

Funkce Automatické spuštění 12 16

Funkce nastavuje automatické spuštění provozu. Slouží k pravidelnému udržovacímu čištění v případě, že přepokládáte, že nebudete bazén delší dobu používat.

V případě, že je funkce Automatické spuštění aktivní, zůstane čistič bazénů ve vodě. Tato funkce se smí tedy používat výhradně tehdy, pokud je zajištěno, že do bazénu nikdo nevstoupí. Před obnovením koupání se musí čistič bazénů z bazénu vytáhnout!

Tlačítko AUTOSTART 12 přepíná čisticí intervaly. Kontrolka LED 16 ukazuje před a po spuštění provozu aktuálně zvolený režim nepřerušovaným světlem. Není-li aktivní žádný čisticí interval, blikají všechny LED nebo žádná z LED na ukazateli LED 16 nesvítí.

- 1D opakuje čištění denně.
- 3D opakuje čištění každé 3 dny.
- 7D opakuje čištění každých 7 dní.

Funkce Time 13 15

Funkce nastavuje dobu běhu.

Tlačítko TIME 13 slouží k přepínání mezi dobami běhu. LED kontrolka 15 ukazuje podle spuštění provozu aktuálně zvolený a aktivní režim blikáním.

- 1H ukončí čištění po 1 hodině.
- 1.5H ukončí čištění po 1,5 hodině.
- 2H ukončí čištění po 2 hodinách.

Funkce Zap/Vyp 14

Tato funkce zapíná a vypíná přístroj.

Tlačítko ON/OFF 14 má střídavě tyto funkce:

- ON zapíná přístroj a současně spouští čištění.
- OFF zastavuje čištění a současně vypíná přístroj.

Obsluha

⚠ VAROVÁNÍ!

Životu nebezpečné při provozu během koupání!

Může dojít k nasátí vlasů nebo oděvu nebo k zachycení čisticím prvkem a v extrémním případě mohou být drženy osoby pod vodou a může jim být bráněno ve vynoření.

- Přístroj nikdy neprovozujte, pokud jsou v bazénu osoby.
- Zabraňte přístupu do bazénu, pokud je přístroj provozován.

⚠ VAROVÁNÍ!

Nebezpečí úrazu elektrickým proudem!

Pokud řídicí jednotka připojená k elektrické síti spadne do naplněného bazénu, dojde k elektrickému výboji.

- Než přístroj vyjmete z bazénu, vytáhněte síťovou zástrčku ze zásuvky.

⚠ VAROVÁNÍ!

Nebezpečí úrazu elektrickým proudem!

Manipulace se síťovou zástrčkou vlhkýma rukama může způsobit zasažení elektrickým proudem.

- Na síťovou zástrčku nikdy nesahejte mokrýma rukama.

UPOZORNĚNÍ!

Může dojít k poškození položeného kabelu sekačkou na trávu.

- Kabely pokládejte tak, aby nedošlo k jejich poškození např. sekačkou na trávu a podobnými přístroji.

UPOZORNĚNÍ!

Vysoké teploty mohou poškodit řídicí jednotku.

- Řídicí jednotku nezakrývejte.
- Odložte řídicí jednotku pokud možno do stínu.

Před každým použitím zkontrolujte:

- Vykazuje přístroj viditelná poškození?
- Vykazují ovládací prvky viditelná poškození?
- Je zajištěna funkčnost jednotlivých dílů?
- Je příslušenství v bezvadném stavu?
- Jsou všechny kabely v bezvadném stavu?

Poškozený přístroj nebo příslušenství neuvádějte do provozu. Nechte jej zkontrolovat a opravit výrobcem nebo jeho zákaznickým servisem, popř. kvalifikovaným techníkem.

Čištění bazénu

Před čištěním bazénu věnujte pozornost následujícím bodům:

- Odstraňte případné kryty, popř. fólie z bazénu.
- Odstraňte z bazénu překážky (např. žebřík).
- Filtrační zařízení alespoň hodinu před zahájením čištění vypněte, aby se nečistoty ve vodě mohly usadit na dně.
- Nenechávejte přístroj nikdy v chodu mimo vodu, protože již po krátké době může dojít k jeho poškození.

Pro vyčištění bazénu postupujte následovně:

1. Zvolte filtrační vak podle druhu znečištění.

2. Vložte filtrační jednotky.
3. Vložte přístroj do bazénu.
4. Připojte řídicí jednotku k přístroji a k napájení.
5. Vyberte požadovanou funkci automatického spuštění. Viz kapitola „Funkce řídicí jednotky“.
6. Spusťte čisticí program a upravte dobu běhu podle velikosti svého bazénu. Viz kapitola „Funkce řídicí jednotky“.

Vyberte filtrační vak

Přístroj se dodává s různě jemnými filtračními vaky.

Vyberte vhodný filtrační vak podle druhu znečištění nebo nejprve proveďte hrubé a následně jemné čištění.

hrubá znečištění

Plastový filtrační vak (černý) 6 na hmyz a listí

jemná znečištění

Plstěný filtrační vak (bílý) 11 na pyl z květů a písek

UPOZORNĚNÍ!

Filtrační vaky přetažené přes sebe mohou způsobit přehřátí motoru.
- Nikdy přes filtrační jednotku nepřetahujte více než jeden filtrační vak.

Vložení filtračních jednotek

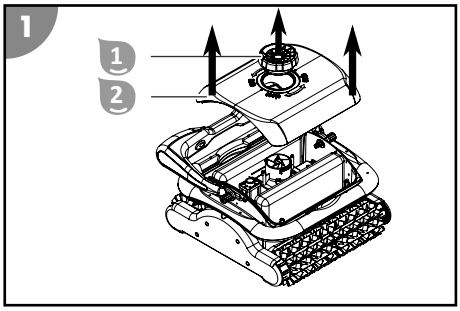

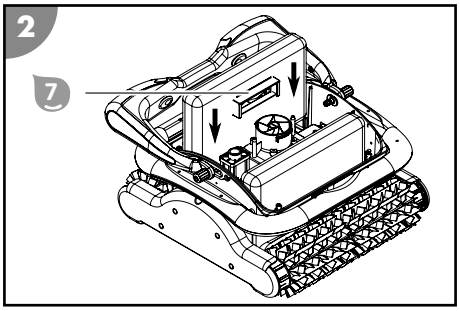

1. Odšroubujte fixační šroub 1.
2. Odejměte horní díl 2.
3. Vsuňte filtrační jednotky 7 podél vedení až na doraz dovnitř přístroje.
4. Nasaďte horní díl 2 a znovu jej přišroubujte pomocí fixačního šroubu 1.

Filtrační jednotky jsou vloženy.

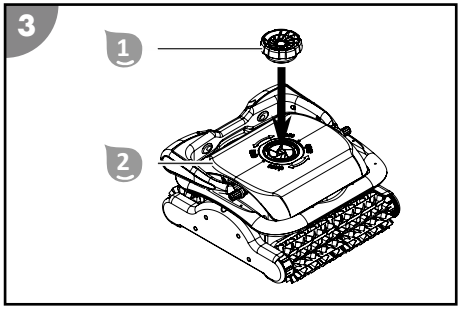

Montáž vztlakových pomůcek

1. Odšroubujte fixační šroub 1.
2. Odejměte horní díl 2.

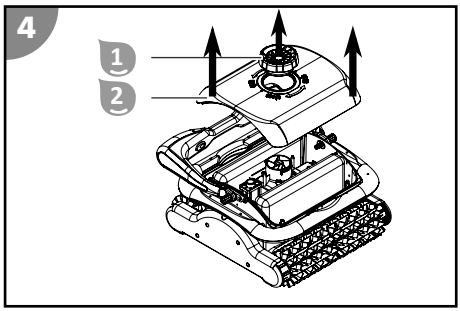

3. Přilepte dvě samolepicí vztlakové pomůcky 9 úhlopříčně proti sobě na vnitřní stranu horního dílu 2.
   Pokud má přístroj i nadále příliš malý vztlak, namontujte dvě další vztlakové pomůcky 9 vedle již instalovaných pomůcek.
4. Nasaďte horní díl 2 a znovu jej přišroubujte pomocí fixačního šroubu 1.

Vztlakové pomůcky jsou namontovány.

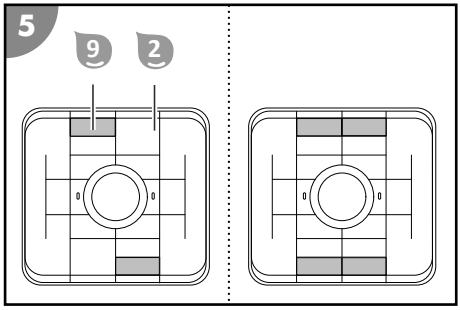

Vložení přístroje do bazénu

1. Zcela odviňte plovoucí kabel 5 a položte jej bez překroucení vedle bazénu.
2. Držte přístroj pevně za madlo 3 a pomalu jej ponořte do vody (s mírným nakloněním dopředu), dokud z něho zcela neunikne vzduch.
3. Nechte přístroj klesnout ke dnu. Abyste mohli klesání kontrolovat, pomalu spouštějte plovoucí kabel 5.
   Dávejte pozor na to, aby se přístroj dotýkal dna bazénu spodní stranou a aby se mohlo bez překážek spustit čištění ve směru do středu bazénu.

Přístroj je vložen do bazénu.

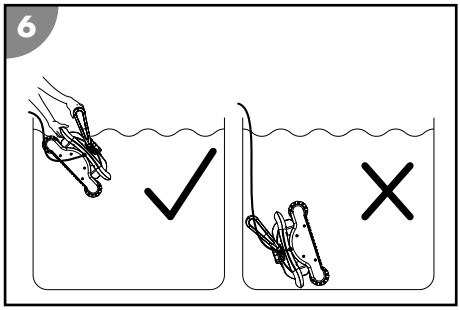

Připojení řídicí jednotky

1. Vkládejte do vody jen takovou část plovoucího kabelu 5, aby přístroj dosáhl na všechna místa v bazénu.

CS

2. Zapojte zástrčku plovoucího kabelu 5 ve správné poloze k řídicí jednotce 8 a spojení zajistěte šroubem.

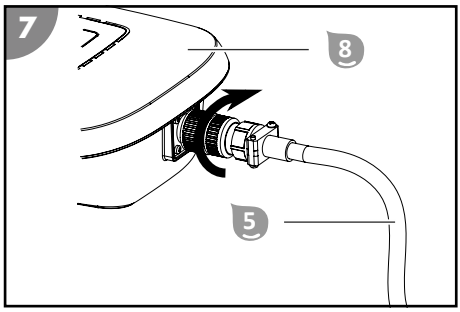

3. Připevněte řídicí jednotku 8 do vzdálenosti alespoň A = 3,5 m k bazénu pomocí pojistného lana 10, aby nemohlo dojít k jejímu vtažení do vody.
4. Připojte síťovou zástrčku pomocí zásuvky s ochranným vodičem.

Řídicí jednotka je připojena.

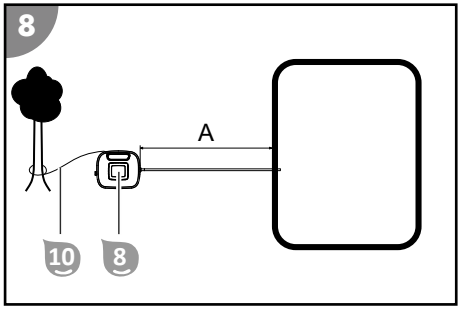

Spuštění čištění

1. Stiskněte tlačítko AUTOSTART na řídicí jednotce.

   Kontrolka ukazuje nastavení naposledy zvolené funkce automatického spuštění. Pokud není zvoleno periodické čištění, všechny LED funkce automatické spuštění blikají.

2. Vyberte svou požadovanou funkci automatického spuštění stisknutím tlačítka AUTOSTART.
3. Stiskněte tlačítko ON/OFF na řídicí jednotce.
   Případně upravte dobu provozu podle velikosti svého bazénu.

Čištění je spuštěno, kontrolka indikuje nastavení naposledy zvoleného čisticího programu a LED doby běhu začne blikat.

Vypnutí přístroje

Pro vypnutí přístroje postupujte následovně:

1. Po dokončení čisticího programu vypněte přístroj.
2. Odpojte řídicí jednotku od elektrického napájení a od přístroje.
3. Vyzdvihněte přístroj z bazénu.
4. Vyčistěte filtrační jednotky a přístroj samotný.
5. Používáte-li funkci Automatické spuštění, vložte přístroj následně znovu do bazénu a připojte řídicí jednotku k přístroji a k elektrickému napájení.

Ukončení čištění

Čištění se po uplynutí nastaveného času automaticky ukončí.

Všechny LED indikující dobu běhu blikají.

Předčasné ukončení čištění

1. Stiskněte tlačítko ON/OFF .

Řídicí jednotka se vypne, všechny LED kontrolky zhasnou.

Odpojení řídicí jednotky

1. Odpojte síťovou zástrčku od zásuvky s ochranným vodičem.
2. Povolte šroubové spojení zástrčky na řídicí jednotce 8 a odpojte plovoucí kabel 5.

Řídicí jednotka je odpojena.

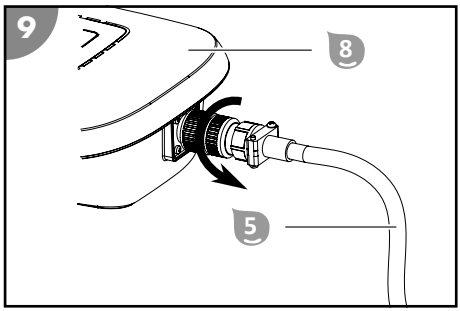

Zdvihnutí přístroje z bazénu

1. Táhněte přístroj za plovoucí kabel 5 pomalu po vodní hladině, až budete mít madlo 3 na dosah.
2. Pomocí madla vytáhněte přístroj pomalu z vody a držte ho nad vodní hladinou.
   Po 10–15 sekundách odteče věší část vody nahromaděné ve skříni zpět do bazénu.
3. Postavte přístroj vedle bazénu.

Přístroj je vyzdvihnut z bazénu.

Abyste zajistili další bezporuchový provoz, čistěte přístroj po každém použití.

CS

Čištění

Čistěte přístroj pouze běžně dostupným čističem na koupelny, čistou vodou z vodovodu a hadříkem, který nepouští chloupky. Agresivní čisticí prostředky mohou přístroj poškodit. Sprchu osušte pomocí utěrky, která nepouští vlákna.

Čištění přístroje

1. Vyjměte a vyčistěte filtrační jednotky.
2. Vypláchněte přístroj a plovoucí kabel po každém použití čistou vodou z vodovodu.

Přístroj je vyčištěný.

Vyjmutí filtračních jednotek

1. Odšroubujte fixační šroub 1.
2. Odejměte horní díl 2.

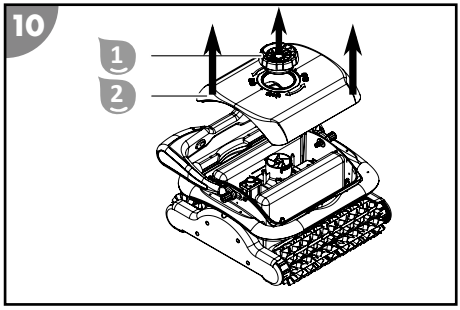

3. Vytáhněte filtrační jednotky 7 směrem rovně vzhůru ven z přístroje.

Filtrační jednotky jsou vyjmuty.

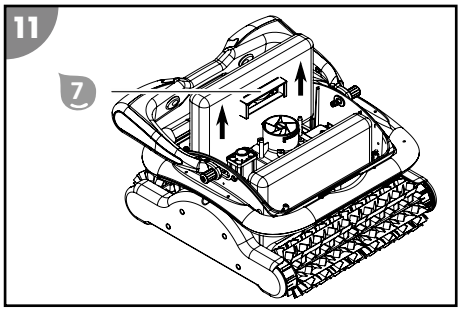

Čištění filtračních jednotek

1. Otevřete suchý zip filtračního vaku 6 nebo 11 a vytáhněte je z filtračních jednotek 7.
2. Pečlivě vypláchněte filtrační jednotky 7 a filtrační vaky 6 nebo 11 čistou vodou z vodovodu.
3. Vytáhněte vyčištěné filtrační vaky 6 nebo 11, přitom dodržte polohu vyjmutí přes filtrační jednotky 7 a zavřete suchý zip.

Filtrační jednotky jsou vyčištěny.

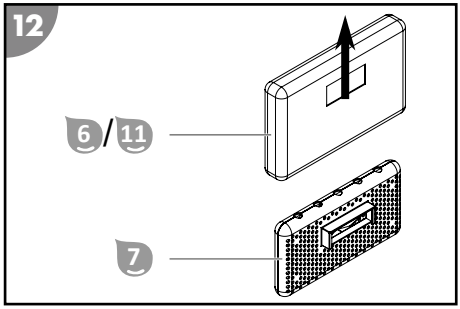

Skladování

1. Přístroj důkladně vyčistěte (viz kapitola „Čištění“).

2. Nechte všechny díly zcela oschnout.
3. Potom přístroj a příslušenství uskladněte na suchém místě nevystaveném mrazu (≥ +5 °C) mimo přímé sluneční záření.

Zjišťování poruch

Projev chyby	Příčina	Odstranění
1H+1.5H blikají se signálním tónem	Čerpadlo je přetíženo.	Zastavte přístroj a zkontrolujte, zda pojezdové kolo není blokováno cizím tělesem.
1.5H+2H blikají se signálním tónem	Hnací motor je přetížený.	Zkontrolujte hnací řemen.
1H+2H blikají se signálním tónem	Přístroj není ve vodě.	Zastavte přístroj, ponořte jej do vody a spusťte přístroj znovu.
Kabel je překroucený nebo zamotaný.	Kabel nebyl zcela uvolněn.	Vypněte přístroj, odpojte kabel a rozmotejte jej.
	Kabel ve vodě je příliš dlouhý.	Vytáhněte nadbytečnou část kabelu z vody. Kabel ve vodě by měl být jen tak dlouhý, aby přístroj dosáhl na všechna místa v bazénu.
	Přístroj se zachytává na výtokové mříži.	Vypněte filtrační zařízení bazénu.
Přístroj nedosáhne do všech míst.	Řídicí jednotka byla nesprávně nastavena.	Nastavte řídicí jednotku do takové polohy, aby přístroj dobře dosáhl do všech míst.
	Cirkulace vody bazénu je zapnuta.	Vypněte filtrační zařízení bazénu.
	Kabel je příliš krátký.	Vložte potřebnou délku kabelu do bazénu, aby přístroj dosáhl do všech míst bazénu. Dbejte přitom na minimální vzdálenost řídicí jednotky od bazénu.

Projev chyby	Příčina	Odstranění
Přístroj nevyjede po celé výšce stěny nahoru.	Filtr je ucpaný.	Vyčistěte filtry.
	Na stěnách rostou řasy.	Předčistěte stěny bazénu manuálně. Zkontrolujete příčinu růstu řas (např. hodnotu pH) a bojujte proti ní. Používejte čistič bazénů častěji.
	Teplota vody je příliš vysoká nebo příliš nízká.	Provozuje přístroj při provozní teplotě vody (viz kapitola „Technické údaje“).
	Hnací řemen nebo čisticí válce jsou opotřebované.	Zkontrolujte opotřebení hnacího řemene a čisticích válců a případně je vyměňte.
	Přístroj je příliš lehký a převrací se.	Vypněte přístroj a nechte uniknout všechen vzduch.
	Hodnota pH a hodnota chloru je nesprávně nastavena.	Nastavte správnou hodnotu pH a hodnotu chlóru (viz kapitola „Technické údaje“).
	Přístroj má příliš nízký vztlak.	Namontujte přídavné vztlakové pomůcky z rozsahu dodávky (viz kapitola „Montáž vztlakových pomůcek“).
Přístroj nefunguje.	Řídicí jednotka není zcela zasunuta.	Zkontrolujte zasunutí konektoru síťového kabelu a řídicí jednotky.
	Řídicí jednotka potřebuje jiné napětí než je místně dostupné.	Obraťte se na zákaznický servis.
Přístroj neklesá.	V přístroji se nachází vzduch.	Vypněte přístroj a nechte uniknout všechen vzduch.
	Obsah soli je příliš vysoký a přístroj má větší vztlak.	Nastavte správně obsah soli. Viz kapitola „Technické údaje“.
Přístroj se vynořuje.	Přístroj se posouvá příliš vysoko nebo se uvnitř přístroje nachází vzduch.	Vypněte přístroj a nechte uniknout všechen vzduch.
	Obsah soli je příliš vysoký a přístroj má větší vztlak.	Nastavte správně obsah soli. Viz kapitola „Technické údaje“.
Hnací řemen se trhá.	V pohonu se nachází cizí předměty.	Obraťte se na zákaznický servis.

Pokud nelze poruchu odstranit, kontaktujte zákaznický servis uvedený na poslední straně.

Technické údaje

ČISTIČ BAZÉNŮ

Model:	HJ2042
Číslo výrobku:	061025
Šířka čisticího prvku:	361 mm
Rychlost:	max. 12 m/min
Ponorná hloubka:	max. 2,0 m
Filtrační jednotka:	100 µm
Stupeň krytí:	IPX8
Ovládání aplikace	není k dispozici
Okolní teplota:	10 až 40 °C

ŘÍDICÍ JEDNOTKA

Délka kabelu k přístroji:	18 m
Jmenovitý výkon:	200 W
Provozní napětí a frekvence:	220–240 V~, 50 Hz
Výstupní napětí:	20 V =
Stupeň krytí:	IPX5

BAZÉN

Velikost bazénu – plocha dna:	max. 200 m²
Obsah soli ve vodě (elektrolýza soli):	< 0,5 %
Teplota vody:	10 až 35 °C

CS

Náhradní díly

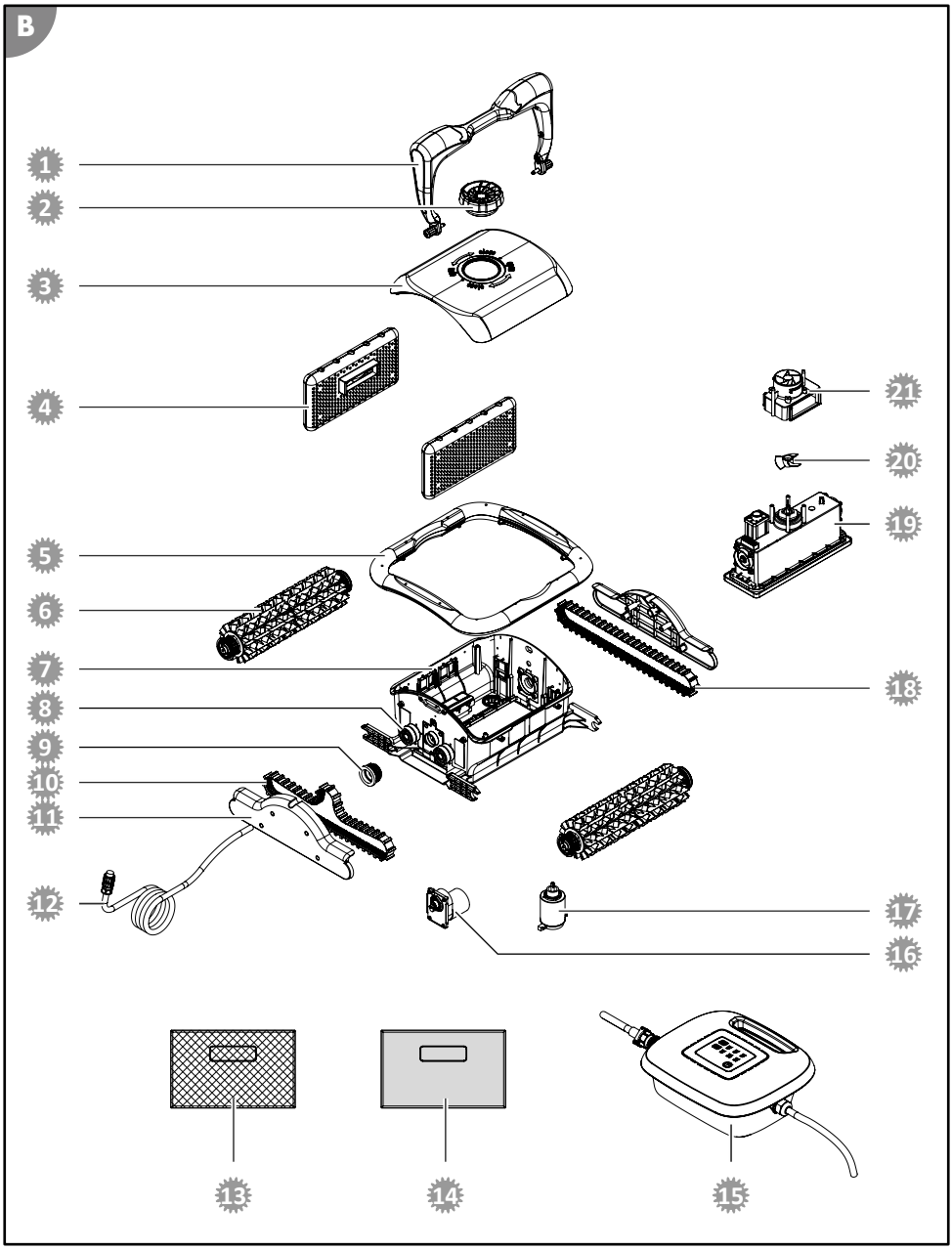

1 061955 – Madlo stabilizátoru
2 099117 – Fixační šroub
3 099118 – Horní díl
4 099119 – Filtrační jednotka
5 061954 – ochrana proti nárazu
6 099123 – čisticí válec
7 099124 – spodní díl
8 099125 – ložisko
9 099126 – hnací kolo
10 099129 – hnací řemen L
11 099128 – boční kryt
12 099127 – kabel
13 099134 – plastový filtrační vak, černý
14 099135 – plstěný filtrační vak, bílý
15 099133 – řídicí jednotka pro 061025
16 099131 – hnací motor
17 099130 – filtrační čerpadlo
18 099132 – hnací řemen S
19 061976 – motorová jednotka (061025)
20 099122 – vrtule
21 099121 – výstup vody

CS

Prohlášení o shodě

Společnost Steinbach International GmbH tímto prohlašuje, že přístroj odpovídá následujícím směrnicím:

- 2014/35/EU (EN 60335-1:2012+A11:2014; EN 60335-2-41:2003+A1:2004+A2:2010; EN 62233:2008)
- 2014/30/EU (EN 55014-1:2006+A1:2009+A2:2011; EN 55014-2:2015; EN 61000-3-2:2014; EN 61000-3-3:2013)

Úplný text prohlášení o shodě pro EU si můžete vyžádat na adrese uvedené na konci tohoto návodu.

Likvidace

Likvidace obalu

Obal vyhazujte vytříděný. Lepenku a kartón zlikvidujte jako starý papír, fólie předejte k recyklaci.

Likvidace starého přístroje

Staré přístroje nepatří do domovního odpadu!
Pokud už nebudete chtít přístroj používat, je každý spotřebitel **ze zákona povinen staré přístroje zlikvidovat vytříděné mimo domovní odpad**, např. jej odevzdat do sběrného dvora ve své obci/části města. Tím se zajistí, aby byly staré přístroje odborně zrecyklovány a zabránilo se negativnímu dopadu na životní prostředí. Proto jsou elektrické přístroje označeny výše uvedeným symbolem.

A szállítás terjedelme / A készülék részei

1. Rögzítő csavar
2. Felső rész
3. Fogantyú
4. Alsó rész
5. Úszókábel
6. Műanyag szűrőtasak, 2 db
7. Szűrő egység, 2 db
8. Vezérlő egység
9. Úszó tartozékok, 4 db
10. Biztosítókötél
11. Textil szűrőtasak, 2 db

Használati útmutató (kép nélkül)

Tartalom

Áttekintés **3**
A szállítás terjedelme / A készülék részei **106**
Általános tudnivalók **108**
Jelmagyarázat **108**
Biztonság **108**
A termék kicsomagolása és a szállítási terjedelem ellenőrzése **110**
Leírás **111**
Az úszómedence tisztító leírása 111
A vezérlő egység funkciói 111
Használat **112**
A medence tisztítása 112
Készülék használaton kívül helyezése 115
Tisztítás **117**
Készülék tisztítása 117
Tárolás **117**
Hibakeresés **118**
Műszaki adatok **120**
Pótalkatrészek **121**
Megfelelőségi nyilatkozat **122**
Leselejtezés **122**

hu

Általános tudnivalók

A használati útmutató elolvasása és megőrzése

Ez a használati útmutató a Poolrunner Twin úszómedence tisztítóhoz tartozik (a továbbiakban úgy is mint „készülék”). Fontos információkat tartalmaz az üzembe helyezésére és a kezelésre vonatkozóan.

A készülék üzembe helyezése előtt figyelmesen olvassa el a használati útmutatót, különösen a biztonsági utasításokat. A használati útmutató figyelmen kívül hagyása a készülék komoly sérüléséhez vagy károsodásához vezethet.

A későbbi használathoz őrizze meg a használati útmutatót. Amennyiben a készüléket továbbadja harmadik fél részére, feltétlenül adja oda a használati útmutatót is.

Rendeltetésszerű használat

Ez a készülék kizárólag magán használatú úszómedence fenntartási tisztítására készült. A készülék nem alkalmas 0,4 mm-nél A készülék nem alkalmas feszített víztükrű, nemesacéllal vagy csempével burkolt, valamint felfújható medence tisztítására.vékonyabb fóliával fóliázott medence tisztítására.

A készülék nem alkalmas beépített lépcsővel ellátott úszómedencéhez.

Ha a medence üvegszállal megerősített műanyagból van, az bizonyos esetekben korlátozhatja a fal tisztítását.

A készülék kizárólag magán használatra készült, és nem alkalmas ipari célokra. Csak a használati útmutatóban leírtak szerint használja a készüléket. Minden más felhasználás rendeltetésellenesnek minősül és tárgyi károsodást, vagy akár személyi sérülést is okozhat. A készülék nem gyerekjáték.

A gyártó vagy a kereskedő nem vállal felelősséget a nem rendeltetésszerű vagy helytelen használatból származó károkért.

Jelmagyarázat

A használati útmutatóban, a készüléken vagy a csomagoláson a következő szimbólumok használatosak.

Itt további hasznos információkat talál.

Tárgyi sérülés veszélye!
A csomagolást ne éles vagy hegyes tárggyal (pl. késsel) nyissa ki.

Biztonság

Ebben a használati útmutatóban a következő jelzőszavakat használjuk.

⚠ **FIGYELMEZTETÉS!**	Ez a figyelmeztető szimbólum/szó olyan közepes kockázati szintű veszélyt jelez, amely halálhoz vagy súlyos sérüléshez vezethet, ha nem védik ki.
⚠ **VIGYÁZAT!**	Ez a figyelmeztető szimbólum/szó olyan alacsony kockázati szintű veszélyt jelez, amely csekély vagy közepes mértékű sérüléshez vezethet, ha nem védik ki.
ÉRTESÍTÉS!	Ez a szó az esetleges anyagi károkra figyelmeztet.

Általános biztonsági utasítások

⚠ FIGYELMEZTETÉS!

Áramütés veszélye!

A hibás villamos bekötés vagy a túl magas hálózati feszültség áramütéshez vezethet.

- Csak akkor csatlakoztassa a hálózati kábelt, ha a konnektor hálózati feszültsége egyezik a típustáblán megadott adatokkal.
- A hálózati kábelt csak egy könnyen hozzáférhető konnektorba dugja be, hogy hiba esetén gyorsan leválaszthassa az áramellátásról.
- A hálózati tápkábelt csak földelt konnektorba csatlakoztassa.
- A készüléket csak olyan érintésvédelemmel ellátott konnektorról használja, ami maximum 16 A-re biztosított.
- A készüléket el kell látni egy maximum 30 mA névleges maradványáramú maradékáram-védőberendezéssel.
- Ne üzemeltesse a készüléket, ha látható károkat tapasztal vagy a csatlakozókábel hibás.
- Ne nyissa fel a készüléket, a javításokat szakemberrel végeztesse el. Ezzel kapcsolatban forduljon az útmutató hátoldalán látható szervizhez. Saját részről történő javítások, szakszerűtlen csatlakoztatás vagy helytelen kezelés esetén nem vállalunk felelősséget, és a garancia érvényét veszti.
- Soha ne dugja be a hálózati kábelt nedves kézzel.
- A hálózati kábelt soha ne a kábelnél fogva húzza ki a konnektorból, hanem mindig a dugónál fogja meg.
- Soha ne használja a csatlakozókábelt fogantyúként.
- A készüléket és a csatlakozókábelt tartsa távol nyílt lángtól és forró felületektől.
- Ne állítson tárgyakat a csatlakozókábelre.
- A hálózati tápkábelt soha ne ássa el.
- Úgy helyezze el a csatlakozókábelt, hogy ne lehessen elesni benne.
- Ne törje meg a csatlakozókábelt, és ne fektesse éles élekre.
- Ne használja a készüléket viharban. Kapcsolja ki és húzzak ki a hálózati kábelt a konnektorból.
- Ha nem használja a készüléket, vagy éppen tisztítja, vagy ha működési hiba lép fel, mindig kapcsolja ki az eszközt, és válassza le az áramforrásról.
- Javításánál csak olyan alkatrészeket szabad használni, amelyek megfelelnek az eredeti készülékadatoknak. A eszközben olyan elektromos és mechanikus részegységek találhatóak, melyek nélkülözhetetlenek a veszélyforrások elleni védelemhez.
- Csak olyan alkatrészeket és tartozékokat használjon, amelyeket a gyártó szállít vagy ajánl. Idegen alkatrészek használata esetén azonnal megszűnik minden garanciaigény.
- A készüléket soha ne működtesse külső időkapcsolóval vagy külön távirányítóval.

ÉRTESÍTÉS!

- Csak a csomagban található, az Ön készülékéhez illő vezérlő egységet használja.
- Soha ne hagyja a készüléket a vízen kívül járni, mivel az rövid idő alatt károsodáshoz vezethet.

Biztonsági utasítások az emberek számára

⚠ FIGYELMEZTETÉS!

Veszélyes a gyermekekre és a korlátozott fizikai, érzékszervi vagy mentális képességű személyekre (például az idősebb emberekre, és azokra, akik nincsenek fizikai vagy szellemi képességeik teljes birtokában) vagy azon személyekre, akik nem rendelkeznek megfelelő tapasztalattal és tudással (például a nagyobb gyerekekre).

A készülék szakszerűtlen kezelése súlyos sérülésekhez vagy a készülék károsodásához vezethet.

- Más személyeknek csak akkor engedje meg, hogy hozzáférjenek a készülékhez, ha ezt az útmutatót teljesen elolvasták, megértették, vagy a készülék rendeltetésszerű használatáról és az azzal járó veszélyekről oktatásban részesültek.
- Soha ne hagyjon korlátozott testi, érzékszervi vagy mentális képességekkel rendelkező személyeket (pl. gyerekeket vagy ittas személyeket), illetve tapasztalattal és ismeretekkel nem rendelkező személyeket (pl. gyerekeket) felügyelet nélkül a készülék közelében.
- Soha ne engedjen gyerekeket vagy gyenge fizikai, érzékelési vagy mentális képességekkel rendelkező, ill. tapasztalat és szaktudás nélküli személyeket a készülékkel dolgozni.
- Ne hagyja, hogy a termék tisztítását vagy felhasználói karbantartását gyermekek végezzék.
- Gyermekek nem játszhatnak a készülékkel vagy a csatlakozóvezetékével.
- Ne használja a készüléket, ha valamilyen szer hatása alatt áll (pl. drog, alkohol, gyógyszerek).

⚠ FIGYELMEZTETÉS!

Sérülésveszély hiányos képzettség következtében!

A szükséges szerszámok tapasztalatlan vagy ügyetlen kezelése, valamint a szükséges kézműves munkára vonatkozó regionális vagy előírt rendelkezések hiányos ismerete komoly sérüléseket vagy anyagi károkat okozhat.

- Minden olyan munkával, amelynek kockázatát személyes tapasztalatával nem tudja felbecsülni, minősített szakembert bízzon meg.

A termék kicsomagolása és a szállítási terjedelem ellenőrzése

⚠ FIGYELMEZTETÉS!

Fulladásveszély a csomagolóanyag következtében!

A csomagolófóliába gabalyodott fej, vagy valamilyen csomagolóanyag lenyelése fulladásos halálhoz vezethet. Különösen gyermekek, valamint szellemi fogyatékkal élő emberek számára áll fenn megnövekedett veszély, akik a kockázatot ismeret és tapasztalat hiányában nem tudják felbecsülni.

- Ügyeljen arra, hogy a gyermekek, valamint a szellemi fogyatékkal élő emberek ne játsszanak a csomagolóanyaggal.

Leírás

Az úszómedence tisztító leírása

Az akkumulátoros úszómedence tisztító elvégzi a feltöltött medence aljának és falainak a fenntartó tisztítását.

A tisztító hengerek közben feloldják a rátapadt biofilmet.

A levehető szűrő egység 7 megszűri a kioldott lerakódásokat és lebegő anyagokat a vízből.

A vezérlő egység funkciói

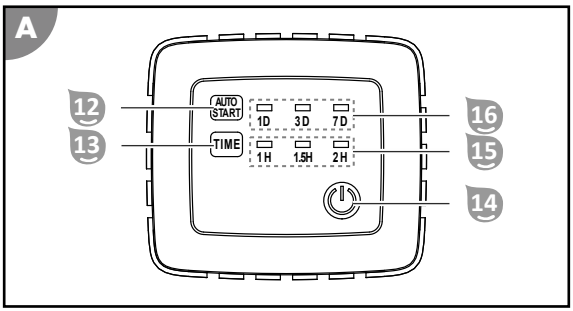

Automata indítás funkció 12 16

A funkció beállítja az automata üzemmódot. A rendszeres, fenntartó tisztításra szolgál, ha az úszómedencét előre láthatóan hosszabb ideig nem használják.

Aktív automata indítás funkció esetén az úszómedence tisztító a vízben marad. Ezt ezért csak akkor szabad használni, ha biztosítva van, hogy nem léphetnek emberek a medencébe. Ujbóli fürdő üzemmód esetén az úszómedence tisztítót el kell távolítani a medencéből!

Az AUTOMATA INDÍTÁS gomb 12 vált a tisztítási időszakok között. A LED kijelző 16 a működés indítása előtt és alatt folyamatos fénnyel mutatja a kiválasztott üzemmódot. Ha nincsen tisztítási időszak beállítva, minden LED villog vagy a LED kijelző 16 egyik LED-je sem világít.

- 1D naponta ismétli a tisztítást.
- 3D háromnaponta ismétli a tisztítást.
- 7D hétnaponta ismétli a tisztítást.

TIME funkció 13 15

Ez a funkció állítja be a futásidőt.

A TIME gomb 13 vált a lehetséges futásidők között. A LED kijelző 15 az indítás után villogással mutatja az aktuálisan beállított és aktív üzemmódot.

- 1H a tisztítást egy óra múlva fejezi be.
- 1.5H a tisztítást 1,5 óra múlva fejezi be.
- 2H a tisztítást 2 óra múlva fejezi be.

Be/ki funkció 14

Ez a funkció kapcsolja be és ki a készüléket.

Az ON/OFF gomb 14 vált a funkciók között:

- ON bekapcsolja a készüléket és egyidejűleg elindítja a tisztítást.
- OFF leállítja a tisztítást és egyidejűleg kikapcsolja a készüléket.

hu

Használat

⚠ FIGYELMEZTETÉS!

Életveszély üzemelés közbeni fürdés esetén!

A készülék beszívhatja a hajat vagy ruhadarabokat, illetve azokat a tisztítóegység fogva tarthatja, így extrém esetben akár a személyeket is víz alatt tarthatja és megakadályozhatja, hogy feljöjjenek a víz fölé.

- Soha ne üzemeltesse a készüléket, ha a medencében személyek tartózkodnak.
- Akadályozza meg a medencébe jutást, ha a készülék üzemel.

⚠ FIGYELMEZTETÉS!

Áramütés veszélye!

Ha az áramellátáshoz csatlakoztatott vezérlő egység beleesik a megtöltött medencébe, az áramütéshez vezet.

- Mindig húzza ki a hálózati dugót a konnektorból, mielőtt a készüléket kiveszi a medencéből.

⚠ FIGYELMEZTETÉS!

Áramütés veszélye!

A hálózati dugó érintése nedves kézzel áramütéshez vezethet.

- Soha ne fogja meg nedves kézzel a hálózati dugót.

ÉRTESÍTÉS!

Egy fűnyíró megsértheti a lefektetett kábelt.

- A kábelt mindig új fektesse le, hogy azt egy fűnyíró vagy más gépek ne sérthessék meg.

ÉRTESÍTÉS!

Magas hőmérsékletek károsíthatják a vezérlő egységet.

- A vezérlő egységet ne takarja le.
- Amennyiben lehetséges, helyezze a vezérlő egységet az árnyékba.

Minden használatba vétel előtt ellenőrizze a következőket:

- Vannak a készüléken látható sérülések?
- Vannak a kezelőegységeken látható sérülések?
- Az egyes elemek működőképesek?
- A tartozékok kifogástalan állapotban vannak?
- Minden vezeték kifogástalan állapotban van?

Ne üzemeltessen sérült készüléket vagy tartozékot. Ellenőriztesse és javíttassa a gyártóval vagy az ügyfélszolgálattal vagy egy hasonlóan képzett szakemberrel.

A medence tisztítása

Vegye figyelembe a következőket, mielőtt nekikezd a medence tisztításának:

- Távolítsa el az esetleges borítást, ill. takarófóliát a medencéről.
- Távolítsa el az akadályokat (pl.: létrát) a medencéből.
- Kapcsolja le a szűrőberendezést legalább egy órával a tisztítás megkezdése előtt, hogy a vízben lévő szennyeződések leüljenek a medence aljára.
- Soha ne hagyja a készüléket a vízen kívül járni, mivel az rövid idő alatt károsodáshoz vezethet.

A medence tisztításához a következőket kell tenni:

1. A szűrőtasakot a szennyeződés jellegétől függően válassza ki.
2. Helyezze be a szűrő egységeket.

3. Helyezze a készüléket a medencébe.
4. Csatlakoztassa a vezérlő egységet a készülékhez és az áramellátáshoz.
5. Válassza ki a kívánt automata indítás funkciót. Lásd "A vezérlő egység funkciói" fejezetet.
6. Indítsa el a tisztító programot, és az üzemidőt igazítsa hozzá a medence méretéhez. Lásd "A vezérlő egység funkciói" fejezetet.

Szűrőtasak kiválasztása

A készüléket különböző finomságú szűrőtasakokkal szállítjuk.

Válassza ki a megfelelő szűrőtasakot a szennyeződés jellege alapján, vagy végezzen el először egy durva, aztán egy finom tisztítást.

Durva szennyeződések

Műanyag szűrőtasak (fekete) 6 rovarokhoz és levelekhez

Finom szennyeződések

Textil szűrőtasak (fehér) 11 virágporhoz és homokhoz

ÉRTESÍTÉS!

Az egymásra húzott szűrőtasakok a motor túlhevüléséhez vezethetnek.
- Soha ne húzzon egynél több szűrőtasakot a szűrő egységre.

Szűrő egységek behelyezése

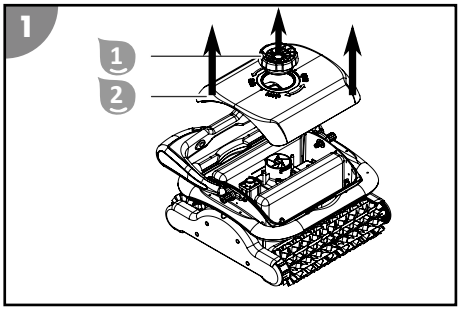

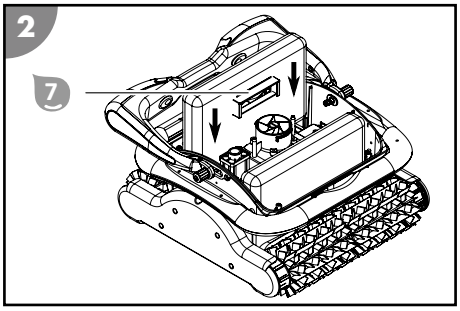

1. Csavarja le a rögzítőcsavart 1.
2. Vegye le a felső részt 2.
3. Tolja a szűrő egységeket 7 a járatok mentén kattanásig a készülékbe.
4. Helyezze vissza a felső részt 2 és rögzítse ismét a rögzítőcsavarral 1.

A szűrő egységeket ezzel behelyezte.

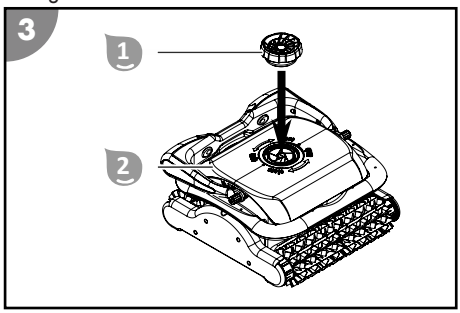

hu

Úszó tartozékok felszerelése

1. Csavarja le a rögzítőcsavart 1.
2. Vegye le a felső részt 2.

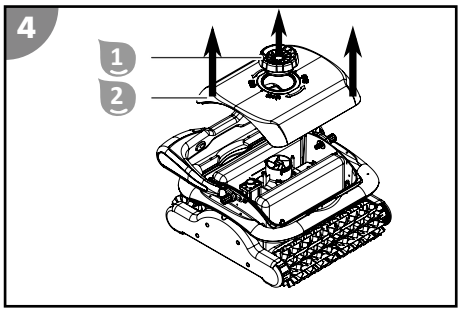

3. Ragassza fel a két öntapadós úszó tartozékot 9 átlósan egymással szemben a felső rész 2 belső oldalára.
   Amennyiben a készülék ezt követően még nem úszik megfelelően, szerelje fel a másik kettő úszó tartozékot 9 is a már felhelyezettek mellé.
4. Helyezze vissza a felső részt 2 és rögzítse ismét a rögzítőcsavarral 1.

Az úszó tartozékok ezzel fel vannak szerelve.

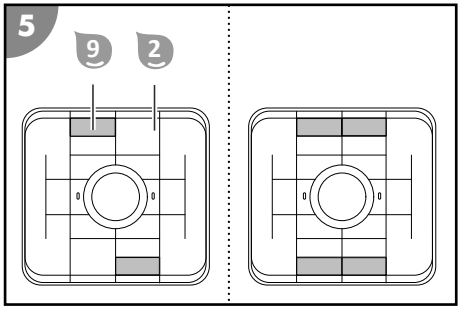

A készülék behelyezése a medencébe

1. Tekerje ki az úszókábelt 5 teljesen, és fektesse csavarodás nélkül a medence mellé.
2. Fogja meg a készüléket a fogantyúnál 3 fogva, és merítse bele lassan a vízbe (enyhén előre döntve), amíg a levegő teljesen távozik belőle.
3. Hagyja a készüléket a medence aljára lesüllyedni, miközben az úszókábelt 5 lassan utána adagolja a lesüllyedés ellenőrzésére.
   Ügyeljen arra, hogy a készülék a medence aljáról feljöhet és a tisztítás a medence közepe felé akadálytalanul megkezdődhet.

A készülék ezzel be van helyezve a medencébe.

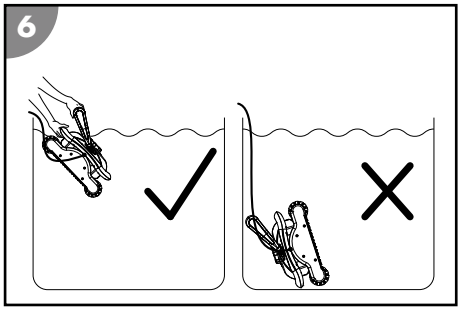

Vezérlő egység csatlakoztatása

1. Az úszókábelből 5 csak annyit engedjen a vízbe, amennyi szükséges ahhoz a készülék a medence minden részét elérje.

2. Az úszókábel 5 hálózati dugóját megfelelő állásban csatlakoztassa a vezérlő egységhez 8, és csavarral rögzítse.

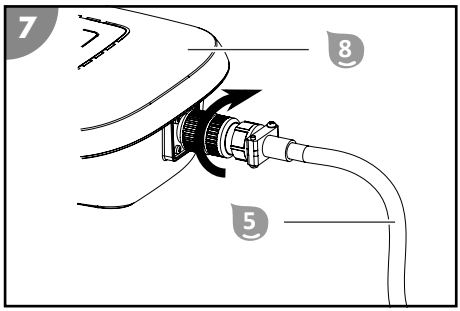

3. Rögzítse a vezérlő egységet 8 a medencétől legalább 3,5 m távolságban a biztosítókötéllel 10, hogy az ne csúszhasson bele a vízbe.
4. Dugja be a hálózati dugót egy földelt konnektorba.

A vezérlő egység ezzel csatlakoztatva van.

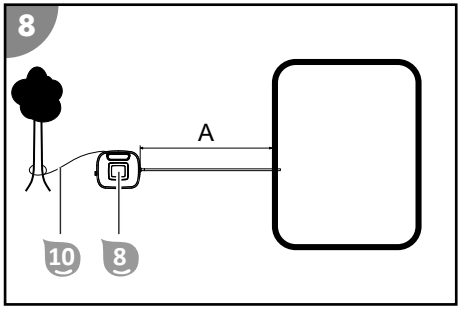

hu

Tisztítás indítása

1. Nyomja meg az AUTOMATA INDÍTÁS gombot a vezérlő egységen.

   A kijelző az utolsóként kiválasztott automata indítási funkció beállítását mutatja. Az automata indítás funkció LED-jei villognak, ha nincsen időszakos tisztítás kiválasztva.

2. Az AUTOMATA INDÍTÁS gomb megnyomásával válassza ki a kívánt automata indítás funkciót.
3. Nyomja meg az ON/OFF gombot a vezérlő egységen.
   A futásidőt igazítsa hozzá a medence méretéhez.

A tisztítás elindult, a kijelző mutatja az utoljára beállított tisztító program beállításait és a futásidőt jelző LED elkezd villogni.

Készülék használaton kívül helyezése

A készülék használaton kívül helyezéséhez a következők szerint járjon el:

1. A tisztító program lejárta után kapcsolja ki a készüléket.
2. Válassza le a vezérlő egységet az áramellátásról és a készülékről.
3. Emelje ki a készüléket a medencéből.
4. Tisztítsa meg a szűrő egységeket és a készüléket.
5. Ha az automata indítás funkciót használja, akkor helyezze a készüléket ismét a medencébe, és csatlakoztassa a vezérlő egységet az áramellátáshoz és a készülékhez.

Tisztítás leállítása

A tisztítás a beállított idő lejártakor automatikusan befejeződik.

A futásidő kijelző minden LED-je villog.

A tisztítás idő előtti leállítása

1. Nyomja le az ON/OFF gombot.

A vezérlő egység kikapcsol, és minden LED kialszik.

Vezérlő egység leválasztása

1. Húzza ki a hálózati dugót a földelt konnektorból.
2. A dugó csavarjait a vezérlő egységen 8 oldja ki, és húzza ki az úszókábelt 5.

A vezérlő egység ezzel le van választva.

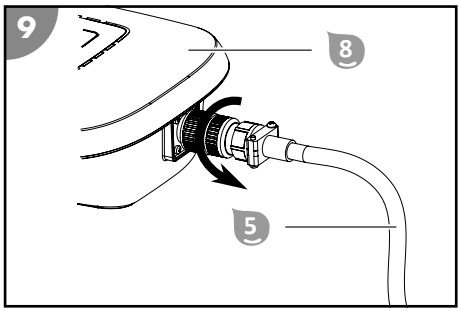

Készülék kiemelése a medencéből

1. A készüléket az úszókábelnél fogva 5 lassan húzza a vízfelszín felé, amíg elérhető lesz a fogantyú 3.
2. Emelje ki a készüléket lassan a fogantyúnál fogva a vízből és tartsa a vízfelszín fölé. 10-15 másodperc múlva a házban összegyűlt víz nagy része ismét visszafolyik a medencébe.
3. Állítsa a készüléket a medence mellé.

A készülék ezzel el van távolítva a medencéből.

Tisztítsa meg a készüléket minden használat után a további zavarmentes üzemeltetés biztosításához.

Tisztítás

Kizárólag a kereskedelmi forgalomban kapható fürdőszobai tisztítószerrel, tiszta csapvízzel és szöszmentes kendővel tisztítsa meg a készüléket. Az agresszív tisztítószerek károsíthatják a készüléket. Törölje át a terméket egy szöszmentes kendővel.

Készülék tisztítása

1. Távolítsa el és tisztítsa meg a szűrő egységeket.
2. Öblítse ki és le a készüléket és az úszókábelt minden használat után tiszta csapvízzel.

A készülék ezzel meg van tisztítva.

Szűrő egységek eltávolítása

1. Csavarja le a rögzítőcsavart 1.
2. Vegye le a felső részt 2.

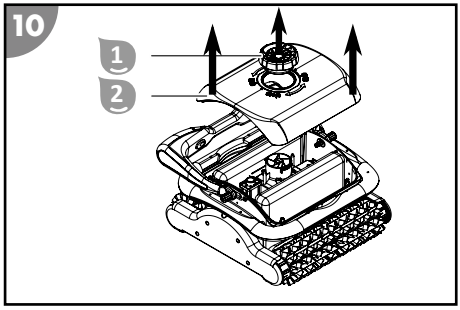

3. Húzz ki a szűrő egységeket 7 egyenesen felfele a készülékből.

A szűrő egységeket ezzel eltávolította.

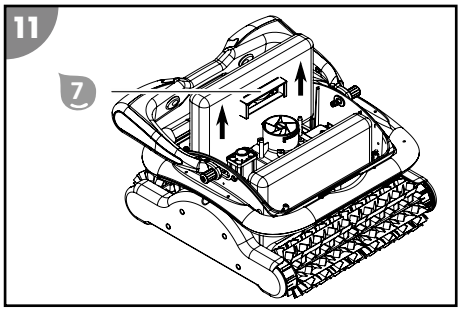

Szűrő egységek tisztítása

1. Nyissa ki a 6 vagy 11 szűrőtasakok tépőzárját, és húzza le azokat a szűrő egységekről 7.
2. Öblítse ki a szűrő egységeket 7 és a 6 vagy 11 szűrőtasakokat alaposan tiszta csapvízzel.
3. Húzza át a megtisztított 6 vagy 11 szűrőtasakokat a mélyedés helyzetének megfelelően a szűrő egységek 7 felett és zárja be a tépőzárat.

A szűrő egységeket ezzel megtisztította.

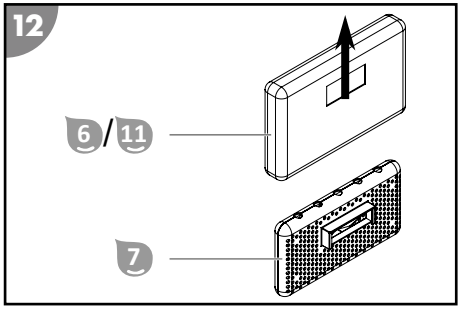

Tárolás

1. Tisztítsa meg alaposan a készüléket (lásd a „Tisztítás” fejezetet).

2. A géprészeket hagyja teljesen leszáradni.
3. Ezt követően a készüléket és a tartozékokat tárolja száraz és rozsdamentes helyen (≥ +5 °C) közvetlen napfénytől védve.

Hibakeresés

Hibakép	Ok	Elhárítás
1H+1.5H villogás jelzőhanggal	A szivattyú túl van terhelve.	Állítsa le a készüléket és ellenőrizze, hogy a járókereket nem akasztotta-e meg idegen tárgy.
1.5H+2H villogás jelzőhanggal	A meghajtó motor túl van terhelve.	Ellenőrizze a hajtásszíjat.
1H+2H villogás jelzőhanggal	A készülék a vízen kívül van.	Állítsa le a készüléket, merítse ismét vízbe és indítsa újra.
A kábel megfordult vagy megcsavarodott.	A kábelt nem egyenesítették ki teljesen.	Kapcsolja ki a készüléket, válassza le a kábelt és egyenesítse ki.
	A kábel a vízben túl hosszú.	Húzza ki a felesleges kábelt a vízből. A kábel a vízben csak olyan hosszú legyen, hogy a készülék a medence minden részét elérje.
	A készülék a lefolyórácson fennakad.	Kapcsolja ki a medence szűrőberendezését.
A készülék nem tud minden helyet elérni.	A vezérlő egységet nem megfelelően helyezték el.	A vezérlő egységet úgy kell elhelyezni, hogy a készülék minden helyet könnyen elérjen.
	A medence vízkeringetője be van kapcsolva.	Kapcsolja ki a medence szűrőberendezését.
	A kábel túl rövid.	Engedjen megfelelő hosszúságú kábelt a medencébe, hogy a készülék a medence minden részét elérje. Mindig tartsa szem előtt a vezérlő egység és a medence közötti minimális távolságot.

Hibakép	Ok	Elhárítás
A készülék nem tisztítja meg a falat teljes magasságban.	A szűrő eldugult.	Tisztítsa ki a szűrőt.
	A falon algák telepednek meg.	Tisztítsa meg a medencefalat kézzel. Ellenőrizze az algásodás okát és tegyen ellene (pl. pH-érték). Használja gyakrabban az úszómedence tisztítót.
	A vízhőmérséklet túl magas vagy túl alacsony.	A készüléket a víz üzemi hőmérsékletén üzemeltesse (lásd a „Műszaki adatok” fejezetet).
	A hajtásszíj vagy a tisztító henger elhasználódott.	Ellenőrizze a hajtásszíjat és a tisztító hengert kopásra és szükség esetén cserélje ki őket.
	A készülék túl könnyű és feldől.	Kapcsolja ki a készüléket, és hagyja belőle eltávozni az összes levegőt.
	A pH-érték és a klórérték rosszul van beállítva.	Állítsa be helyesen a pH-értéket és a klórértéket (lásd a „Műszaki adatok” c. fejezetet).
	A készülék felhajtó ereje nem megfelelő.	Szerelje fel a csomagban található kiegészítő úszó tartozékokat (lásd az „Úszó tartozékok felszerelése” fejezetet).
A készülék nem működik.	A vezérlő egység nincsen megfelelően csatlakoztatva.	Ellenőrizze a hálózati tápkábel és a vezérlő egység csatlakozását.
	A vezérlő egységnek a helyi hálózattól eltérő feszültségre van szüksége.	Forduljon az ügyfélszolgálathoz.
A készülék nem merül le.	Levegő van a készülékben.	Kapcsolja ki a készüléket, és hagyja belőle eltávozni az összes levegőt.
	A sótartalom túl magas, ezért a készüléknek túl nagy a felhajtó ereje.	Állítsa be helyesen a víz sótartalmát. Lásd a "Műszaki adatok” c. fejezetet.
A készülék feljön a felszínre.	A készülék túl magasra kapaszkodik, vagy levegő található a készülékben.	Kapcsolja ki a készüléket, és hagyja belőle eltávozni az összes levegőt.
	A sótartalom túl magas, ezért a készüléknek túl nagy a felhajtó ereje.	Állítsa be helyesen a víz sótartalmát. Lásd a "Műszaki adatok” c. fejezetet.
A hajtásszíj elszakad.	Idegen test található a meghajtásban.	Forduljon az ügyfélszolgálathoz.

Ha a probléma továbbra is fennáll, forduljon az utolsó oldalon felsorolt szervizképviselőhöz.

Műszaki adatok

ÚSZÓMEDENCE TISZTÍTÓ

Modell:	HJ2042
Cikkszám:	061025
Széles tisztítóelem:	361 mm
Sebesség:	max. 12 m/min
Merülési mélység:	max. 2,0 m
Szűrő finomság:	100 µm
Védelem típusa:	IPX8
Alkalmazás vezérlő	Nem áll rendelkezésre
Környezeti hőmérséklet:	10 °C - 40 °C

VEZÉRLŐ EGYSÉG

Kábel hossza a készülékhez:	18 m
Névleges teljesítmény:	200 W
Üzemi feszültség és frekvencia:	220-240 V~, 50 Hz
Kimeneti feszültség:	20 V =
Védelem típusa:	IPX5

MEDENCE

Medence mérete - padlófelület:	Max. 200 m²
Víz sótartalom (sóelektrolízis):	< 0,5%
Vízhőmérséklet:	10 °C - 35 °C

Pótalkatrészek

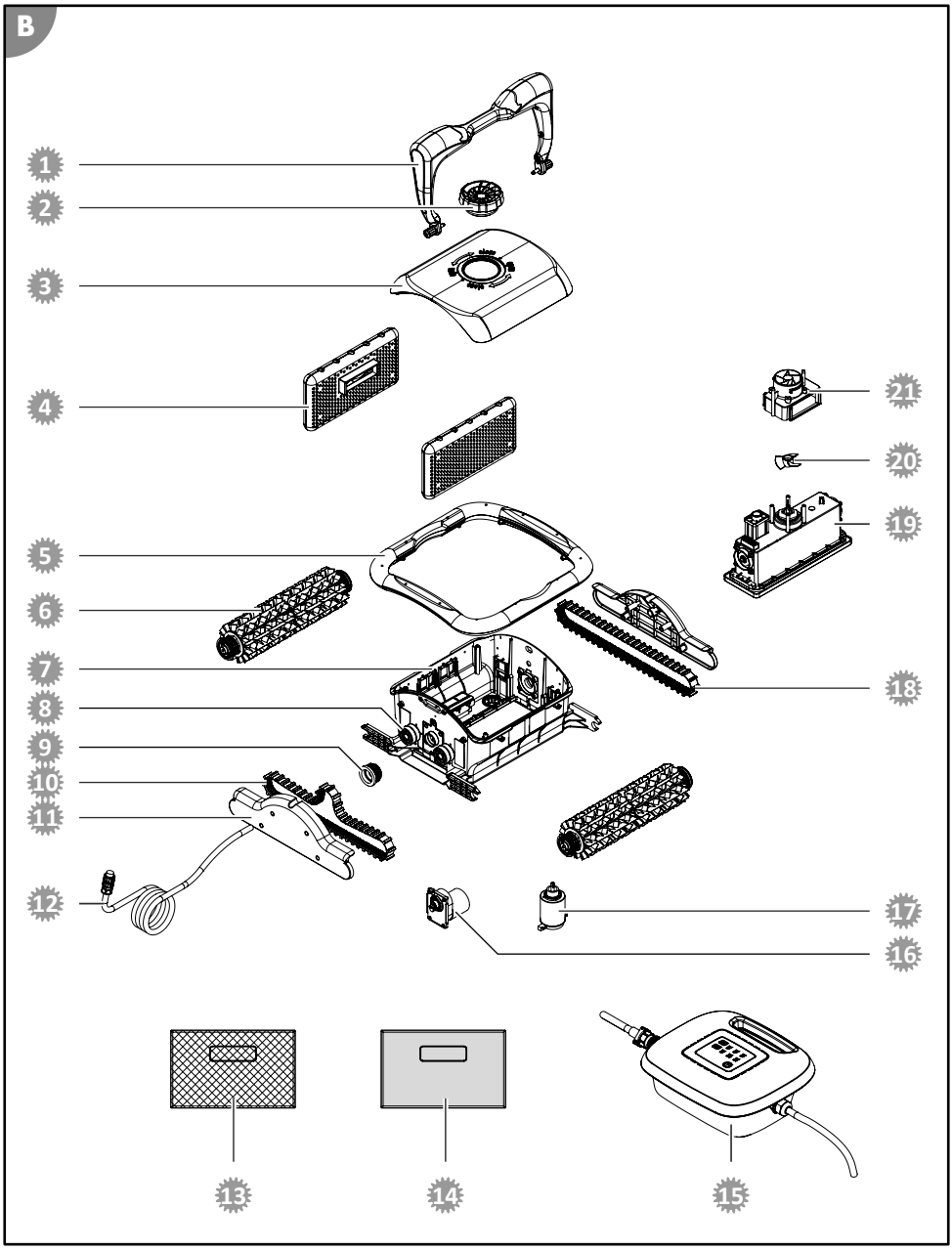

hu

1 061955 - Stabilizáló fogantyú
2 099117 - Rögzítő csavar
3 099118 - Felső rész
4 099119 - Szűrő egység
5 061954 - Ütésvédő
6 099123 - Tisztító henger
7 099124 - Alsó rész
8 099125 - Csapágy
9 099126 - Meghajtó kerék
10 099129 - L-hajtásszíj
11 099128 - Oldalborítás
12 099127 - Kábel
13 099134 - Műanyag szűrőtasak, fekete
14 099135 - Textil szűrőtasak, fehér
15 099133 - Vezérlő egység 061025 típushoz
16 099131 - Meghajtó motor
17 099130 - Szűrőszivattyú
18 099132 - S-hajtásszíj
19 061976 - Motoregység (061025)
20 099122 - Propeller
21 099121 - Vízkivezetés

Megfelelőségi nyilatkozat

A Steinbach International GmbH ezúton igazolja, hogy a készülék megfelel a következő irányelveknek:

- 2014/35/EU (EN 60335-1:2012+A11:2014; EN 60335-2-41:2003+A1:2004+A2:2010; EN 62233:2008)
- 2014/30/EU (EN 55014-1:2006+A1:2009+A2:2011; EN 55014-2:2015; EN 61000-3-2:2014; EN 61000-3-3:2013)

Az EU-Megfelelőségi nyilatkozat teljes szövege az útmutató végén feltüntetett címen kikérhető.

Leselejtezés

A csomagolás leselejtezése

A csomagolást szétválogatva tegye a hulladékba. A kartont és papírt a papír, a fóliát a műanyag szelektív hulladékgyűjtőbe tegye.

A leselejtezett készülék ártalmatlanítása

A leselejtezett készülékeket nem szabad a háztartási hulladékba rakni! Amennyiben a készüléket már nem használja, a felhasználó **jogi kötelessége a leselejtezett készüléket a háztartási hulladéktól elkülönítve**, pl. egy közösségi/ városi gyűjtőhelyen leadni. Így biztosíthatja a leselejtezett készülékek szakszerű hasznosítását, és elkerülheti a negatív környezeti kihatásokat. Az elektromos készülékek ezért a fönti szimbólummal vannak ellátva.

Vsebina dostave/deli izdelka

1. Pritrdilni vijak
2. Zgornji del
3. Ročaj
4. Spodnji del
5. Plavajoči kabel
6. Plastična filtrska vrečka, 2x
7. Filtrska enota, 2x
8. Krmilna enota
9. Pripomoček za vzgon, 4x
10. Varnostna vrv
11. Klobučevinasta filtrska vrečka, 2x

Navodila za uporabo (brez slike)

SI

Kazalo

Pregled **3**
Vsebina dostave/deli izdelka **123**
Splošno **125**
Razlaga znakov **125**
Varnost **125**
Razpakiranje in pregled vsebine dostave **127**
Opis **127**
Opis čistilnika bazena 127
Funkcije krmilne enote 128
Upravljanje **129**
Čiščenje bazena 129
Umik izdelka iz uporabe 132
Čiščenje **134**
Čiščenje izdelka 134
Shranjevanje **134**
Iskanje in odprava napak **135**
Tehnični podatki **137**
Nadomestni deli **138**
Izjava o skladnosti **139**
Odstranjevanje **139**

Splošno

Navodila za uporabo preberite in jih shranite

Ta navodila za uporabo pripadajo čistilniku bazena Poolrunner Twin (v nadaljevanju imenovanemu tudi »izdelek«). Vsebujejo pomembne informacije za uporabo izdelka in ravnanje z njim.

Preden izdelek vstavite, temeljito preberite navodila za uporabo, še posebej varnostne napotke. Neupoštevanje teh navodil ima lahko za posledico hude telesne poškodbe ali škodo na izdelku.

Navodila za uporabo shranite za poznejšo uporabo. Če izdelek predate tretjim osebam, obvezno priložite tudi ta navodila za uporabo.

Predvidena uporaba

Ta izdelek je namenjen izključno rednemu čiščenju zasebnih bazenov. Izdelek ni primeren za bazene iz folije, ki je debela manj kot 0,4 mm. Izdelek ni primeren za uporabo v pretočnih bazenih, bazenih iz nerjavnega jekla in bazenih s keramičnimi ploščicami ter bazeni z zračnim obročem.

Izdelek ni primeren za plavalne bazene z vgrajenimi stopnicami.

Pri bazenih iz umetnih snovi, ojačenih s steklenimi vlakni, je lahko čiščenje stene pod določenimi pogoji omejeno.

Namenjen je izključno zasebni uporabi in ne uporabi v poslovne namene. Izdelek uporabljajte samo skladno s temi navodili za uporabo. Vsaka druga uporaba velja za nenamensko in lahko povzroči materialno škodo ali celo telesne poškodbe. Naprava ni igračka.

Proizvajalec ali prodajalec ne prevzemata odgovornosti za škodo, ki nastane kot posledica nenamenske ali napačne uporabe.

SI

Razlaga znakov

V teh navodilih za uporabo so na izdelku ali embalaži uporabljeni naslednji simboli.

Tukaj najdete koristne dodatne informacije.

Nevarnost poškodb!
Embalaže ne odpirajte z ostrimi ali koničastimi predmeti (npr. z nožem)

Varnost

V teh navodilih za uporabo so uporabljene naslednje opozorilne besede.

⚠ **OPOZORILO!**	Ta opozorilni simbol/opozorilna beseda označuje srednjo stopnjo tveganja. Če se tveganju ne izognete, so lahko posledice smrt ali hude poškodbe.
⚠ **POZOR!**	Ta opozorilni simbol/opozorilna beseda označuje nizko stopnjo tveganja. Če se tveganju ne izognete, so lahko posledice manjše ali srednje hude poškodbe.
OBVESTILO!	Ta opozorilna beseda svari pred morebitno materialno škodo.

Splošni varnostni napotki

⚠ OPOZORILO!

Nevarnost električnega udara!

Okvarjena električna napeljava ali previsoka napetost lahko povzročita električni udar.

- Električni kabel priključite samo takrat, ko omrežna napetost električne vtičnice ustreza navedbi na podatkovni tablici.
- Električni kabel priključite samo v dobro dostopno vtičnico, da ga lahko v primeru motnje hitro izklopite iz električnega napajanja.
- Električni kabel priključite le na ozemljeno varnostno vtičnico.
- Izdelek priključite izključno na vtičnico z zaščitnim vodnikom, zaščitenim z največ 16 A.
- Izdelek morate priključiti prek naprave na preostali (diferenčni) tok, pri kateri nazivni preostali tok ne znaša več kot 30 mA.
- Izdelka ne uporabljajte, če so na njem vidne poškodbe ali če je njegov priključni kabel poškodovan.
- Izdelka ne odpirajte. Popravilo zaupajte usposobljenim strokovnjakom. Obrnite se na naslov servisa, ki je naveden na zadnji strani navodil. Če sami izvedete popravilo izdelka, ga neustrezno priključite ali ga napačno uporabljate, jamstvo in garancija ne veljata več.
- Električnega kabla se nikoli ne dotikajte z mokrimi rokami.
- Kabla nikoli ne vlecite iz vtičnice, ampak ga vedno primite za vtič in izvlecite.
- Priključnega kabla nikoli ne uporabljajte kot ročaj za prenašanje.
- Izdelka in njegovega priključnega kabla ne izpostavljajte odprtemu ognju in vročim površinam.
- Na priključni kabel ne polagajte predmetov.
- Električnega kabla ne smete zakopati.
- Priključni kabel položite, tako da ne bo predstavljal ovire za spotikanje.
- Priključnega kabla tudi ne prepogibajte ali polagajte prek ostrih robov.
- Izdelka ne uporabljajte med nevihto. Izdelek izklopite in izvlecite električni kabel z vtičem.
- Če izdelka ne uporabljate, ga čistite ali če pride do motnje, ga vedno izklopite in priključni kabel izvlecite iz električne vtičnice.
- Pri popravilih smete uporabiti le takšne dele, ki ustrezajo prvotnim podatkom o napravi. V tej napravi so električni in mehanski deli, ki so nujni za zaščito pred viri nevarnosti.
- Uporabljajte zgolj nadomestne dele in pripomočke, ki jih je dobavil ali priporočil proizvajalec. V primeru uporabe delov drugih proizvajalcev vsi garancijski zahtevki nemudoma prenehajo veljati.
- Izdelka nikoli ne uporabljajte skupaj z zunanjim časovnikom ali ločenim sistemom za daljinsko upravljanje.

OBVESTILO!

- Uporabljajte izključno priloženo krmilno enoto, ki ustreza vašemu izdelku.
- Izdelek ne sme nikoli delovati zunaj vode, saj lahko že po kratkem času pride do okvar.

Varnostna navodila za ljudi

⚠ OPOZORILO!

Nevarnosti za otroke in osebe z zmanjšanimi telesnimi, zaznavnimi ali duševnimi sposobnostmi (na primer ljudi z delnimi telesnimi okvarami ter starejše osebe z zmanjšanimi telesnimi in duševnimi sposobnostmi) ali s pomanjkanjem izkušenj in znanja (na primer starejše otroke).

Neustrezna uporaba izdelka lahko pripelje do hudih telesnih poškodb ali škode na izdelku.

- Dostop do izdelka drugim osebam dovolite šele, ko ste v celoti prebrali navodila in jih smiselno razumeli ali ste bili poučeni o predvideni uporabi in z njo povezanimi nevarnostmi.
- Osebam z zmanjšanimi fizičnimi, zaznavnimi ali duševnimi sposobnostmi (npr. otroci ali opite osebe) ali s pomanjkanjem izkušenj in znanja (npr. otroci), nikoli ne dovolite dostopa do izdelka brez nadzora.
- Nikoli ne dovolite, da bi izdelek uporabljali otroci in osebe z omejenimi fizičnimi, zaznavnimi ali duševnimi sposobnostmi oz. s pomanjkanjem izkušenj in znanja.
- Otroci izdelka ne smejo čistiti ali na njem opravljati vzdrževalnih del.
- Otroci se z izdelkom ali s priključno napeljavo ne smejo igrati.
- Izdelka ne uporabljajte v oviranem stanju (npr. pod vplivom drog, alkohola ali zdravil).

⚠ OPOZORILO!

Nevarnost poškodb zaradi pomanjkljive usposobljenosti!

Pomanjkanje izkušenj ali spretnosti pri ravnanju s potrebnimi orodji in neustrezno poznavanje regionalnih ali normativnih določb za zahtevana obrtna dela lahko povzročijo najhujše poškodbe ali materialno škodo.

- Za vsa dela, za katera nimate zadosti osebnih izkušenj, da bi za njih tveganja lahko ocenili, se obrnite na usposobljenega strokovnjaka.

Razpakiranje in pregled vsebine dostave

⚠ OPOZORILO!

Nevarnost zadušitve z embalažnim materialom!

Če se glava zaplete v embalažno folijo ali če se pogoltne kak drug embalažni material, lahko pride do smrti zaradi zadušitve. Tveganje je povečano zlasti za otroke in duševno prizadete ljudi, ki zaradi pomanjkanja znanja in izkušenj ne morejo oceniti tveganja.

- Preprečite, da bi se otroci in duševno prizadeti ljudje igrali z embalažnim materialom.

Opis

Opis čistilnika bazena

Akumulatorski čistilnik bazena je namenjen rednemu čiščenju dna in sten vašega z vodo napolnjenega bazena.

Pri tem čistilni valjčki odstranijo biofilm, ki se nahaja na površini.

Odstranljiva filtrska enota 7 iz vode prefiltrira odstranjeno umazanijo in plavajoče nečistoče.

Funkcije krmilne enote

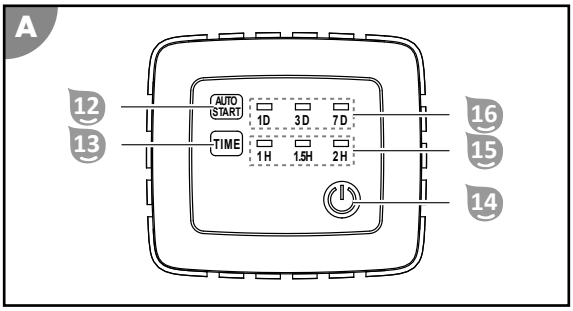

Funkcija samodejnega zagona 12 16

S funkcijo nastavite samodejni začetek obratovanja. Namenjen je rednemu vzdrževalnemu čiščenju v primeru pričakovane daljše neuporabe bazena.

Pri aktivni funkciji samodejnega zagona ostane čistilnik bazena v vodi. Uporabljate ga lahko samo, če je zagotovljeno, da v bazenu ni oseb. Pred ponovnim pričetkom uporabe bazena je treba čistilnik bazena odstraniti iz bazena!

S tipko AUTOSTART 12 preklapljate med intervali čiščenja. LED lučka 16 pred in po začetku obratovanja prikazuje trenutni način, tako da neprekinjeno sveti. V primeru, da ni aktiven noben interval čiščenja, utripajo vse LED lučke, oziroma nobena LED lučka LED prikaza 16.

- 1D ponovi čiščenje vas dan.
- 3D ponovi čiščenje vsake 3 dni.
- 7D ponovi čiščenje vsakih 7 dni.

Funkcija Time 13 15

S to funkcijo nastavite čas delovanja.

S tipko TIME 13 preklapljate med časi delovanja. LED prikaz 15 po začetku obratovanja z utripanjem prikaže trenutno izbrani in aktivni način.

- 1H konča čiščenje po 1 uri.
- 1.5H konča čiščenje po 1,5 ure.
- 2H konča čiščenje po 2 urah.

Funkcija vklop/izklop 14

Funkcija izdelek vklopi in izklopi.

S tipko ON/OFF 14 preklapljate med dvema funkcijama:

- ON vklopi izdelek in hkrati zažene čiščenje.
- OFF zaustavi čiščenje in hkrati izklopi izdelek.

Upravljanje

⚠ OPOZORILO!

Življenjsko nevarno pri delovanju med kopanjem!

Lahko se zgodi, da se v čistilni element povlečejo ali ujamejo lasje ali deli oblačil, zaradi česar lahko v ekstremnem primeru osebo potegne pod vodo in prepreči, da bi izplavala.
- Izdelka nikoli ne uporabljajte, ko se v bazenu nahajajo ljudje.
- Medtem ko izdelek obratuje, preprečite dostop do bazena.

⚠ OPOZORILO!

Nevarnost električnega udara!

Če na električno omrežje priključena krmilna enota pade v bazen, pride do električnega udara.
- Preden izdelek vzamete iz bazena, električni vtič vedno izvlecite iz električne vtičnice.

⚠ OPOZORILO!

Nevarnost električnega udara!

Če električni vtič primete z mokrimi rokami, lahko to povzroči električni udar.
- Električnega vtiča se nikoli ne dotikajte z mokrimi rokami.

OBVESTILO!

Kosilnica za travo lahko poškoduje položen kabel.
- Položite ga tako, da ga kosilnica ali druge naprave ne morejo poškodovati.

OBVESTILO!

Visoke temperature lahko poškodujejo krmilno enoto.
- Krmilne enote ne pokrivajte.
- Kadar je le mogoče, postavite krmilno enoto v senco.

Pred vsako uporabo preverite:
- So na izdelku vidne poškodbe?
- So na krmilnih elementih vidne poškodbe?
- Ali posamični deli delujejo?
- So pripomočki v brezhibnem stanju?
- So vse cevne povezave v brezhibnem stanju?

Poškodovanega izdelka ali pripomočkov ne uporabljajte. Preveri in popravi naj ju proizvajalec ali njegova služba za pomoč uporabnikom ali ustrezno usposobljena oseba.

Čiščenje bazena

Pred začetkom čiščenja bazena bodite pozorni na naslednje:
- z bazena odstranite morebitni pokrov oz. folijo.
- iz bazena odstranite vse ovire (npr. lestev).
- Filtrsko napravo izklopite najmanj eno uro pred začetkom čiščenja, da se lahko nečistoče iz vode posedejo na dno.
- Izdelek ne sme nikoli delovati zunaj vode, saj lahko že po kratkem času pride do okvar.

Bazen očistite po naslednjem postopku:
1. Filtrsko vrečko izberite glede na vrsto umazanije.
2. Vstavite filtrske enote.
3. Izdelek položite v bazen.
4. Krmilno enoto povežite z izdelkom in električnim napajanjem.

5. Izberite želeno funkcijo samodejnega zagona. Glejte poglavje »Funkcije krmilne enote«.
6. Vklopite čistilni program in čas delovanja prilagodite velikosti svojega bazena. Glejte poglavje »Funkcije krmilne enote«.

Izbira filtrske vrečke

Izdelku so priložene filtrske vrečke različnih stopenj finosti.

Glede na vrsto umazanije izberite ustrezno filtrsko vrečko, ali pa najprej opravite čiščenje za veliko umazanijo in potem še čiščenje za drobno umazanijo.

groba umazanija

Plastična filtrska vrečka (črna) 6 za žuželke in liste

drobna umazanija

Klobučevinasta filtrska vrečka (bela) 11 za cvetni prah in pesek

OBVESTILO!

Dve vrečki ena na drugi lahko povzročita pregrevanje motorja.
- Prek filtrske enote ne smete nikoli namestiti več kot eno filtrske vrečko.

Vstavljanje filtrskih enot

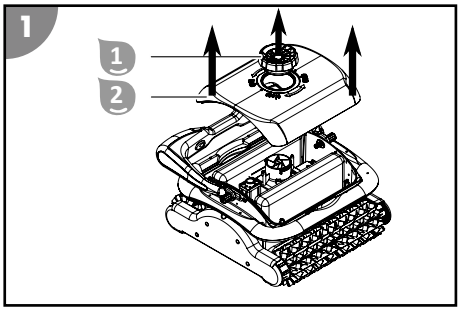

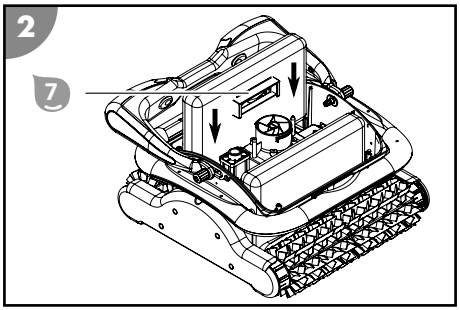

1. Odvijte pritrdilni vijak 1.
2. Odstranite zgornji del 2.
3. Filtrski enoti 7 po vodilih potisnite v izdelek, dokler se ne zaskočita.
4. Zgornji del 2 znova namestite in ga privijte s pritrdilnim vijakom 1.

Filtrski enoti sta vstavljeni.

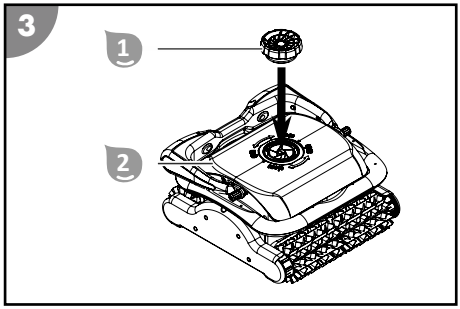

Namestitev dodatnih pripomočkov za vzgon

1. Odvijte pritrdilni vijak 1.
2. Odstranite zgornji del 2.

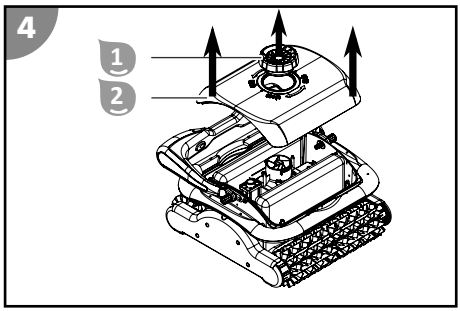

3. Dva samolepilna pripomočka za vzgon 9 prilepite diagonalno na notranjo stran zgornjega dela 2.
   Če ima izdelek po tem kljub vsemu premalo vzgona, poleg že obstoječih pripomočkov za vzgon 9 nalepite še dva.
4. Zgornji del 2 znova namestite in ga privijte s pritrdilnim vijakom 1.

Pripomočki za vzgon so nameščeni.

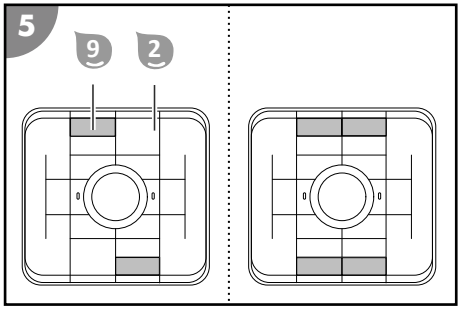

Postavitev izdelka v bazen

1. Plavajoči kabel 5 popolnoma odvijte in ga popolnoma ravnega položite ob bazen.
2. Izdelek trdno primite za ročaj 3 in ga počasi potapljajte v vodo (tako, da je rahlo nagnjen naprej), dokler iz njega ne izstopi ves zrak.
3. Izdelek spustite na dno tako, da počasi spuščate plavajoči kabel 5 in tako uravnavate potapljanje.
   Pazite na to, da se izdelek s spodnjo stranjo dotakne dna bazena in lahko s čiščenjem prične brez ovir v smeri sredine bazena.

Izdelek je položen v bazen.

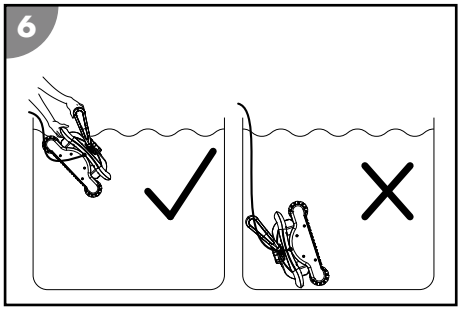

Povezava krmilne enote

1. Plavajočega kabla 5 naj bo v vodi le toliko, da bo lahko izdelek dosegel vse točke v bazenu.

SI

2. Vtič plavajočega kabla 5 pravilno priključite v krmilno enoto 8 in povezavo privijte.

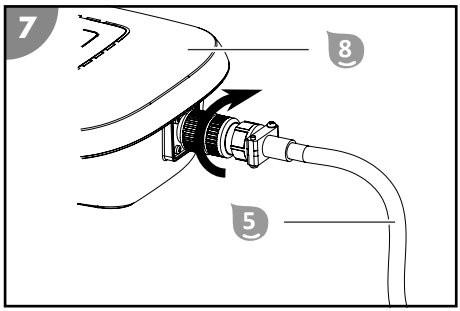

3. Krmilno enoto 8 pritrdite z varnostno vrvjo 10 najmanj A = 3,5 m stran od bazena, da je ni mogoče povleči v vodo.
4. Električni vtič priključite v varnostno vtičnico.

Krmilna enota je zdaj priključena.

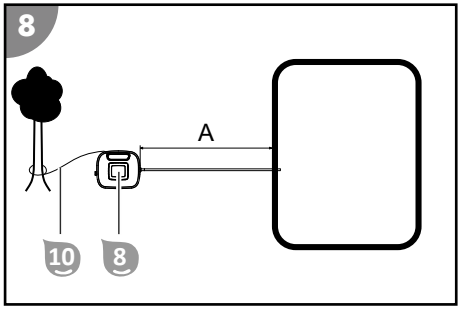

Začetek čiščenja

1. Na krmilni enoti pritisnite tipko AUTOSTART.

   Na prikazu je prikazana nastavitev nazadnje izbrane funkcije samodejnega zagona. Vse LED lučke funkcije samodejnega zagona utripajo, če ni izbrano redno čiščenje.

2. S pritiskom tipke AUTOSTART izberite želeno funkcijo samodejnega zagona.
3. Na krmilni enoti pritisnite tipko ON/OFF.
   Čas delovanja po potrebi prilagodite velikosti svojega bazena.

Čiščenje se je začelo, na prikazu so prikazane nastavitve nazadnje izbranega čistilnega programa in LED lučka za čas delovanja začne utripati.

Umik izdelka iz uporabe

Za umik izdelka iz uporabe ravnajte na sledeč način:

1. po zaključenem čistilnem programu izdelek izklopite.
2. Krmilno enoto ločite iz električnega napajanja in izdelka.
3. Izdelek dvignite iz bazena.
4. Očistite filtrski enoti in izdelek.
5. Če uporabljate funkcijo samodejnega zagona, izdelek na koncu znova postavite v bazen ter krmilno enoto povežite z izdelkom in električnim napajanjem.

Zaključek čiščenja

Čiščenje se samodejno zaključi po koncu nastavljenega časa delovanja.

Utripajo vse LED lučke prikaza časa delovanja.

Predčasni zaključek čiščenja

1. Pritisnite tipko ON/OFF.

Krmilna enota se bo izklopila in vse LED lučke bodo ugasnile.

Ločitev krmilne enote

1. Električni vtič izvlecite iz varnostne vtičnice.
2. Odvijte vijačni spoj električnega vtiča na krmilni enoti 8 in iz nje izvlecite plavajoči kabel 5.

Krmilna enota je zdaj ločena.

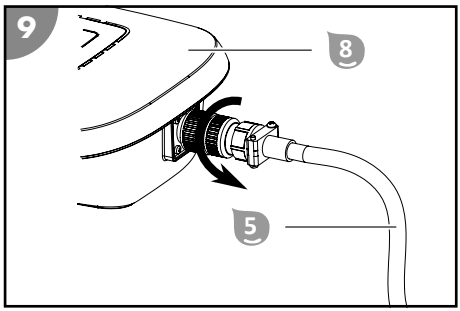

Dvig izdelka iz bazena

1. Izdelek počasi v smeri vodne gladine vlecite za plavajoči kabel 5, dokler ne dosežete ročaja 3.
2. Izdelek primite za ročaj in ga počasi dvignite iz vode ter pridržite nad površino vode.
   Po približno 10-15 sekundah bo večji del vode iz ohišja stekel nazaj v bazen.
3. Izdelek postavite ob bazen.

Izdelek je dvignjen iz bazena.

Izdelek očistite po vsaki uporabi, da poskrbite za njegovo nadaljnje brezhibno delovanje.

SI

Čiščenje

Izdelek čistite samo z običajnim komercialnim čistilom za kopalnice, čisto vodo iz pipe in krpo, ki ne pušča muck. Agresivna čistila lahko poškodujejo izdelek. Izdelek osušite s krpo, ki ne pušča muck.

Čiščenje izdelka

1. Filtrski enoti odstranite in ju očistite.
2. Izdelek in plavajoči kabel po vsaki uporabi izperite s čisto vodo iz pipe.

Izdelek je očiščen.

Odstranjevanje filtrskih enot

1. Odvijte pritrdilni vijak 1.
2. Odstranite zgornji del 2.

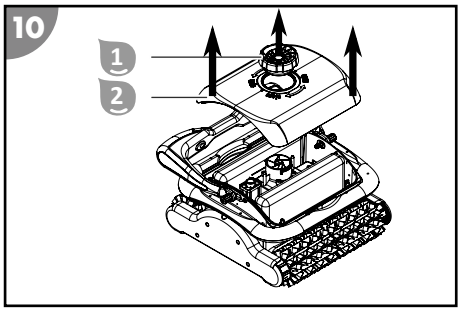

3. Filtrski enoti 7 povlecite iz izdelka naravnost navzgor.

Filtrski enoti sta odstranjeni.

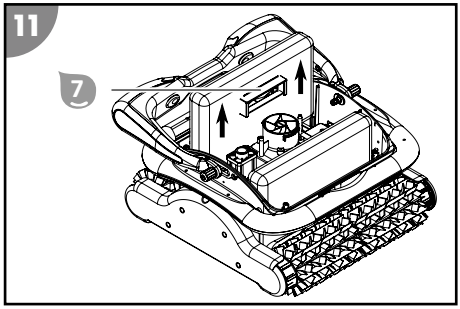

Čiščenje filtrskih enot

1. Odprite ježka na filtrski vrečki 6 ali 11 in jo izvlecite iz filtrske enote 7.
2. Filtrski enoti 7 in filtrsko vrečko 6 ali 11 temeljito izperite s čisto vodo iz pipe.
3. Očiščeno filtrsko vrečko 6 ali 11 povlecite prek filtrske enote 7, pri čimer pazite na položaj odprtin, in jo zaprite z ježkom.

Filtrski enoti sta očiščeni.

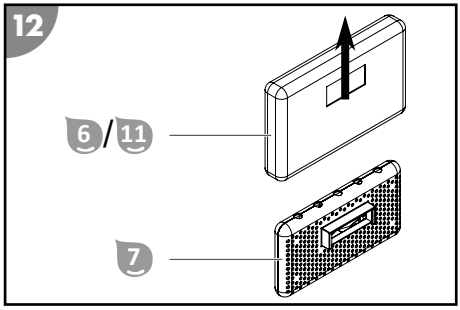

Shranjevanje

1. Izdelek temeljito očistite (glejte poglavje »Čiščenje«).
2. Pustite, da se vsi deli popolnoma posušijo.

3. Na koncu izdelek in pripomočke shranite na suho mesto, zaščiteno pred zmrzaljo (≥ +5 °C), ki ni na neposredni sončni svetlobi.

Iskanje in odprava napak

Opis napake	Vzrok	Odpravljanje težave
1H+1.5H utripanje z opozorilnim zvokom	Črpalka je preobremenjena.	Izdelek zaustavite in preverite, ali tujek blokira kolo.
1.5H+2H utripanje z opozorilnim zvokom	Pogonski motor je preobremenjen.	Preverite pogonski jermen.
1H+2H utripanje z opozorilnim zvokom	Izdelek je zunaj vode.	Izdelek zaustavite, ga potopite v vodo in znova vklopite.
Kabel je zasukan ali zapleten.	Kabel ni bil popolnoma odvit.	Izdelek izklopite, odklopite kabel in ga odvijte.
	Kabel v vodi je predolg.	Nepotrebni kabel povlecite iz vode. Kabel naj bo v vodi dolg le toliko, da lahko izdelek doseže vsa mesta v bazenu.
	Izdelek je obtičal na odtočni rešetki.	Izklopite filtrsko napravo bazena.
Izdelek ne doseže vseh mest.	Krmilna enota je bila postavljena na napačno mesto.	Postavite jo tako, da lahko izdelek dobro doseže vsa mesta.
	Vklopljeno je kroženje vode v bazenu.	Izklopite filtrsko napravo bazena.
	Kabel je prekratek.	V bazen položite kabel v dolžini, ki zadostuje za to, da lahko izdelek doseže vsa mesta v bazenu. Pri tem upoštevajte najmanjšo razdaljo krmilne enote od bazena.

Opis napake	Vzrok	Odpravljanje težave
Izdelek se ne dvigne dovolj po steni bazena.	Filter je zamašen.	Filter očistite.
	Na stenah se nabirajo alge.	Stene bazena predhodno ročno očistite. Preverite in odpravite vzrok rasti alg (npr. vrednost pH). Pogosteje uporabite čistilnik bazena.
	Temperatura vode je previsoka ali prenizka.	Izdelek naj deluje pri delovni temperaturi vode (glejte poglavje »Tehnični podatki«).
	Pogonski jermen ali čistilni valji so obrabljeni.	Preverite morebitno obrabo pogonskega jermena ali čistilnih valjev in jih po potrebi zamenjajte.
	Izdelek je prelahek in se prevrača.	Izdelek izklopite in pustite, da iz njega izstopi ves zrak.
	Vrednost pH in vrednost klora sta nastavljeni napačno.	Pravilno nastavite vrednost pH in vrednost klora (glejte poglavje »Tehnični podatki«).
	Izdelek ima premalo vzgona.	Namestite dodatne pripomočke za vzgon, ki so priloženi izdelku (glejte poglavje »Namestitev dodatnih pripomočkov za vzgon«).
Izdelek ne deluje.	Krmilna enota ni v celoti priključena.	Preverite priključek električnega kabla in krmilne enote.
	Krmilna enota potrebuje drugačno napetost, kot je lokalna.	Obrnite se na službo za pomoč uporabnikom.
Izdelek noče potoniti.	V izdelku je zrak.	Izdelek izklopite in pustite, da iz njega izstopi ves zrak.
	Vsebnost soli je prevelika in izdelek ima več vzgona.	Pravilno nastavite vsebnost soli. Glejte poglavje »Tehnični podatki«.
Izdelek izplava na površino.	Izdelek se dviguje previsoko oziroma je v njem zrak.	Izdelek izklopite in pustite, da iz njega izstopi ves zrak.
	Vsebnost soli je prevelika in izdelek ima več vzgona.	Pravilno nastavite vsebnost soli. Glejte poglavje »Tehnični podatki«.
Pogonski jermen se je utrgal.	V pogonu so tujki.	Obrnite se na službo za pomoč uporabnikom.

Če motnje ne morete odpraviti, se obrnite na službo za pomoč uporabnikom, navedeno na zadnji strani.

Tehnični podatki

ČISTILNIK BAZENA

Model:	HJ2042
Številka izdelka:	061025
Širina čistilnega elementa:	361 mm
Hitrost:	najv. 12 m/min
Globina potopa:	najv. 2,0 m
Finost filtra:	100 µm
Stopnja zaščite:	IPX8
Aplikacija za upravljanje	ni na voljo
Temperatura okolice:	10 °C–40 °C

KRMILNA ENOTA

Dolžina kabla do izdelka:	18 m
Nazivna moč:	200 W
Obratovalna napetost in frekvenca:	220–240 V~, 50 Hz
Izhodna napetost:	20 V =
Stopnja zaščite:	IPX5

BAZEN

Velikost bazena – površina dna:	najv. 200 m²
Vsebnost soli v vodi (elektroliza soli):	<0,5 %
Temperatura vode:	10 °C–35 °C

SI

Nadomestni deli

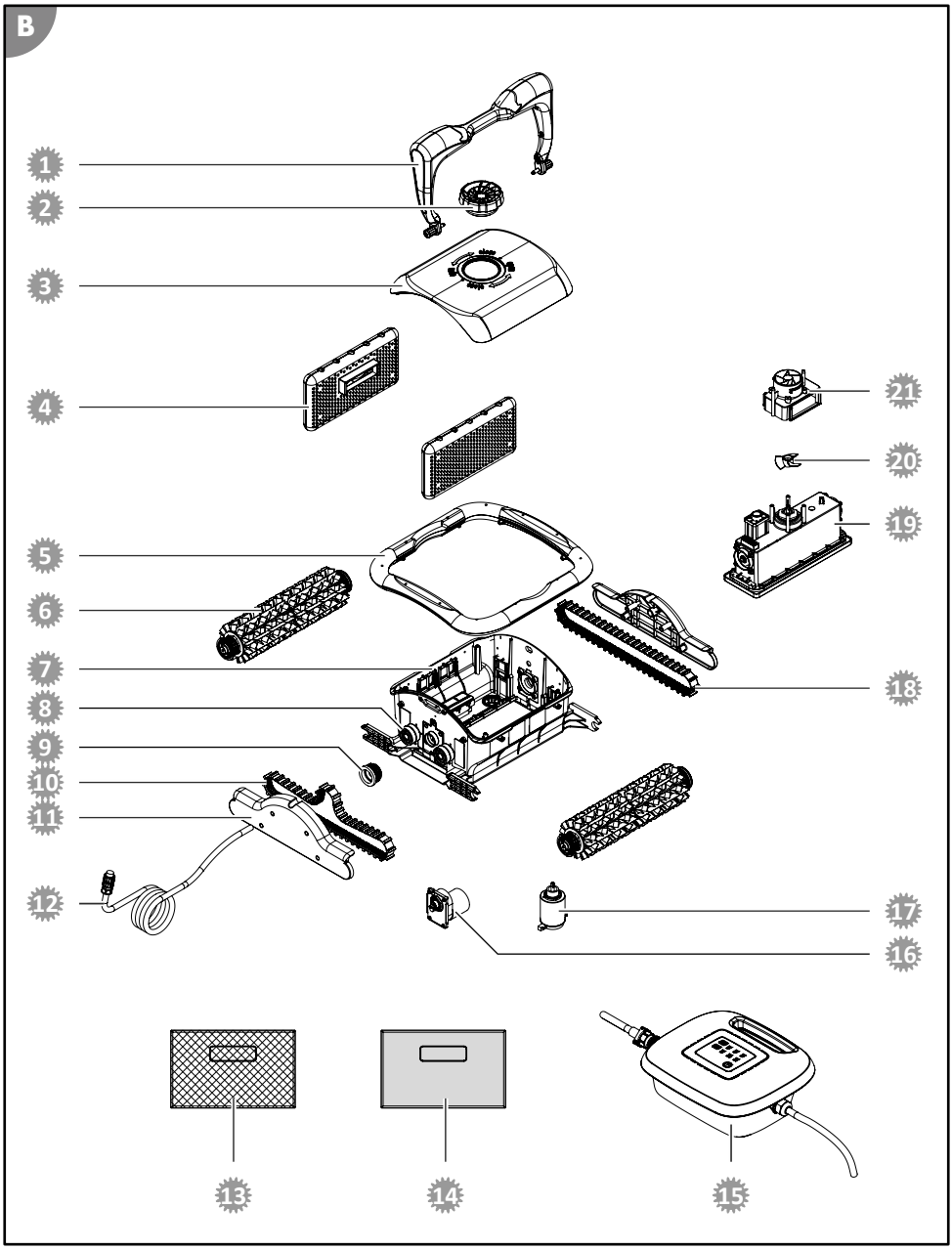

1 061955 - Stabilizator – ročaj
2 099117 – Pritrdilni vijak
3 099118 – Zgornji del
4 099119 – Filtrska enota
5 061954 – Zaščita pred udarci
6 099123 – Čistilni valj
7 099124 – Spodnji del
8 099125 – Ležaj
9 099126 – Pogonsko kolo
10 099129 – L-pogonski jermen
11 099128 – Stranski pokrov
12 099127 – Kabel
13 099134 – Plastična filtrska vrečka, črna
14 099135 – Klobučevinasta filtrska vrečka, bela
15 099133 – Krmilna enota za 061025
16 099131 – Pogonski motor
17 099130 – Filtrska črpalka
18 099132 – S-pogonski jermen
19 061976 – Motorna enota (061025)
20 099122 – Propeler
21 099121 – Odtok za vodo

Izjava o skladnosti

S tem podjetje Steinbach International GmbH izjavlja, da naprava izpolnjuje naslednje Direktive:

- 2014/35/EU (EN 60335-1:2012+A11:2014; EN 60335-2-41:2003+A1:2004+A2:2010; EN 62233:2008)
- 2014/30/EU (EN 55014-1:2006+A1:2009+A2:2011; EN 55014-2:2015; EN 61000-3-2:2014; EN 61000-3-3:2013)

celotno besedilo izjave o skladnosti EU lahko zahtevate na naslovu, navedenem na koncu teh navodil.

Odstranjevanje

Odlaganje embalaže med odpadke

Embalažo med odpadke zavrzite ločeno po vrstah materialov. Lepenko in karton oddajte med odpadni papir, folije pa med sekundarne surovine.

Odstranitev stare naprave

Starih naprav ne smete odstraniti skupaj z gospodinjskimi odpadki!
Če izdelka ne nameravate več uporabljati, ste kot vsak uporabnik **zakonsko obvezani, da stare naprave odstranite ločeno od gospodinjskih odpadkov**, npr. na ustreznem zbirnem mestu vaše občine/mestne četrti. Tako je zagotovljena pravilna odstranitev starih naprav in preprečen negativen učinek na okolje. Zato so električne naprave označene z zgornjo oznako.

Rozsah dodávky/časti zariadenia

1. Fixačná skrutka
2. Horný diel
3. Rukoväť
4. Spodný diel
5. Plávajúci kábel
6. Plastové filtračné vrecko, 2x
7. Filtračná jednotka, 2x
8. Riadiaca jednotka
9. Vztlaková pomôcka, 4x
10. Poistné lano
11. Rúnové filtračné vrecko, 2x

Návod na obsluhu (bez obrázka)

Obsah

Prehľad.....3
Rozsah dodávky/časti zariadenia.....140
Všeobecné informácie.....142
Vysvetlenie znakov.....142
Bezpečnosť.....142
Vybalenie a kontrola rozsahu dodávky.....144
Popis.....144
Popis čističa bazéna.....144
Funkcie riadiacej jednotky.....145
Obsluha.....146
Čistenie bazéna.....146
Vyradenie zariadenia z prevádzky.....149
Čistenie.....151
Čistenie zariadenia.....151
Skladovanie.....151
Vyhľadávanie chýb.....152
Technické údaje.....154
Náhradné diely.....155
Vyhlásenie o zhode.....156
Likvidácia.....156

sk

Všeobecné informácie

Prečítajte si a uschovajte návod na obsluhu

Tento návod na obsluhu patrí k čističu bazéna Poolrunner Twin (ďalej nazývaný aj „Zariadenie“). Obsahuje dôležité informácie o uvedení do prevádzky a obsluhe.

Skôr, ako zariadenie použijete, si dôkladne prečítajte návod na obsluhu, predovšetkým bezpečnostné pokyny. Nedodržiavanie tohto návodu na obsluhu môže viesť k vážnym zraneniam alebo škodám na zariadení.

Návod na obsluhu uschovajte na ďalšie používanie. Keď postúpite zariadenie tretej osobe, bezpodmienečne jej dodajte aj tento návod na obsluhu.

Správne použitie

Toto zariadenie je určené výlučne na čistenie súkromných bazénov. Zariadenie nie je vhodné pre fóliové bazény s hrúbkou fólie pod 0,4 mm. Zariadenie je vhodné pre bazény s prepadovým žľabom, nerezové a obkladané bazény, ako aj bazény s nafukovacím krúžkom.

Zariadenie nie je vhodné pre bazén so zabudovanými schodmi.

V bazénoch z plastu so zosilnenými vláknami (GFK) môže byť čistenie stien za určitých okolností obmedzené.

Zariadenie je určené výlučne na súkromné používanie a nie je vhodný na priemyselné využitie. Používajte zariadenie iba tak, ako je popísané v tomto návode na obsluhu. Akékoľvek iné použitie sa chápe ako nesprávne použitie a môže mať za následok vecné škody alebo dokonca ublíženie na zdraví. Zariadenie nie je hračkou pre deti.

Výrobca alebo predajca neručí za škody, ktoré vzniknú v dôsledku nesprávneho alebo chybného použitia.

Vysvetlenie znakov

V návode na obsluhu, na zariadení alebo na obale sa používajú nasledovné symboly.

Tu nájdete užitočné doplnkové informácie.

Nebezpečenstvo poškodenia!
Obal neotvárajte ostrými ani špicatými predmetmi, napr. nožom

Bezpečnosť

V tomto návode na obsluhu sa používajú nasledovné signálne slová.

⚠ **VAROVANIE!**	Tento symbol/signálne slovo označuje nebezpečenstvo so stredným stupňom rizika, ktorého následkom, ak sa mu nezabráni, môže byť smrť alebo ťažké zranenie.
⚠ **UPOZORNENIE!**	Tento symbol/toto signálne slovo označuje nebezpečenstvo s nízkym stupňom rizika, ktoré, ak mu nezabránite, môže mať za následok malé alebo mierne zranenie.
POZNÁMKA!	Toto signálne slovo vystríha pred možnými vecnými škodami.

Všeobecné bezpečnostné pokyny

⚠ VAROVANIE!

Nebezpečenstvo zásahu elektrickým prúdom!

Chybná elektrická inštalácia a príliš vysoké sieťové napätie môže viesť k zásahu elektrickým prúdom.

- Sieťový kábel pripájajte iba vtedy, keď sa sieťové napätie zásuvky zhoduje s údajom na typovom štítku.
- Pripájajte sieťový kábel iba na dobre prístupnú zásuvku, aby bolo možné sieťový kábel v prípade poruchy rýchlo odpojiť od elektrickej siete.
- Pripájajte sieťový kábel iba na uzemnenú zásuvku s ochranným kontaktom.
- Prevádzkujte zariadenie iba v zásuvke s ochranným kontaktom, ktorá má zabezpečenie maximálne 16 A.
- Zariadenie sa musí napájať cez prúdový chránič (FI) s menovitým zvyškovým prúdom menším ako 30 mA.
- Neprevádzkujte zariadenie, keď vykazuje viditeľné škody alebo keď je poškodený pripájací kábel.
- Neotvárajte zariadenie, ale prenechajte opravu odborníkom. Na to sa obráťte na adresu servisu uvedenú na zadnej strane návodu. Pri svojpomocne vykonaných opravách, neodbornom pripojení alebo pri nesprávnej obsluhe sú vylúčené akékoľvek nároky na záruku a ručenie.
- Nikdy sa nedotýkajte sieťového kábla mokrými rukami.
- Nikdy neťahajte sieťový kábel zo zásuvky za kábel, ale vždy uchopte celý konektor.
- Nikdy nepoužívajte pripájací kábel ako držiak.
- Udržujte zariadenie a pripájací kábel vo vzdialenosti od otvoreného ohňa a horúcich povrchov.
- Na pripájací kábel neklaďte žiadne predmety.
- Nezakopávajte sieťový kábel.
- Pripájací kábel naťahujte tak, aby oň nikto nezakopával.
- Nelámte pripájací kábel ani ho neklaďte na ostré hrany.
- Nepoužívajte zariadenie pri búrke. Vypnite ho a vytiahnite sieťový kábel zo zásuvky.
- Keď zariadenie nepoužívate, čistíte ho alebo keď sa vyskytne porucha, vždy vypnite zariadenie a odpojte ho od elektrickej siete.
- Pri opravách sa smú používať iba také diely, ktoré zodpovedajú pôvodným údajom zariadenia. V tomto zariadení sa používajú elektrické a mechanické diely, ktoré sú nevyhnutné na ochranu pred zdrojmi nebezpečenstva.
- Používajte iba náhradné diely a diely príslušenstva, ktoré dodáva alebo odporúča výrobca. Pri použití cudzích dielov okamžite zanikajú všetky nároky na záruku.
- Neprevádzkujte zariadenie s externými časovými spínacími hodinami ani samostatným systémom na diaľkové ovládanie.

POZNÁMKA!

- Používajte iba riadiacu jednotku dodanú k vášmu zariadeniu.
- Nikdy nenechajte zariadenie spustené mimo vody, pretože už po krátkom čase môže dôjsť k poškodeniam.

Bezpečnostné pokyny pre osoby

⚠ VAROVANIE!

Nebezpečenstvá pre deti a osoby so zníženými fyzickými, zmyslovými alebo mentálnymi schopnosťami (napríklad čiastočne postihnuté osoby, staršie osoby s obmedzením ich fyzických alebo mentálnych schopností) alebo osoby s nedostatkom skúseností a vedomostí (napríklad staršie deti).

Neodborná manipulácia so zariadením môže mať za následky vážne zranenia alebo poškodenie zariadenia.

- Povoľte iným osobám prístup k zariadeniu až vtedy, keď si úplne prečítajú návod a porozumejú mu alebo pokiaľ boli poučení o použití v súlade s predpísaným účelom a o súvisiacich nebezpečenstvách.
- Osoby so zníženými fyzickými, zmyslovými alebo mentálnymi schopnosťami (napr. deti alebo opité osoby), alebo s nedostatkom skúseností a vedomostí (napr. deti) nikdy nenechávajte bez dohľadu v blízkosti zariadenia.
- Nikdy nedovoľte používať zariadenie deťom a osobám so zníženými fyzickými, zmyslovými alebo mentálnymi schopnosťami, alebo nedostatkom skúseností a vedomostí.
- Nenechávajte deti čistiť a vykonávať údržbu.
- Deti sa nesmú hrať so zariadením ani s pripájacím vedením.
- Neprevádzkujte zariadenie v obmedzenom stave (napr. pod vplyvom drog, alkoholu a liekov).

⚠ VAROVANIE!

Nebezpečenstvo zranenia v dôsledku nedostatočnej kvalifikácie!

Nedostatočná skúsenosť alebo zručnosť v manipulácii s potrebnými nástrojmi a chýbajúce poznanie regionálnych a normatívnych ustanovení pre požadované remeselnícke práce môžu viesť k najvážnejším zraneniam alebo vecným škodám.

- Všetkými prácami, pri ktorých na základe osobnej skúsenosti nie je možné odhadnúť riziká, poverujte iba odborníkov.

Vybalenie a kontrola rozsahu dodávky

⚠ VAROVANIE!

Nebezpečenstvo zadusenia obalovým materiálom!

Zachytenie hlavy do obalovej fólie alebo prehltnutie ostatného obalového materiálu môže viesť k smrti udusením. Najmä pre deti, ako aj ľudí s mentálnym postihnutím, ktorí v dôsledku nedostatku vedomostí a skúseností nedokážu odhadnúť riziká, hrozí vyššie potenciálne riziko.

- Zabezpečte, aby sa deti a ľudia s mentálnym postihnutím nehrali s obalovým materiálom.

Popis

Popis čističa bazéna

Čistič bazéna poháňaný akumulátorom vykoná údržbové čistenie dna, ako aj stien vášho napusteného bazéna.

Čistiace valce pritom uvoľňujú prilepený biofilm.

Snímateľná filtračná jednotka 7 filtruje z vody uvoľnené usadeniny a nánosy.

Funkcie riadiacej jednotky

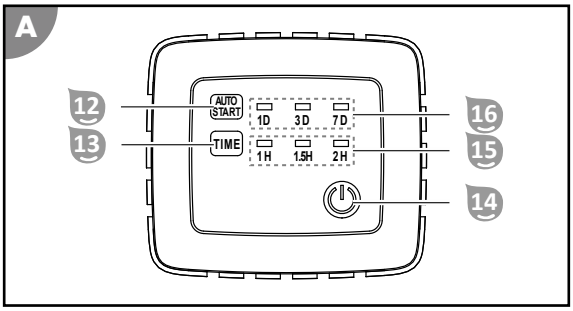

Funkcia automatického štartu 12 16

Funkcia nastavuje automatické spustenie prevádzky. Slúži na pravidelné čistenie s predpokladaným dlhším nepoužívaním bazéna.

Pri aktívnej funkcii automatického štartu zostáva čistič bazéna vo vode. Smie sa preto používať iba vtedy, keď je zabezpečené, že do bazéna nevstúpia žiadne osoby. Pred opätovným kúpaním sa musí čistič bazéna vybrať z bazéna!

Tlačidlo AUTOMATICKÝ ŠTART 12 prechádza medzi intervalmi čistenia. LED indikátor 16 zobrazuje pred a po spustení prevádzky na základe trvalého svietenia aktuálne zvolený režim. Ak nie je aktívny žiadny interval čistenia, blikajú všetky LED diódy alebo nesvieti žiadna z LED diód LED indikátora 16.

- 1D opakujte čistenie každý deň.
- 3D opakuje čistenie každé 3 dni.
- 7D opakuje čistenie každých 7 dní.

Funkcia Time 13 15

Táto funkcia nastavuje dobu chodu.

Tlačidlo TIME 13 prechádza medzi dobami chodu. LED indikátor 15 zobrazuje prostredníctvom blikania po spustení prevádzky aktuálne zvolený a aktívny režim.

- 1H ukončí čistenie po 1 hodine.
- 1.5H ukončí čistenie po 1,5 hodine.
- 2H ukončí čistenie po 2 hodinách.

Funkcia zap./vyp. 14

Funkcia zapína a vypína zariadenie.

Tlačidlo ON/OFF 14 prechádza medzi funkciami:

- ON zapne zariadenie a súčasne spustí čistenie.
- OFF zastaví čistenie a súčasne vypne zariadenie.

Obsluha

⚠ VAROVANIE!

Ohrozenie života pri prevádzke počas kúpania!

Vlasy alebo kusy odevu je možné nasávať alebo ich môže zachytiť čistiaci prvok a v extrémnom prípade môže dostať osoby pod vodu a zabrániť vynoreniu.

- Nikdy neprevádzkujte zariadenie, keď sa nachádzajú osoby v bazéne.
- Zabráňte každému prístupu do bazéna, keď je zariadenie v prevádzke.

⚠ VAROVANIE!

Nebezpečenstvo zásahu elektrickým prúdom!

Ak vypadne riadiaca jednotka pripojená do elektrickej siete do naplneného bazéna, môže dôjsť k zásahu elektrickým prúdom.

- Skôr, ako vytiahnete zariadenie z bazéna, vytiahnite sieťový konektor zo zásuvky.

⚠ VAROVANIE!

Nebezpečenstvo zásahu elektrickým prúdom!

Manipulácia so sieťovým konektorom s mokrými rukami môže viesť k zásahu elektrickým prúdom.

- Nikdy sa nedotýkajte sieťového konektora mokrými rukami.

POZNÁMKA!

Kosačka môže poškodiť natiahnutý kábel.

- Káble naťahujte tak, aby sa nepoškodili kosačkou a inými zariadeniami.

POZNÁMKA!

Vysoké teploty môžu poškodiť riadiacu jednotku.

- Nezakrývajte riadiacu jednotku.
- Pokiaľ je to možné, položte riadiacu jednotku do tieňa.

Pred každým použitím skontrolujte nasledujúce body:

- Sú rozpoznateľné škody na zariadení?
- Sú rozpoznateľné škody na ovládacích prvkoch?
- Je stanovená funkcia jednotlivých dielov?
- Je príslušenstvo v bezchybnom stave?
- Sú všetky vedenia v bezchybnom stave?

Neuvádzajte do prevádzky poškodené zariadenie alebo príslušenstvo. Nechajte ho skontrolovať alebo opraviť výrobcom, jeho zákazníckou službou alebo kvalifikovaným odborníkom.

Čistenie bazéna

Skôr, ako začnete s čistením bazéna, dbajte na nasledujúce body:

- Z bazéna odstráňte možné kryty, príp. fólie.
- Z bazéna odstráňte prekážky (napr. rebríky).
- Odpojte filtračné zariadenie aspoň jednu hodinu pred začiatkom čistenia, aby sa nečistoty vo vode mohli usadiť na dne.
- Nikdy nenechajte zariadenie spustené mimo vody, pretože už po krátkom čase môže dôjsť k poškodeniam.

Na čistenie vášho bazéna postupujte nasledovne:

1. Zvoľte filtračné vrecko podľa druhu znečistenia.
2. Nasaďte filtračné jednotky.

3. Ponorte zariadenie do bazéna.
4. Pripojte riadiacu jednotku k zariadeniu a elektrickému napájaniu.
5. Zvoľte požadovanú funkciu automatického štartu. Pozri kapitolu „Funkcie riadiacej jednotky“.
6. Spustite čistiaci program a prispôsobte dobu chodu veľkosti vášho bazéna. Pozri kapitolu „Funkcie riadiacej jednotky“.

Výber filtračného vrecka

Zariadenie sa dodáva s rozdielne jemnými filtračnými vreckami.

Vyberte vhodné filtračné vrecko podľa druhu znečistenia a najprv vykonajte hrubé, následne jemné čistenie.

Hrubé znečistenia

Plastové filtračné vrecko (čierne) 6 pre hmyz a listy

Jemné znečistenia

Rúnové filtračné vrecko (biele) 11 pre peľ a piesok

POZNÁMKA!

Filtračné vrecká natiahnuté na seba môžu viesť k prehriatiu motora.
- Nikdy neťahajte cez filtračnú jednotku viac ako jedno filtračné vrecko.

Nasadenie filtračných jednotiek

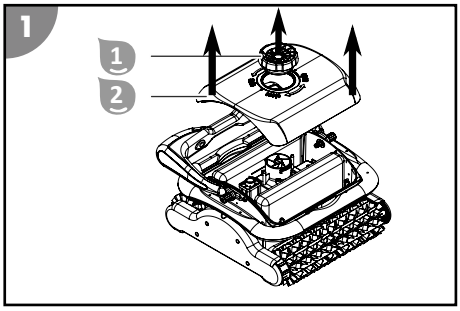

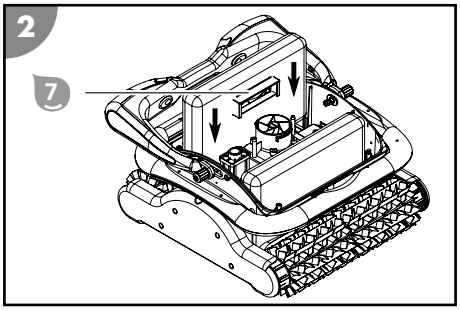

1. Vyskrutkujte fixačnú skrutku 1.
2. Odoberte horný diel 2.
3. Nasuňte filtračné jednotky 7 pozdĺž vedení do zariadenia až na doraz.
4. Nasaďte horný diel 2 a znovu ho zoskrutkujte pomocou fixačnej skrutky 1.

Filtračné jednotky sú nasadené.

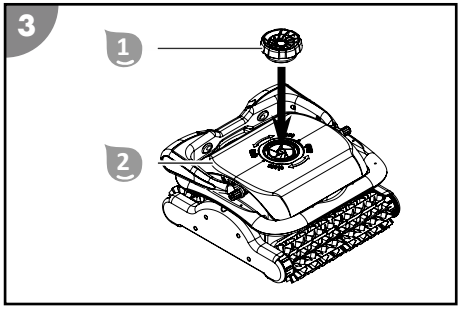

sk

Montáž vztlakových pomôcok

1. Vyskrutkujte fixačnú skrutku 1.
2. Odoberte horný diel 2.

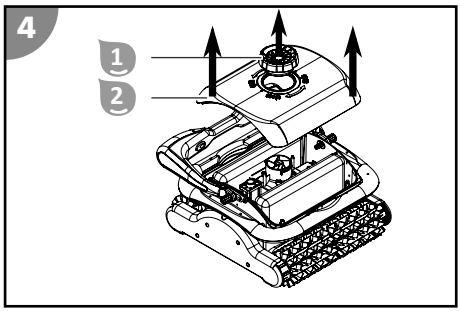

3. Nalepte dve samolepiace vztlakové pomôcky 9 diagonálne oproti vnútornej strane horného dielu 2.
   Ak by malo zariadenie ešte stále príliš málo vztlaku, namontujte dve ďalšie vztlakové pomôcky 9 vedľa už umiestnených pomôcok.
4. Nasaďte horný diel 2 a znovu ho zoskrutkujte pomocou fixačnej skrutky 1.

Vztlakové pomôcky sú namontované.

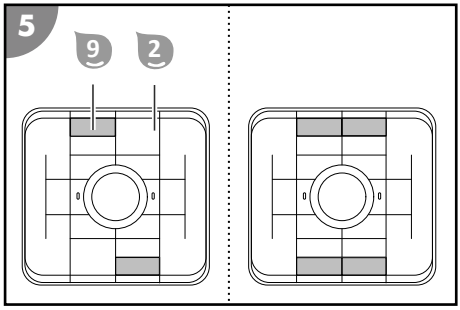

Ponorenie zariadenia do bazéna

1. Úplne vyrolujte plávajúci kábel 5 a položte ho vedľa bazéna tak, aby sa neprekrúcal.
2. Podržte zariadenie za rukoväť 3 a pomaly (ľahko naklonené dopredu) ho ponorte do vody, kým úplne neunikne vzduch.
3. Nechajte zariadenie klesnúť na dno, kým budete pomaly uvoľňovať plávajúci kábel 5, aby ste kontrolovali klesanie.
   Dbajte na to, aby sa zariadenie dostalo do styku so spodnou stranou na dne bazéna a aby mohlo čistenie začať bez prekážok v smere do stredu bazéna.

Zariadenie je ponorené do bazéna.

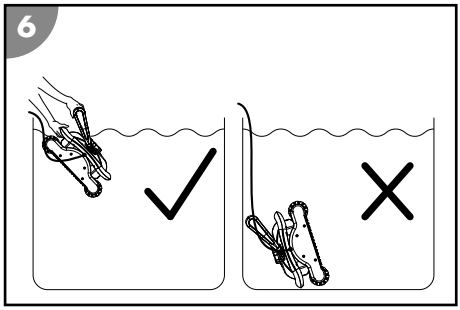

Pripojenie riadiacej jednotky

1. Plávajúci kábel 5 ponárajte do vody iba do takej hĺbky, aby zariadenie siahalo do všetkých miest v bazéne.

2. Pripojte konektor plávajúceho kábla 5 k riadiacej jednotke 8 v správnej polohe a zoskrutkujte pripojenie.

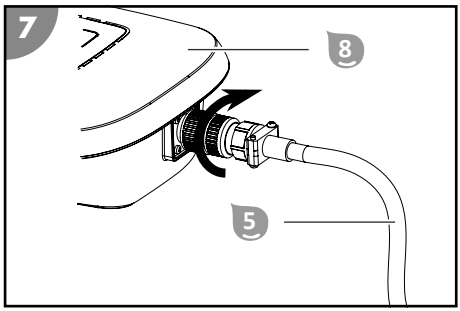

3. Pomocou poistného lana 10 upevnite riadiacu jednotku 8 vo vzdialenosti aspoň A = 3,5 m od bazéna, aby ju nebolo možné vtiahnuť do vody.
4. Pripojte sieťový konektor do zásuvky s ochranným kontaktom.

Riadiaca jednotka je pripojená.

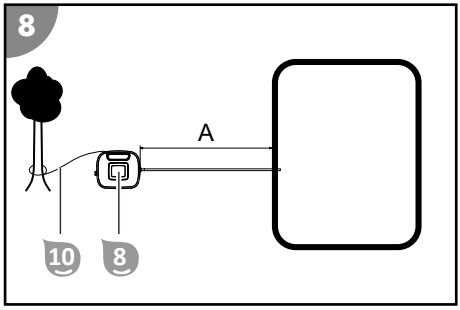

sk

Spustenie čistenia

1. Stlačte tlačidlo AUTOMATICKÝ ŠTART na riadiacej jednotke.

   Zobrazenie ukazuje nastavenie naposledy zvolenej funkcie automatického štartu. Všetky LED diódy funkcie automatického štartu blikajú, keď nie je zvolené periodické čistenie.

2. Zvoľte požadovanú funkciu automatického štartu a stlačte tlačidlo AUTOMATICKÝ ŠTART.
3. Stlačte tlačidlo ON/OFF na riadiacej jednotke.
   Prípadne prispôsobte dobu chodu veľkosti vášho bazéna.

Čistenie je spustené, zobrazenie ukazuje nastavenia naposledy zvoleného čistiaceho programu a LED dióda doby chodu začne blikať.

Vyradenie zariadenia z prevádzky

Na vyradenie zariadenia z prevádzky postupujte nasledovne:

1. Po uplynutí čistiaceho programu vypnite zariadenie.
2. Odpojte riadiacu jednotku z elektrického napájania a zo zariadenia.
3. Zdvihnite zariadenie z bazéna.
4. Vyčistite filtračné jednotky a zariadenie.
5. Ak chcete využiť funkciu automatického štartu, dajte zariadenie následne znovu do bazéna a pripojte riadiacu jednotku k zariadeniu a k elektrickému napájaniu.

Ukončenie čistenia

Čistenie sa po uplynutí nastavenej doby chodu automaticky ukončí.

Všetky LED diódy indikátorov doby chodu blikajú.

Predčasné ukončenie čistenia

1. Stlačte tlačidlo ON/OFF.

Riadiaca jednotka sa vypne, všetky LED diódy sú vypnuté.

Odpojenie riadiacej jednotky

1. Odpojte sieťový konektor zo zásuvky s ochranným kontaktom.
2. Uvoľnite skrutkový spoj konektora na riadiacej jednotke 8 a vytiahnite plávajúci kábel 5.

Riadiaca jednotka je odpojená.

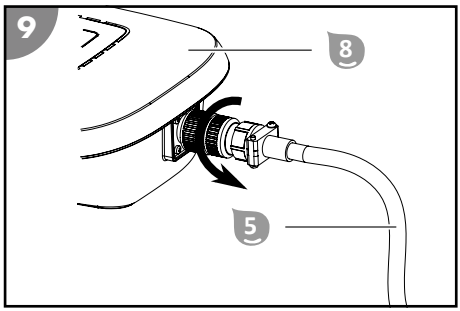

Zdvihnutie zariadenia z bazéna

1. Ťahajte zariadenie za plávajúci kábel 5 pomaly v smere hladiny vody, kým sa vám nepodarí chytiť rukoväť 3.
2. Pomaly zdvihnite zariadenie za rukoväť z vody a podržte ho nad hladinou vody.
   Po 10 – 15 sekundách sa väčšina vody nahromadenej v kryte znova vráti do bazéna.
3. Postavte zariadenie vedľa bazéna.

Zariadenie je z bazéna zdvihnuté.

Vyčistite zariadenie po každej prevádzke, aby ste zabezpečili ďalšiu bezporuchovú prevádzku.

Čistenie

Čistite zariadenie výlučne bežným čističom na kúpeľne, čistou vodou z vodovodu a bezvláknitou utierkou. Agresívne čistiace prostriedky môžu poškodiť zariadenie. Vysušte výrobok utierkou, ktorá nepúšťa vlákna.

Čistenie zariadenia

1. Vyberte a vyčistite filtračné jednotky.
2. Opláchnite a vypláchnite zariadenie a plávajúci kábel po každom použití čistou vodou z vodovodu.

Zariadenie je vyčistené.

Vybratie filtračných jednotiek

1. Vyskrutkujte fixačnú skrutku 1.
2. Odoberte horný diel 2.

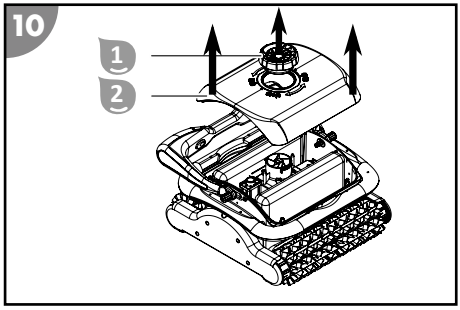

3. Potiahnite filtračné jednotky 7 rovno nahor zo zariadenia.

Filtračné jednotky sú vybraté.

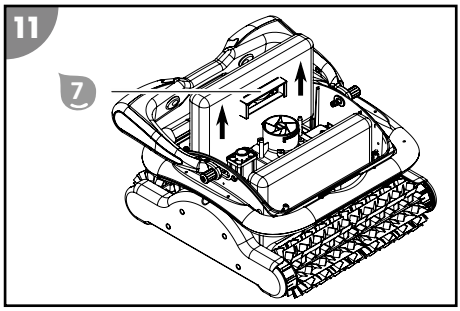

Čistenie filtračných jednotiek

1. Otvorte suchý zips filtračného vrecka 6 alebo 11 a odoberte vrecko z filtračných jednotiek 7.
2. Čistou vodou z vodovodu poriadne vypláchnite filtračné jednotky 7 a filtračné vrecko 6 alebo 11.
3. Potiahnite vyčistené filtračné vrecká 6 alebo 11 s dodržiavaním polohy vybratia cez filtračné jednotky 7 a zatvorte suchý zips.

Filtračné jednotky sú vyčistené.

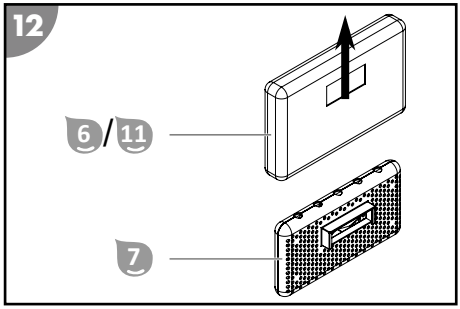

Skladovanie

1. Poriadne vyčistite zariadenie (pozri kapitolu „Čistenie“).

sk

2. Nechajte všetky diely úplne uschnúť.
3. Následne skladujte zariadenie a príslušenstvo na suchom a nemrznúcom mieste (≥ +5 °C) bez priameho slnečného žiarenia.

Vyhľadávanie chýb

Obrazovka chyby	Príčina	Odstránenie
1H+1.5H blikajú so signalizačným tónom	Čerpadlo je preťažené.	Zastavte zariadenie a skontrolujte, či nie je obežné koleso blokované cudzím telesom.
1.5H+2H blikajú so signalizačným tónom	Hnací motor je preťažený.	Skontrolujte hnací remeň.
1H+2H blikajú so signalizačným tónom	Zariadenie je mimo vody.	Zastavte zariadenie, ponorte ho do vody a znovu ho spustite.
Kábel je prekrútený alebo zamotaný.	Kábel nebol úplne uvoľnený.	Vypnite zariadenie, odpojte kábel a pretočte ho.
	Kábel vo vode je príliš dlhý.	Vytiahnite nadbytočný kábel z vody. Kábel vo vode by mal byť iba taký dlhý, aby zariadenie siahalo do všetkých miest v bazéne.
	Zariadenie zostáva visieť na odtokovej mreži.	Vypnite filtračné zariadenie bazéna.
Zariadenie nesiaha do všetkých miest.	Riadiaca jednotka bola nesprávne napolohovaná.	Napolohujte riadiacu jednotku tak, aby zariadenie dobre siahalo do všetkých miest.
	Obvod vody bazéna je zapnutý.	Vypnite filtračné zariadenie bazéna.
	Kábel je príliš krátky.	Dajte do bazéna požadovanú dĺžku kábla, aby zariadenie siahalo do všetkých miest v bazéne. Pritom dodržiavajte minimálnu vzdialenosť riadiacej jednotky od bazéna.

Obrazovka chyby	Príčina	Odstránenie
Zariadenie nedôjde úplne k stene.	Filter je upchatý.	Vyčistite filter.
	Na stenách rastú riasy.	Ručne predbežne vyčistite všetky steny bazéna. Skontrolujte a odstráňte príčinu rastu rias (napr. hodnota pH). Častejšie používajte čistič bazéna.
	Teplota vody je príliš vysoká alebo príliš nízka.	Prevádzkujte zariadenie pri prevádzkovej teplote vody (pozri kapitolu „Technické údaje“).
	Hnací remeň alebo čistiaci valec je opotrebovaný.	Skontrolujte opotrebovanie hnacích remeňov a čistiacich valcov a v prípade potreby ich vymeňte.
	Zariadenie je príliš ľahké a preklápa sa.	Vypnite zariadenie a nechajte uniknúť všetok vzduch.
	Hodnota pH a hodnota chlóru je nastavená nesprávne.	Správne nastavte hodnotu pH a hodnotu chlóru (pozri kapitolu „Technické údaje“).
	Zariadenie má príliš slabý vztlak.	Namontujte dodatočné vztlakové pomôcky z rozsahu dodávky (pozri kapitolu „Montáž vztlakových pomôcok“).
Zariadenie nepracuje.	Riadiaca jednotka nie je úplne nasunutá.	Skontrolujte zásuvné pripojenie sieťového kábla a riadiacej jednotky.
	Riadiaca jednotka vyžaduje iné napätie, ako je lokálne.	Obráťte sa na zákaznícku službu.
Zariadenie neklesá.	V zariadení sa nachádza vzduch.	Vypnite zariadenie a nechajte uniknúť všetok vzduch.
	Obsah soli je príliš vysoký a zariadenie viac nemá vztlak.	Správne nastavte obsah soli. Pozri kapitolu „Technické údaje“.
Zariadenie sa vynára.	Zariadenie sa ťahá príliš vysoko alebo sa v zariadení nachádza vzduch.	Vypnite zariadenie a nechajte uniknúť všetok vzduch.
	Obsah soli je príliš vysoký a zariadenie viac nemá vztlak.	Správne nastavte obsah soli. Pozri kapitolu „Technické údaje“.
Hnací remeň sa trhá.	V pohone sa nachádzajú cudzie telesá.	Obráťte sa na zákaznícku službu.

Ak nie je možné poruchu odstrániť, obráťte sa na zákaznícky servis uvedený na poslednej strane.

Technické údaje

ČISTIČ BAZÉNA

Model:	HJ2042
Číslo tovaru:	061025
Šírka čistiaceho prvku:	361 mm
Rýchlosť:	max. 12 m/min
Hĺbka ponorenia:	max. 2,0 m
Filtračná jednotka:	100 µm
Druh ochrany:	IPX8
Riadenie aplikácie	nedostupné
Teplota prostredia:	10 °C – 40 °C

RIADIACA JEDNOTKA

Dĺžka kábla k zariadeniu:	18 m
Menovitý výkon:	200 W
Prevádzkové napätie a frekvencia:	220 – 240 V~, 50 Hz
Výstupné napätie:	20 V =
Druh ochrany:	IPX5

BAZÉN

Veľkosť bazéna – plocha dna:	max. 200 m²
Obsah soli vo vode (soľná elektrolýza):	<0,5 %
Teplota vody:	10 °C – 35 °C

Náhradné diely

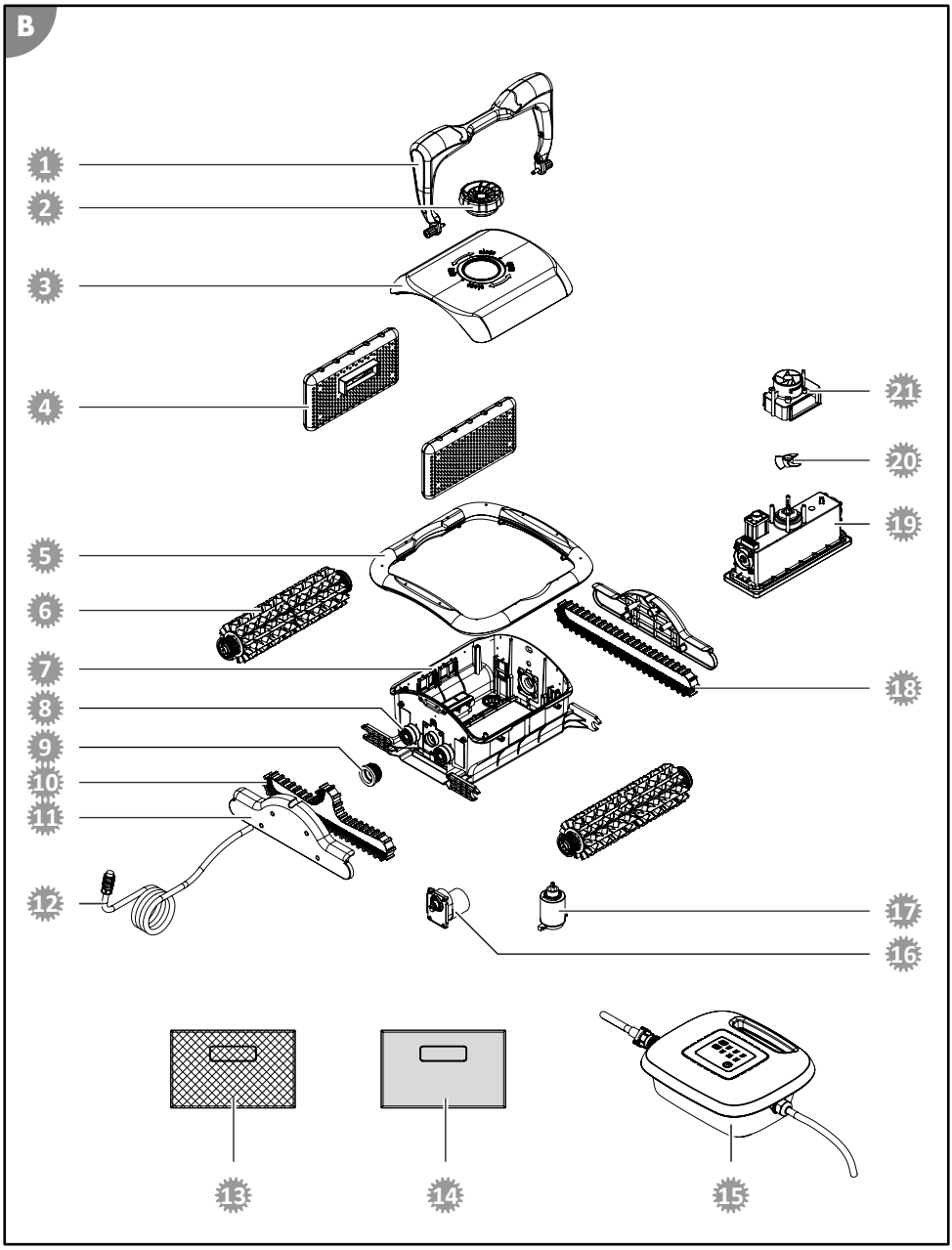

sk

1. 061955 – Rukoväť stabilizátora
2. 099117 – Fixačná skrutka
3. 099118 – Horný diel
4. 099119 – Filtračná jednotka
5. 061954 – Ochrana pred nárazom
6. 099123 – Čistiaci valec
7. 099124 – Spodný diel
8. 099125 – Ložisko
9. 099126 – Hnacie koleso
10. 099129 – Hnací remeň v tvare L
11. 099128 – Bočný kryt
12. 099127 – Kábel
13. 099134 – Plastové filtračné vrecko, čierne
14. 099135 – Rúnové filtračné vrecko, biele
15. 099133 – Riadiaca jednotka pre 061025
16. 099131 – Hnací motor
17. 099130 – Filtračné čerpadlo
18. 099132 – Hnací remeň v tvare S
19. 061976 – Jednotka motora (061025)
20. 099122 – Vrtuľa
21. 099121 – Výpust vody

Vyhlásenie o zhode

Týmto spoločnosť Steinbach International GmbH vyhlasuje, že zariadenie spĺňa nasledujúce smernice:

- 2014/35/EU (EN 60335-1:2012+A11:2014; EN 60335-2-41:2003+A1:2004+A2:2010; EN 62233:2008)
- 2014/30/EU (EN 55014-1:2006+A1:2009+A2:2011; EN 55014-2:2015; EN 61000-3-2:2014; EN 61000-3-3:2013)

Úplný text vyhlásenia o zhode EÚ si môžete vyžiadať na adrese uvedenej na konci tohto návodu.

Likvidácia

Likvidácia obalu

Obal zlikvidujte podľa príslušného druhu odpadu. Lepenku a kartón odovzdajte do zberu odpadového papiera, fólie do recyklovateľného odpadu.

Likvidácia použitého zariadenia

Použité zariadenia nepatria do komunálneho odpadu!
Ak by sa už zariadenie nemalo používať, je každý spotrebiteľ **podľa zákona povinný použité prístroje likvidovať mimo komunálneho odpadu**, napríklad odovzdať ich na zbernom mieste svojej obce/mestskej časti. Tým sa zabezpečí, že použité zariadenia sa budú odborne správne recyklovať a vylúčia sa negatívne vplyvy na životné prostredie. Preto sú elektronické prístroje označené vyššie uvedeným symbolom.

Zakres dostawy / części urządzenia

1. Śruba ustalająca
2. Część górna
3. Uchwyt
4. Część dolna
5. Kabel pływający
6. Plastikowa osłona filtrująca, 2x
7. Zespół filtra, 2x
8. Jednostka sterująca
9. Element wypornościowy, 4x
10. Linka zabezpieczająca
11. Włókninowa osłona filtrująca, 2x

Instrukcja obsługi (brak na rysunku)

pl

Spis treści

Przegląd **3**
Zakres dostawy / części urządzenia **157**
Informacje ogólne **159**
Objaśnienie znaków **159**
Bezpieczeństwo **159**
Rozpakowywanie i sprawdzanie zakresu dostawy **161**
Opis **161**
Opis odkurzacza basenowego 161
Funkcje jednostki sterującej 162
Obsługa **163**
Czyszczenie basenu 163
Wyłączanie urządzenia z eksploatacji 166
Czyszczenie **168**
Czyszczenie urządzenia 168
Przechowywanie **168**
Lokalizacja usterki **169**
Dane techniczne **171**
Części zamienne **172**
Deklaracja zgodności **173**
Utylizacja **173**

Informacje ogólne

Instrukcję obsługi należy przeczytać i zachować

Niniejsza instrukcja obsługi jest częścią składową odkurzacza basenowego Poolrunner Twin (zwanego w dalszej części również „urządzeniem"). Zawiera ona ważne informacje dotyczące uruchomienia i obsługi.

Przed użyciem urządzenia dokładnie przeczytaj instrukcję obsługi, a w szczególności wskazówki bezpieczeństwa. Nieprzestrzeganie niniejszej instrukcji obsługi może prowadzić do ciężkich obrażeń ciała lub uszkodzeń urządzenia.

Zachowaj instrukcję obsługi do dalszego użycia. Przekazując urządzenie osobom trzecim koniecznie dołącz do niego niniejszą instrukcję obsługi.

Użytkowanie zgodne z przeznaczeniem

To urządzenie jest przeznaczone wyłącznie do czyszczenia pielęgnacyjnego prywatnych basenów. Urządzenie nie nadaje się do basenów foliowych wykonanych z folii o grubości poniżej 0,4 mm. Urządzenie nie nadaje się do stosowania w basenach przelewowych, ze stali nierdzewnej i wykładanych płytkami ani do basenów z pierścieniem powietrznym.

Urządzenie nie jest przeznaczone do basenów z wbudowanymi schodami.

W basenach wykonanych z tworzywa sztucznego wzmocnionego włóknem szklanym czyszczenie ścian może być ograniczone.

Urządzenie jest przeznaczone wyłącznie do użytku prywatnego i nie nadaje się do celów profesjonalnych. Używaj urządzenia wyłącznie w sposób opisany w niniejszej instrukcji obsługi. Każdy inny sposób użytkowania jest niezgodny z przeznaczeniem i może prowadzić do szkód materialnych, a nawet osobowych. Urządzenie nie jest zabawką dla dzieci.

Zarówno producent, jak i sprzedawca nie ponoszą odpowiedzialności za szkody powstałe w wyniku nieprawidłowego użycia albo użycia niezgodnego z przeznaczeniem.

Objaśnienie znaków

W niniejszej instrukcji obsługi, na urządzeniu oraz na opakowaniu stosuje się poniższe symbole.

Tutaj znajdziesz przydatne informacje dodatkowe.

Niebezpieczeństwo uszkodzenia!
Nie otwieraj opakowania za pomocą ostrych ani spiczastych przedmiotów (np. noża).

Bezpieczeństwo

W niniejszej instrukcji obsługi stosuje się poniższe słowa sygnałowe.

⚠ **UWAGA!**	Ten symbol / to słowo sygnalizujące oznacza zagrożenie o średnim stopniu ryzyka, którego nieuniknięcie może skutkować śmiercią albo ciężkimi obrażeniami.
⚠ **OSTRZEŻENIE!**	Ten symbol / to słowo sygnalizujące oznacza zagrożenie o niskim stopniu ryzyka, którego nieuniknięcie może skutkować niewielkimi albo umiarkowanymi obrażeniami.
WSKAZÓWKA!	To słowo sygnalizujące ostrzega przed możliwymi szkodami materialnymi.

Ogólne wskazówki bezpieczeństwa

⚠ UWAGA!

Niebezpieczeństwo porażenia prądem!

Nieprawidłowa instalacja elektryczna lub zbyt wysokie napięcie sieciowe może być przyczyną porażenia prądem.

- Podłączaj przewód sieciowy tylko wówczas, jeżeli napięcie sieciowe w gniazdku jest zgodne z wartością podaną na tabliczce znamionowej.
- Zawsze podłączaj przewód sieciowy do łatwo dostępnego gniazdka, aby w przypadku awarii móc go szybko odłączyć od sieci elektrycznej.
- Podłączaj przewód sieciowy wyłącznie do gniazda wtykowego z zestykiem ochronnym.
- Podłączaj urządzenie wyłącznie do gniazda z zestykiem ochronnym z zabezpieczeniem maksymalnie 16 A.
- Urządzenie należy wyposażyć w wyłącznik różnicowoprądowy (RCD) o znamionowym prądzie różnicowym nie większym niż 30 mA.
- Nie używaj urządzenia, jeśli wykazuje ono widoczne uszkodzenia lub jeśli uszkodzony jest kabel przyłączeniowy.
- Nie otwieraj urządzenia. Wszelkie naprawy zlecaj specjalistom. W tym celu zwróć się do punktu serwisowego na adres podany na odwrocie instrukcji. Samodzielnie przeprowadzone naprawy, nieprawidłowe podłączenie lub niewłaściwa obsługa powodują wykluczenie odpowiedzialności i utratę roszczeń z tytułu rękojmi.
- Pod żadnym pozorem nie dotykaj przewodu sieciowego mokrymi rękami.
- Nigdy nie odłączaj przewodu sieciowego od gniazda ciągnąc za kabel. Zawsze chwytaj za wtyczkę.
- Nigdy nie używaj kabla przyłączeniowego jako uchwytu do przenoszenia.
- Przechowuj urządzenie oraz kabel przyłączeniowy z dala od otwartego ognia i gorących powierzchni.
- Nie stawiaj żadnych przedmiotów na kablu przyłączeniowym.
- Nie zakopuj przewodu sieciowego.
- Ułóż kabel przyłączeniowy w taki sposób, aby nie stwarzał ryzyka potknięcia się.
- Nie zaginaj kabla przyłączeniowego ani nie układaj go na ostrych krawędziach.
- Nie używaj urządzenia w czasie burzy. Wyłącz je i wyciągnij przewód sieciowy z gniazdka.
- Jeśli urządzenie nie jest używane, a także przed jego czyszczeniem lub w razie usterki zawsze wyłączaj urządzenie i odłączaj je od zasilania.
- Do naprawy wolno stosować wyłącznie części, które są zgodne z oryginalnymi danymi urządzenia. W urządzeniu znajdują się elementy elektryczne i części mechaniczne niezbędne do ochrony przed źródłami zagrożeń.
- Stosuj wyłącznie części zamienne i elementy wyposażenia dostarczone lub zalecane przez producenta. Używanie części innych producentów skutkuje natychmiastowym wygaśnięciem roszczeń z tytułu rękojmi.
- Nie używaj urządzenia w połączeniu z zewnętrznym zegarem sterującym ani osobnym systemem zdalnego sterowania.

WSKAZÓWKA!

- Używaj wyłącznie dostarczonej jednostki sterującej przeznaczonej dla Twojego urządzenia.
- Nie uruchamiaj urządzenia, jeśli nie znajduje się w wodzie, ponieważ może to szybko doprowadzić do jego uszkodzenia.

Wskazówki bezpieczeństwa dotyczące osób

⚠ UWAGA!

Zagrożenia dla dzieci i osób o ograniczonych zdolnościach psychicznych, sensorycznych i umysłowych (przykładowo osoby z ograniczoną sprawnością, osoby starsze o ograniczonych zdolnościach fizycznych i umysłowych), a także niedoświadczonych i bez odpowiedniej wiedzy (przykładowo starsze dzieci).

Nieprawidłowa obsługa urządzenia może być przyczyną ciężkich obrażeń lub uszkodzenia urządzenia.

- Dostęp do urządzenia mogą mieć wyłącznie osoby, które przeczytały i w pełni zrozumiały niniejszą instrukcję obsługi lub zostały poinstruowane w zakresie zastosowania zgodnego z przeznaczeniem i związanych z tym zagrożeń.
- W pobliżu urządzenia nie wolno nigdy pozostawiać bez nadzoru osób o ograniczonych zdolnościach fizycznych, sensorycznych lub umysłowych (np. dzieci lub osób pod wpływem alkoholu) i osób nie posiadających wiedzy i doświadczenia (np. dzieci).
- Urządzenia nie wolno używać dzieciom i osobom o ograniczonych zdolnościach fizycznych, sensorycznych lub umysłowych oraz osobom, które nie posiadają wiedzy i doświadczenia w obsłudze urządzenia.
- Dzieciom nie wolno czyścić urządzenia i przeprowadzać jego konserwacji.
- Dzieciom nie wolno bawić się urządzeniem ani przewodem zasilającym.
- Nie obsługuj urządzenia, jeżeli jesteś w słabej formie fizycznej (np. pod wpływem narkotyków, alkoholu lub leków).

⚠ UWAGA!

Niebezpieczeństwo obrażeń z powodu braku kwalifikacji!

Brak doświadczenia lub umiejętności w posługiwaniu się wymaganymi narzędziami oraz brak znajomości lokalnych i normatywnych przepisów koniecznych do przeprowadzenia prac może być przyczyną bardzo ciężkich obrażeń lub szkód materialnych.

- Zlecaj wykwalifikowanym specjalistom wszystkie prace, których ryzyka nie potrafisz oszacować ze względu na brak doświadczenia.

Rozpakowywanie i sprawdzanie zakresu dostawy

⚠ UWAGA!

Niebezpieczeństwo uduszenia materiałem opakowaniowym!

Owinięcie głowy folią opakowaniową lub połknięcie innych materiałów opakowaniowych może prowadzić do śmierci na skutek uduszenia. Ryzyko wzrasta szczególnie w przypadku dzieci oraz osób z niepełnosprawnością intelektualną, które nie są w stanie ocenić ryzyka z powodu braku wiedzy i doświadczenia.

- Nie dopuszczaj, aby dzieci i osoby z niepełnosprawnością intelektualną bawiły się materiałem opakowaniowym.

Opis

Opis odkurzacza basenowego

Akumulatorowy odkurzacz basenowy przeprowadza czyszczenie pielęgnacyjne zarówno dna, jak i ścian napełnionego wodą basenu.

Wałki czyszczące usuwają przywarty biofilm.

Wyjmowany zespół filtra 7 filtruje usunięte osady i zawiesiny z wody.

Funkcje jednostki sterującej

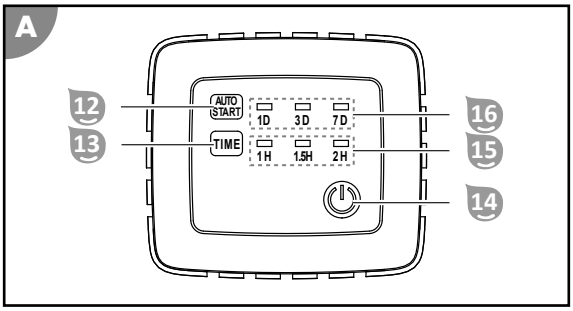

Funkcja Autostart 12 16

Ta funkcja służy do ustawiania automatycznego rozpoczęcia pracy. Używa się jej do regularnego czyszczenia konserwacyjnego, jeśli basen nie będzie używany przez dłuższy okres czasu.

Przy aktywnej funkcji Autostart odkurzacz basenowy pozostaje w wodzie. Funkcji można więc używać, wyłącznie jeśli istnieje pewność, że do basenu nie wejdzie żadna osoba. Przed ponownym udostępnieniem basenu do kąpieli należy wyjąć odkurzacz basenowy z basenu!

Przycisk AUTOSTART 12 służy do zmiany cykli czyszczenia. Przed rozpoczęciem pracy i po jej rozpoczęciu wskaźnik LED 16 pokazuje aktualnie wybrany tryb poprzez ciągłe świecenie. Jeżeli żaden cykl czyszczenia nie jest aktywny, migają wszystkie diody albo nie świeci się żadna z diod wskaźnika LED 16.

- 1D oznacza czyszczenie codziennie.
- 3D oznacza czyszczenie co 3 dni.
- 7D oznacza czyszczenie co 7 dni.

Funkcja Time 13 15

Ta funkcja służy do ustawiania czasu pracy.

Przycisk TIME 13 służy do przełączania czasów pracy. Po rozpoczęciu pracy migający wskaźnik LED 15 wskazuje aktualnie wybrany i aktywny tryb.

- 1H oznacza zakończenie czyszczenia po upływie 1 h.
- 1.5H oznacza zakończenie czyszczenia po upływie 1,5 h.
- 2H oznacza zakończenie czyszczenia po upływie 2 h.

Funkcja włączania/wyłączania 14

Ta funkcja służy do włączania/wyłączania urządzenia.

Przycisk ON/OFF 14 służy do przełączania funkcji:

- ON – włącza urządzenie i jednocześnie uruchamia czyszczenie.
- OFF zatrzymuje czyszczenie i jednocześnie wyłącza urządzenie.

Obsługa

⚠ UWAGA!

Zagrożenie życia w przypadku pracy urządzenia podczas kąpieli!

Włosy lub części garderoby mogą zostać wessane lub pochwycone przez element czyszczący, a w skrajnych przypadkach może to uwięzić ludzi pod wodą i uniemożliwić im wypłynięcie na powierzchnię.

- Nigdy nie obsługuj urządzenia, gdy w basenie znajdują się osoby.
- Zabezpiecz wszelki dostęp do basenu podczas pracy urządzenia.

⚠ UWAGA!

Niebezpieczeństwo porażenia prądem!

Jeśli podłączona do zasilania jednostka sterująca wpadnie do basenu wypełnionego wodą, nastąpi porażenie prądem.

- Przed wyjęciem urządzenia z basenu wyciągnij wtyczkę z gniazda.

⚠ UWAGA!

Niebezpieczeństwo porażenia prądem!

Manipulowanie wtyczką mokrymi rękami może skutkować porażeniem prądem elektrycznym.

- Nigdy nie dotykaj wtyczki sieciowej wilgotnymi rękami.

WSKAZÓWKA!

Kosiarka do trawy może uszkodzić ułożony kabel.

- Ułóż kabel w taki sposób, aby nie mogła go uszkodzić kosiarka do trawy ani żadne inne urządzenia.

WSKAZÓWKA!

Wysoka temperatura może spowodować uszkodzenie jednostki sterującej.

- Nie przykrywaj jednostki sterującej.
- Jeśli to możliwe, połóż jednostkę sterującą w cieniu.

Przed każdym użyciem sprawdź:

- Czy widoczne są uszkodzenia urządzenia?
- Czy widoczne są uszkodzenia elementów obsługi?
- Czy poszczególne elementy urządzenia działają?
- Czy elementy wyposażenia są w dobrym stanie technicznym?
- Czy wszystkie przewody są w dobrym stanie technicznym?

Nie uruchamiaj urządzenia, jeżeli samo urządzenie lub elementy jego wyposażenia są uszkodzone. Zleć sprawdzenie i naprawę urządzenia producentowi, jego serwisowi lub innej osobie posiadającej odpowiednie kwalifikacje.

Czyszczenie basenu

Przed rozpoczęciem czyszczenia basenu:

- Usuń z basenu ewentualne osłony lub folie.
- Usuń z basenu przeszkody (np. drabinkę).
- Wyłącz urządzenie filtrujące co najmniej na godzinę przed rozpoczęciem czyszczenia, tak aby znajdujące się w wodzie zanieczyszczenia mogły osiąść na dnie.
- Nie uruchamiaj urządzenia, jeśli nie znajduje się w wodzie, ponieważ może to szybko doprowadzić do jego uszkodzenia.

Aby wyczyścić basen:

1. Wybierz osłonę filtrującą odpowiednią do rodzaju zanieczyszczenia.
2. Włóż zespoły filtra.
3. Umieść urządzenie w basenie.
4. Podłącz jednostkę sterującą do urządzenia i zasilania.
5. Wybierz funkcję Autostart. Patrz rozdział „Funkcje jednostki sterującej”.
6. Uruchom program czyszczenia i dopasuj czas pracy do wielkości basenu. Patrz rozdział „Funkcje jednostki sterującej”.

Wybór osłony filtrującej

Urządzenie jest zapakowane razem z osłonami filtrującymi o różnym stopniu filtracji.

Wybierz osłonę filtrującą odpowiednią do rodzaju zabrudzenia lub wykonaj najpierw czyszczenie wstępne, a zaraz po nim główne.

Większe zanieczyszczenia

Plastikowa osłona filtrująca (czarna) 6 na owady i liście

Drobne zanieczyszczenia

Włókninowa osłona filtrująca (biała) 11 na pyłki i piasek

WSKAZÓWKA!

Jednoczesne nałożenie na zespół filtra obu osłon filtrujących może spowodować przegrzanie silnika.

- Pod żadnym pozorem nie używać więcej niż jednej osłony filtrującej.

Wkładanie zespołów filtra

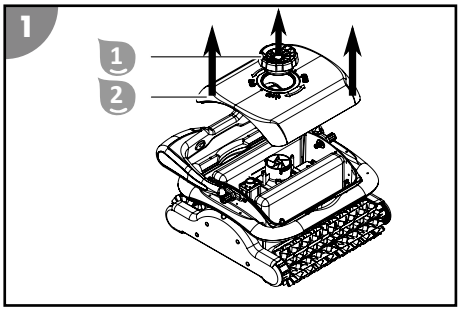

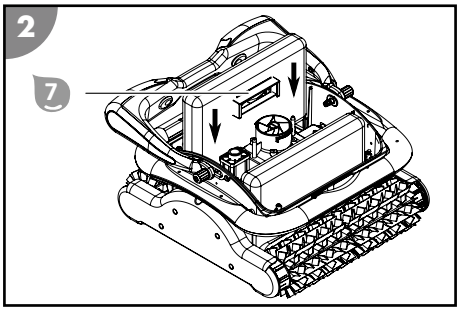

1. Odkręć śrubę ustalającą 1.
2. Zdejmij część górną 2.
3. Wsuń do oporu zespoły filtra 7 do urządzenia wzdłuż prowadnic.
4. Nałóż część górną 2 i przykręć ją śrubą ustalającą 1.

Zespoły filtra są włożone.

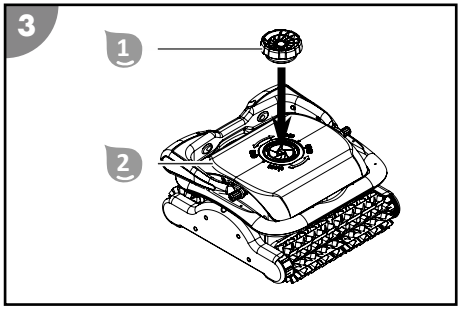

Montowanie elementów wypornościowych

1. Odkręć śrubę ustalającą 1.
2. Zdejmij część górną 2.

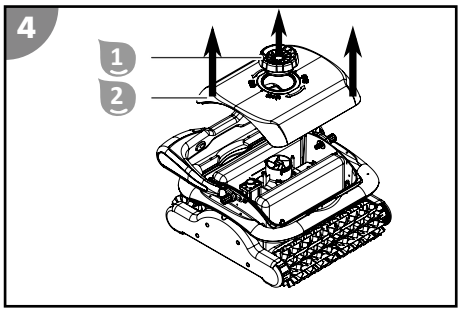

3. Przyklej dwa samoprzylepne elementy wypornościowe 9 po przekątnej, po wewnętrznej stronie części górnej 2.
   Jeśli wyporność urządzenia nadal będzie zbyt mała, zamontuj dwa pozostałe elementy wypornościowe 9 obok elementów już zamontowanych.
4. Nałóż część górną 2 i przykręć ją śrubą ustalającą 1.

Elementy wypornościowe są zamontowane.

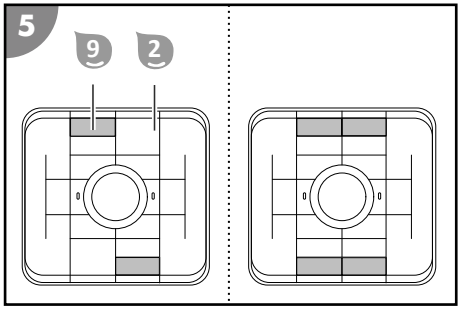

Wkładanie urządzenia do basenu

1. Odwiń całkowicie kabel pływający 5 i połóż go bez skręceń obok basenu.
2. Mocno trzymaj urządzenie za uchwyt 3 i powoli zanurzaj je w wodzie (lekko pochylone do przodu), aż wydostanie się z niego całe powietrze.
3. Powoli zwalniaj kabel pływający 5, aby kontrolować opadanie i poczekaj, aż urządzenie opadnie na dno.
   Upewnij się, że spód urządzenia dotyka dna basenu i że czyszczenie może się rozpocząć bez przeszkód w kierunku środka basenu.

Urządzenie jest umieszczone w basenie.

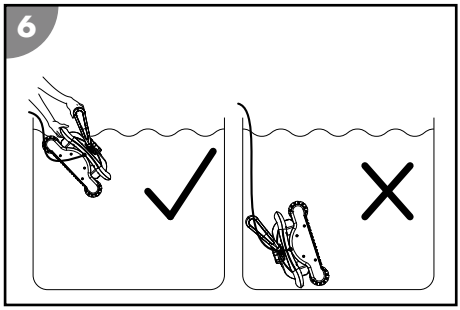

Podłączanie jednostki sterującej

1. Włóż do wody tylko taką długość kabla pływającego 5, aby urządzenie mogło dotrzeć do wszystkich miejsc w basenie.

pl

2. Podłącz wtyczkę kabla pływającego 5 do odpowiedniego gniazda jednostki sterującej 8 i skręć połączenie.

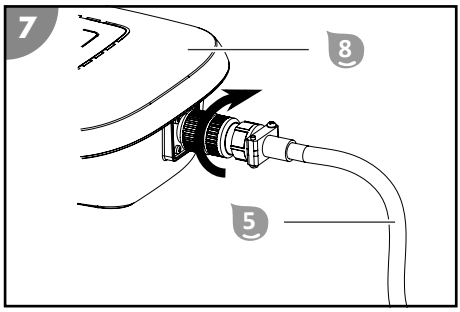

3. Zamocuj jednostkę sterującą 8 przy pomocy linki zabezpieczającej 10 w odległości co najmniej A=3,5 m od basenu, tak aby nie mogła zostać wciągnięta do wody.
4. Podłącz wtyczkę do gniazda wtykowego z zestykiem ochronnym.

Jednostka sterująca jest teraz podłączona.

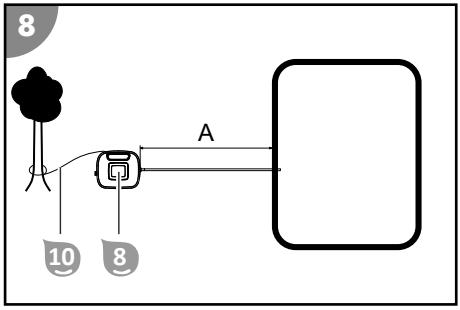

Rozpoczynanie czyszczenia

1. Naciśnij przycisk AUTOSTART na jednostce sterującej.

   Na wskaźniku wyświetla się ustawiona ostatnio funkcja Autostart. Wszystkie LED funkcji Autostart migają, jeżeli nie wybrano żadnego czyszczenia cyklicznego.

2. Wybierz funkcję Autostart przyciskiem AUTOSTART.
3. Naciśnij przycisk ON/OFF na jednostce sterującej.
   W razie potrzeby dopasuj czas pracy do wielkości basenu.

Czyszczenie jest uruchomione, wskaźnik pokazuje ustawienia ostatnio wybranego programu czyszczenia, a dioda sygnalizująca czas pracy zaczyna migać.

Wyłączanie urządzenia z eksploatacji

Aby wyłączyć urządzenie z eksploatacji:

1. Wyłącz urządzenie po zakończeniu programu czyszczenia.
2. Odłącz jednostkę sterującą od zasilania i urządzenia.
3. Wyciągnij urządzenie z basenu.
4. Oczyść zespoły filtra i urządzenie.
5. Jeśli korzystasz z funkcji Auto Start, ponownie włóż urządzenie do basenu i podłącz jednostkę sterującą do urządzenia i zasilania.

Zakończenie czyszczenia

Czyszczenie kończy się automatycznie po upływie ustawionego czasu pracy.

Wszystkie diody wskaźników czasu pracy migają.

Wcześniejsze zakończenie czyszczenia

1. Naciśnij przycisk ON/OFF.

Jednostka sterująca się wyłączy, a wszystkie LED zgasną.

Odłączanie jednostki sterującej

1. Odłącz wtyczkę od gniazda wtykowego z zestykiem ochronnym.
2. Poluzuj połączenie śrubowe wtyczki na jednostce sterującej 8 i odłącz kabel pływający 5.

Jednostka sterująca jest teraz odłączona.

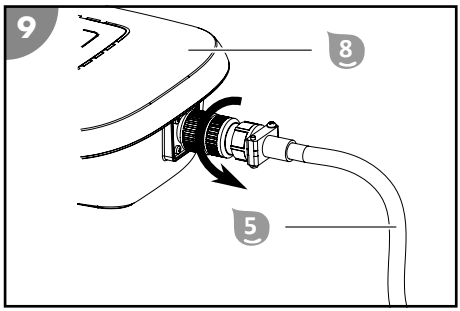

Wyjmowanie urządzenia z basenu

1. Powoli ciągnij urządzenie za kabel pływający 5 w kierunku powierzchni wody, aż będziesz mógł dosięgnąć uchwytu 3.
2. Powoli podnieś urządzenie z wody za uchwyt i przytrzymaj je nad powierzchnią wody.
   Po 10–15 sekundach większość wody zebranej w obudowie spłynie z powrotem do basenu.
3. Postaw urządzenie obok basenu.

Urządzenie jest wyciągnięte z basenu.

Po każdym użyciu należy wyczyścić urządzenie, aby zapewnić jego dalszą bezawaryjną pracę.

pl

Czyszczenie

Do czyszczenia urządzenia używaj wyłącznie dostępnego w handlu środka do czyszczenia łazienek, czystej wody i niekłaczącej szmatki. Agresywne środki czyszczące mogą uszkodzić urządzenie. Osusz produkt niekłaczącą szmatką.

Czyszczenie urządzenia

1. Wyjmij i oczyść zespoły filtra.
2. Po każdym użyciu wypłucz urządzenie i kabel pływający czystą wodą z kranu.

Urządzenie jest wyczyszczone.

Wyjmowanie zespołów filtra

1. Odkręć śrubę ustalającą 1.
2. Zdejmij część górną 2.

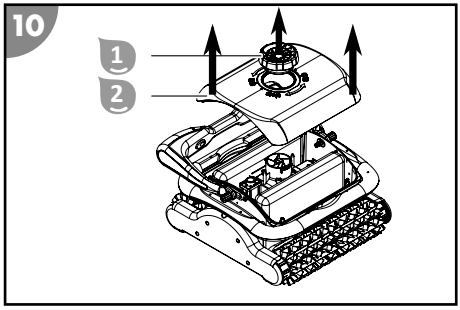

3. Trzymając za uchwyt, wyciągnij zespoły filtra 7 z urządzenia prosto do góry.

Zespoły filtra są wyjęte.

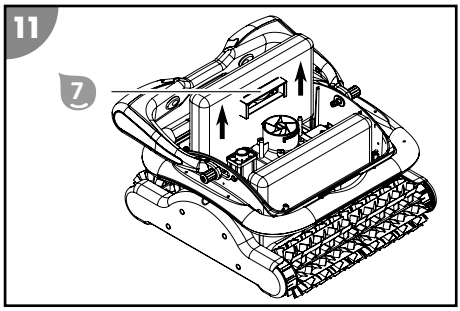

Czyszczenie zespołów filtra

1. Odczep rzep osłon filtrujących 6 lub 11 i zdejmij je z zespołów filtra 7.
2. Dokładnie opłucz zespoły filtra 7 i osłony filtrujące 6 lub 11 czystą wodą z kranu.
3. Nałóż oczyszczone osłony filtrujące 6 lub 11 na zespoły filtra 7 (odpowiednio do położenia otworu) i zapnij rzep.

Zespoły filtra są wyczyszczone.

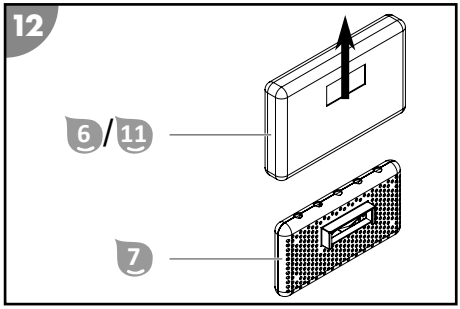

Przechowywanie

1. Starannie oczyść urządzenie (patrz rozdział „Czyszczenie”).

2. Odczekaj, aż wszystkie części urządzenia całkowicie wyschną.
3. Następnie przechowuj urządzenie i elementy wyposażenia w suchym, zabezpieczonym przed mrozem (≥ +5 °C) i chronionym przed bezpośrednim nasłonecznieniem miejscu.

Lokalizacja usterki

Błąd	Przyczyna	Rozwiązanie
1H+1.5H migają z sygnałem dźwiękowym	Pompa jest przeciążona.	Zatrzymaj urządzenie i sprawdź, czy wirnik nie jest zablokowany przez ciało obce.
1.5H+2H migają z sygnałem dźwiękowym	Silnik napędowy jest przeciążony.	Sprawdź pasek napędowy.
1H+2H migają z sygnałem dźwiękowym	Urządzenie znajduje się poza wodą.	Zatrzymaj urządzenie, zanurz je w wodzie i ponownie włącz.
Kabel jest skręcony lub splątany.	Kabel nie został całkowicie rozwinięty.	Wyłącz urządzenie, odłącz kabel i rozplącz lub wyprostuj go.
	Kabel w wodzie jest za długi.	Wyjmij nadmiar kabla z wody. Część kabla znajdująca się w wodzie powinna mieć maksymalnie taką długość, jaka pozwoli urządzeniu dotrzeć do każdego miejsca w basenie.
	Urządzenie zatrzymuje się na kratce odpływowej.	Wyłącz urządzenie filtrujące basenu.
Urządzenie nie dociera do wszystkich miejsc w basenie.	Jednostka sterująca została ustawiona nieprawidłowo.	Ustaw jednostkę sterującą w taki sposób, aby urządzenie mogło bez problemu dotrzeć do wszystkich miejsc w basenie.
	System cyrkulacji wody w basenie jest włączony.	Wyłącz urządzenie filtrujące basenu.
	Kabel jest za krótki.	Włóż do basenu kabel na taką długość, aby urządzenie mogło dotrzeć do wszystkich miejsc. Przestrzegaj przy tym wymaganej odległości jednostki sterującej od basenu.

Błąd	Przyczyna	Rozwiązanie
Urządzenie nie dojeżdża do końca ściany.	Filtr jest zatkany.	Wyczyść filtr.
	Na ścianach rosną glony.	Wyczyść ręcznie ściany basenu. Sprawdź i usuń przyczynę rozwoju glonów (np. wartość pH). Używaj odkurzacza basenowego częściej.
	Temperatura wody jest zbyt wysoka lub zbyt niska.	Używaj urządzenia w wodzie o określonej temperaturze roboczej (patrz rozdział „Dane techniczne”).
	Pasek napędowy lub wałki czyszczące są zużyte.	Sprawdź pasek napędowy i wałki czyszczące pod kątem zużycia, w razie potrzeby wymień je.
	Urządzenie jest zbyt lekkie i wywraca się.	Wyłącz urządzenie i poczekaj, aż wydostanie się z niego całe powietrze.
	Nieprawidłowo ustawiona wartość pH i zawartość chloru.	Ustaw prawidłową wartość pH i zawartość chloru (patrz rozdział „Dane techniczne").
	Urządzenie ma zbyt małą wyporność.	Zamontuj dodatkowe elementy wypornościowe znajdujące się w zakresie dostawy (patrz rozdział „Montowanie elementów wypornościowych”).
Urządzenie nie pracuje.	Jednostka sterująca nie jest całkowicie podłączona.	Sprawdź połączenie wtykowe pomiędzy przewodem sieciowym a jednostką sterującą.
	Jednostka sterująca wymaga innego napięcia niż dostępne lokalnie.	Skontaktuj się z serwisem klienta.
Urządzenie się nie zanurza.	W urządzeniu znajduje się powietrze.	Wyłącz urządzenie i poczekaj, aż wydostanie się z niego całe powietrze.
	Zawartość soli jest zbyt wysoka i urządzenie ma większą wyporność.	Ustaw prawidłowy poziom zawartości soli. Patrz rozdział „Dane techniczne”.
Urządzenie się wynurza.	Urządzenie podjeżdża za wysoko lub znajduje się w nim powietrze.	Wyłącz urządzenie i poczekaj, aż wydostanie się z niego całe powietrze.
	Zawartość soli jest zbyt wysoka i urządzenie ma większą wyporność.	Ustaw prawidłowy poziom zawartości soli. Patrz rozdział „Dane techniczne”.
Pasek napędowy zrywa się.	W napędzie znajdują się ciała obce.	Skontaktuj się z serwisem klienta.

Jeśli nie uda się usunąć usterki, skontaktuj się z biurem obsługi klienta. Dane kontaktowe znajdują się na ostatniej stronie.

Dane techniczne

ODKURZACZ BASENOWY	
Model:	HJ2042
Numer artykułu:	061025
Szerokość elementu czyszczącego:	361 mm
Prędkość:	maks. 12 m/min
Głębokość zanurzenia:	maks. 2,0 m
Dokładność filtrowania:	100 µm
Stopień ochrony:	IPX8
Sterowanie aplikacją	brak
Temperatura otoczenia:	10°C – 40°C

JEDNOSTKA STERUJĄCA	
Długość kabla do urządzenia:	18 m
Moc znamionowa:	200 W
Napięcie i częstotliwość robocza:	220-240 V~, 50 Hz
Napięcie wyjściowe:	20 V =
Stopień ochrony:	IPX5
BASEN	
Wielkość basenu - powierzchnia dna:	maks. 200 m²
Zawartość soli w wodzie (elektroliza soli):	<0,5%
Temperatura wody:	10°C – 35°C

pl

Części zamienne

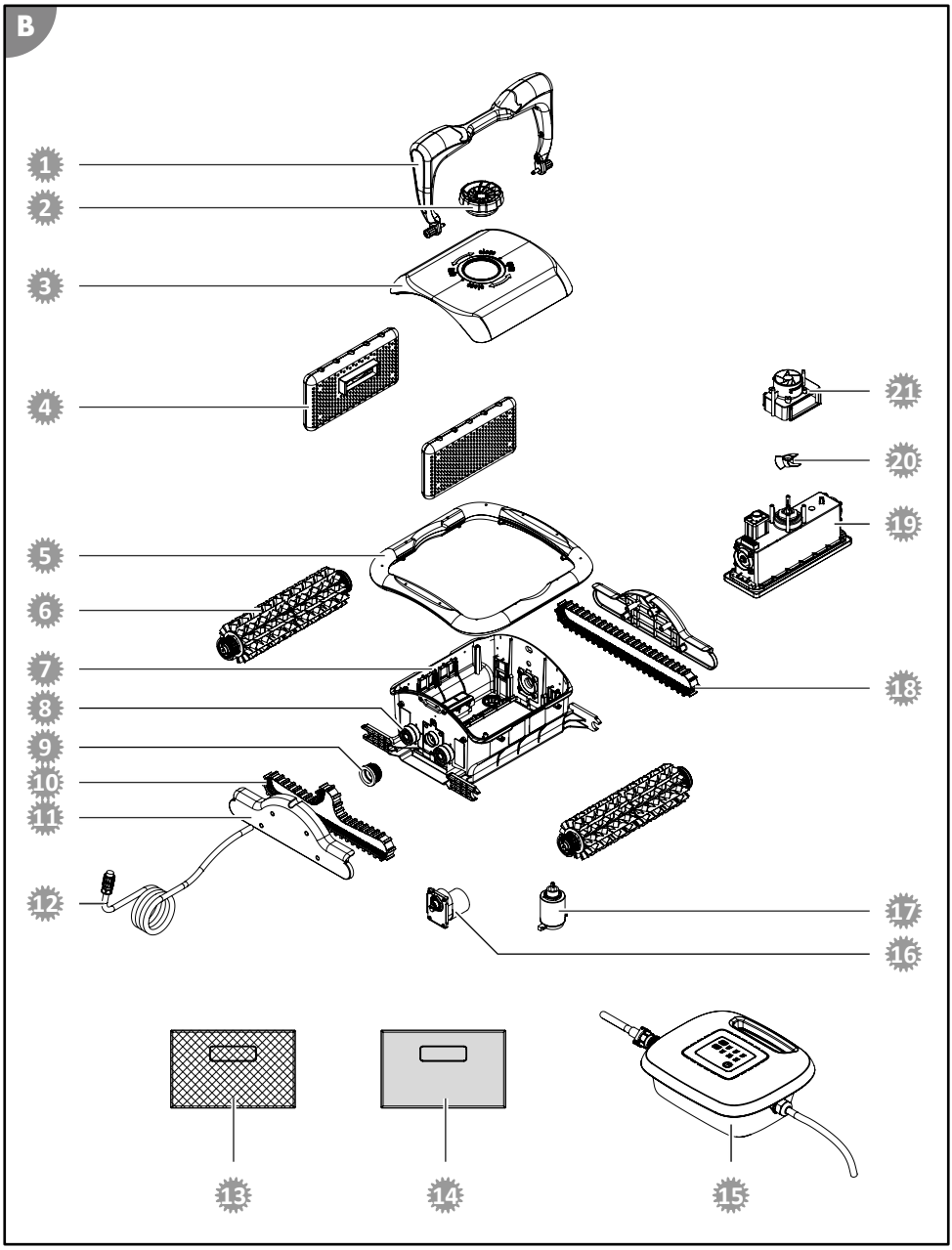

1. 061955 - Uchwyt stabilizatora
2. 099117 - Śruba ustalająca
3. 099118 - Część górna
4. 099119 - Zespół filtra
5. 061954 - Zderzak
6. 099123 - Wałek czyszczący
7. 099124 - Część dolna
8. 099125 - Łożysko
9. 099126 - Koło napędowe
10. 099129 - Pasek napędowy L
11. 099128 - Osłona boczna
12. 099127 - Kabel
13. 099134 - Plastikowa osłona filtrująca, czarna
14. 099135 - Włókninowa osłona filtrująca, biała
15. 099133 - Jednostka sterująca do 061025
16. 099131 - Silnik napędowy
17. 099130 - Pompa filtrująca
18. 099132 - Pasek napędowy S
19. 061976 - Jednostka silnika (061025)
20. 099122 - Śruba napędowa
21. 099121 - Odpływ wody

Deklaracja zgodności

Firma Steinbach International GmbH oświadcza niniejszym, że urządzenie spełnia wymogi następujących dyrektyw:

- 2014/35/EU (EN 60335-1:2012+A11:2014; EN 60335-2-41:2003+A1:2004+A2:2010; EN 62233:2008)
- 2014/30/EU (EN 55014-1:2006+A1:2009+A2:2011; EN 55014-2:2015; EN 61000-3-2:2014; EN 61000-3-3:2013)

Pełny tekst deklaracji zgodności UE można uzyskać pod adresem podanym na końcu instrukcji.

Utylizacja

Utylizacja opakowania

Opakowanie zutylizować, sortując wg rodzajów materiałów. Tekturę i karton zakwalifikować jako makulaturę, folie - jako surowce wtórne.

Utylizacja zużytego urządzenia

Zużytych urządzeń nie wolno utylizować razem z odpadami z gospodarstw domowych!
W przypadku niemożliwości dalszego użytkowania produktu każdy odbiorca **ma ustawowy obowiązek oddawania zużytych urządzeń oddzielonych od odpadów z gospodarstw domowych**, np. w punkcie zbiórki w swojej gminie/dzielnicy. Stanowi to gwarancję fachowej utylizacji zużytych urządzeń i pozwala uniknąć negatywnego oddziaływania na środowisko. Z tego powodu urządzenia elektryczne są oznaczone powyższym symbolem.

Livrarea/piesele aparatului

1. Șurub de fixare
2. Partea superioară
3. Mâner
4. Partea inferioară
5. Cablu pentru piscină
6. Pungă de filtrare din plastic, 2x
7. Unitate de filtrare, 2x
8. Unitate de comandă
9. Ajutoare de antrenare, 4x
10. Frânghie de siguranță
11. Pungă de filtrare textilă, 2x

Manual de utilizare (fără imagine)

Cuprins

Prezentare generală **3**
Livrarea/piesele aparatului **174**
Generalități **176**
Explicarea simbolurilor **176**
Siguranța **176**
Dezambalarea și verificarea volumului livrat **178**
Descriere **178**
Descrierea dispozitivului de curățare a piscinei 178
Funcțiile unității de comandă 179
Utilizarea **180**
Curățarea bazinului 180
Scoaterea din funcțiune a aparatului 183
Curățarea **185**
Curățarea aparatului 185
Depozitarea **185**
Depanarea **186**
Date tehnice **188**
Piese de schimb **189**
Declarație de conformitate **190**
Eliminarea **190**

ro

Generalități

Citiți și păstrați manualul de funcționare

Acest manual de funcționare aparține dispozitivului de curățare a piscinei Poolrunner Twin (numit în continuare și „aparat"). Acesta conține informații importante despre punerea în funcțiune și utilizare.

Citiți cu atenție manualul de funcționare, în special indicațiile de siguranță, înainte de a utiliza aparatul. Nerespectarea acestui manual de funcționare poate conduce la accidentări grave sau daune la aparat.

Păstrați manualul de funcționare pentru folosirea ulterioară. Dacă transferați aparatul către terți, înmânați obligatoriu și acest manual de funcționare.

Utilizarea corespunzătoare

Acest aparat este conceput exclusiv pentru curățarea de întreținere a bazinelor de înot private. Aparatul nu este adecvat pentru bazinele din folie, cu o grosime a foliei sub 0,4 mm. Aparatul nu este adecvat pentru bazinele de revărsare, bazinele din oțel inoxidabil și bazinele cu gresie și nici pentru bazinele cu inel de aer.

Aparatul nu este adecvat pentru bazinele de înot cu scară încorporată.

În cazul bazinelor din material plastic armat cu fibră de sticlă (GRP), în anumite condiții, curățarea pereților poate fi limitată.

Aparatul este conceput exclusiv pentru uzul casnic și nu este adecvat pentru utilizarea comercială. Utilizați aparatul numai conform descrierii din acest manual de funcționare. Orice altă utilizare este considerată a fi necorespunzătoare și poate conduce la daune materiale și chiar la vătămări corporale. Aparatul nu este o jucărie.

Producătorul sau comerciantul nu își asumă răspunderea pentru daunele produse din cauza folosirii necorespunzătoare sau eronate.

Explicarea simbolurilor

Următoarele simboluri se folosesc în acest manual de funcționare, pe aparat sau pe ambalaj.

Aici veți găsi informații suplimentare utile.

Pericol de deteriorare!
Nu deschideți ambalajul cu obiecte tăioase sau ascuțite (ca de exemplu cuțite)

Siguranța

Următoarele cuvinte de semnalizare se folosesc în acest manual de funcționare.

⚠ **AVERTIZARE!**	Acest simbol/cuvânt de semnalizare desemnează un pericol cu un grad de risc mediu, care, dacă nu este evitat, poate avea drept consecință decesul sau o accidentare gravă.
⚠ **ATENȚIE!**	Acest simbol/cuvânt de semnalizare desemnează un pericol cu un grad de risc scăzut, care, dacă nu este evitat, poate avea drept consecință o accidentare ușoară sau gravă.
INDICAȚIE!	Acest cuvânt de semnalizare avertizează cu privire la posibilele daune materiale.

Indicații generale de siguranță

⚠ AVERTIZARE!

Pericol de electrocutare!

Instalația electrică eronată sau tensiunea de rețea prea mare pot conduce la electrocutare.

- Conectați cablul de rețea numai dacă tensiunea de rețea a prizei corespunde cu datele de pe plăcuța de identificare.
- Conectați cablul de rețea numai la o priză ușor accesibilă, astfel încât să îl puteți deconecta rapid de la rețea în cazul unei defecțiuni.
- Conectați cablul de rețea numai la o priză împământată cu contact de protecție.
- Utilizați aparatul numai la o priză cu contact de protecție, care este asigurată cu maximum 16 A.
- Aparatul trebuie să fie alimentat prin intermediul unui echipament de siguranță pentru curent rezidual (FI) cu un curent rezidual măsurat de maximum 30 mA.
- Nu utilizați aparatul dacă acesta prezintă daune vizibile sau cablul de racordare este defect.
- Nu deschideți aparatul, ci lăsați specialiștii în reparații să facă acest lucru. Pentru aceasta, contactați adresa unității de service de pe spatele manualului. În cazul reparațiilor efectuate de dvs., al racordării necorespunzătoare sau al utilizării eronate, drepturile la asumarea răspunderii și acordarea garanției sunt excluse.
- Nu apucați niciodată cablul de rețea cu mâinile umede.
- Nu trageți niciodată cablul de rețea din priză, ci prindeți întotdeauna ștecherul.
- Nu utilizați niciodată cablul de racordare drept mâner.
- Mențineți aparatul și cablul de racordare la distanță față de flacăra deschisă și suprafețele fierbinți.
- Nu așezați niciun obiect pe cablul de racordare.
- Nu apucați cablul de rețea.
- Distrugeți cablul de racordare, astfel încât să nu prezinte pericol de împiedicare.
- Nu îndoiți cablul de racordare și nu îl așezați sub margini ascuțite.
- Nu utilizați aparatul în caz de intemperii. Opriți-l și trageți cablul de rețea din priză.
- Dacă nu utilizați aparatul, curățați-l sau, dacă apare o defecțiune, opriți întotdeauna aparatul și deconectați-l de la rețeaua de curent electric.
- În cazul reparațiilor, trebuie să se utilizeze numai piese care corespund cu datele inițiale ale aparatului. În acest aparat se află piese electrice și mecanice, care sunt indispensabile pentru protecția împotriva surselor de pericol.
- Utilizați numai piese de schimb și accesorii care sunt livrate sau recomandate de producător. În cazul utilizării pieselor de la terți, se pierd toate drepturile la garanție.
- Nu utilizați aparatul cu un temporizator extern sau cu un sistem de control de la distanță separat.

INDICAȚIE!

- Utilizați numai unitatea de comandă livrată și adecvată pentru aparatul dvs.
- Nu lăsați niciodată aparatul să funcționeze afară din apă, deoarece acest lucru poate conduce la deteriorare după scurt timp.

Indicații de siguranță pentru persoane

⚠ AVERTIZARE!

Pericole pentru copii și persoanele cu capacități fizice, senzoriale sau mintale reduse (de exemplu, persoanele cu dizabilități parțiale, persoanele în vârstă cu capacități fizice și mintale limitate) sau care nu dispun de experiență și cunoștințe (de exemplu, copiii mai mari).

Manevrarea necorespunzătoare a aparatului poate cauza accidentări grave sau daune la aparat.

- Oferiți terților accesul la aparat numai după ce au citit complet acest manual și l-au înțeles corespunzător sau după ce au fost instruiți cu privire la utilizarea corespunzătoare și pericolele aferente.
- Nu lăsați niciodată persoanele cu capacități fizice, senzoriale sau mintale reduse (de ex. copiii sau persoanele în stare de ebrietate) sau care nu dispun de experiență și cunoștințe (de ex. copiii) nesupravegheate în apropierea aparatului.
- Nu permiteți niciodată copiilor sau persoanelor cu capacități fizice, senzoriale sau mintale reduse sau care nu dispun de experiență sau cunoștințe să utilizeze aparatul.
- Nu permiteți efectuarea curățării și a întreținerii de către copii.
- Copiii nu trebuie să se joace cu aparatul sau cu cablul de racordare.
- Nu utilizați niciodată aparatul dacă starea dvs. este afectată (de ex.: sub influența drogurilor, a alcoolului sau a medicamentelor).

⚠ AVERTIZARE!

Pericol de accidentare din cauza lipsei calificării!

Lipsa experienței sau a pregătirii la manevrarea uneltelor necesare și lipsa cunoașterii specificațiilor regionale sau normative pentru lucrările tehnice necesare, pot conduce la accidentări foarte grave sau daune materiale.

- Pentru toate lucrările la care se pot estima riscurile pe baza experienței personale, solicitați ajutorul unii specialist calificat.

Dezambalarea și verificarea volumului livrat

⚠ AVERTIZARE!

Pericol de asfixiere din cauza materialului de ambalare!

Înfășurarea capului în folia de ambalare sau înghițirea altor materiale de ambalare poate conduce la deces prin asfixiere. Acest pericol potențial este accentuat în special în cazul copiilor și al persoanelor cu dizabilități psihice, care nu pot evalua riscurile din cauza lipsei cunoștințelor și experienței.

- Asigurați-vă că atât copiii, cât și persoanele cu dizabilități psihice nu se joacă cu materialul de ambalare.

Descriere

Descrierea dispozitivului de curățare a piscinei

Dispozitivul de curățare a piscinei cu acumulator efectuează curățarea de întreținere a bazei și a pereților bazinului dvs. umplut.

Rolele de curățare desprind pelicula de bacterii aderentă.

Unitatea de filtrare detașabilă 7 filtrează depunerile dizolvate și materiile în suspensie din apă.

Funcțiile unității de comandă

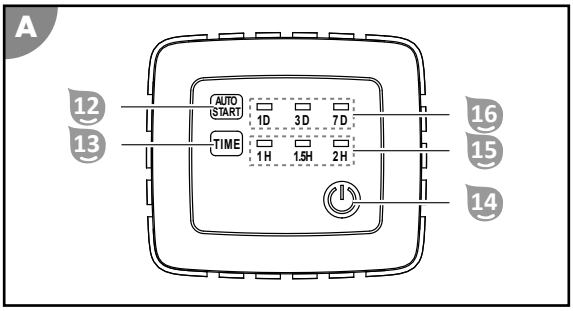

Funcția de pornire automată 12 16

Funcția setează tipul de funcționare automat. Aceasta servește la curățarea regulată de întreținere în cazul neutilizării prelungite prevăzute a bazinului de înot.

În cazul în care funcția de pornire automată este activă, dispozitivul de curățare a piscinei rămâne în apă. Prin urmare, aceasta trebuie utilizată numai după ce vă veți asigura că nu intră nicio persoană în bazin. Înainte de a face din nou baie, dispozitivul de curățare a piscinei trebuie scos din bazin!

Tasta PORNIRE AUTOMATĂ 12 comută între intervalele de curățare. Afișajul cu LED 16 indică modul selectat actual înaintea și după tipul de funcționare prin luminarea permanentă. Dacă nu este niciun interval de curățare activ, toate LED-urile clipesc sau nu luminează niciun LED de pe afișajul cu LED 16.

- 1D repetă curățarea zilnic.
- 3D repetă curățarea la 3 zile.
- 7D repetă curățarea la 7 zile.

Funcția Time 13 15

Funcția setează durata de funcționare.

Tasta TIME 13 comută între duratele de funcționare. Afișajul cu LED 15 indică după tipul de funcționare modul selectat și activ prin clipire.

- 1H încheie curățarea după 1 oră.
- 1.5H încheie curățarea după 1,5 ore.
- 2H încheie curățarea după 2 ore.

Funcția de pornire/oprire 14

Funcția pornește și oprește aparatul.

Tasta ON/OFF 14 comută între funcții:

- ON pornește aparatul și inițiază simultan curățarea.
- OFF oprește curățarea și oprește simultan aparatul.

Utilizarea

⚠ AVERTIZARE!

Pericol de moarte dacă se folosește în timpul îmbăierii!

Părul sau articolele de îmbrăcăminte pot fi aspirate sau prinse de elementul de curățare și, în cazuri extreme, pot ține persoanele sub apă și pot împiedica ieșirea acestora la suprafață.

- Nu utilizați niciodată aparatul în timp ce se află persoane în piscină.
- Împiedicați accesul la piscină în timp ce aparatul este în funcțiune.

⚠ AVERTIZARE!

Pericol de electrocutare!

Dacă unitatea de comandă racordată la rețeaua de curent electric cade în bazinul umplut, acest lucru conduce la electrocutare.

- Trageți ștecherul de rețea din priză înainte de a scoate aparatul din bazin.

⚠ AVERTIZARE!

Pericol de electrocutare!

Manevrarea ștecherului de rețea cu mâinile umede poate conduce la electrocutare.

- Nu apucați niciodată ștecherul de rețea cu mâinile umede.

INDICAȚIE!

O mașină de tuns iarba poate deteriora cablul pozat.

- Pozați cablul astfel încât acesta să nu fie deteriorat de o mașină de tuns iarba sau alte aparate.

INDICAȚIE!

Temperaturile ridicate pot deteriora unitatea de comandă.

- Nu acoperiți unitatea de comandă.
- Dacă este posibil, așezați unitatea de comandă la umbră.

Înaintea fiecărei utilizări, verificați următoarele:

- Se observă daune la aparat?
- Se observă daune la elementele de comandă?
- Este asigurată funcționarea pieselor individuale?
- Accesoriile sunt în stare impecabilă?
- Toate cablurile sunt în stare impecabilă?

Nu puneți în funcțiune un aparat sau un accesoriu deteriorat. Solicitați verificarea și repararea acestuia de către producător sau unitatea service a acestuia ori un specialist calificat.

Curățarea bazinului

Respectați următoarele înainte de a curăța bazinul:

- Îndepărtați eventualele capace, respectiv folii de acoperire de pe bazin.
- Îndepărtați obstacolele (de ex. scările) din bazin.
- Opriți instalația de filtrare cu cel puțin o oră înaintea curățării, pentru ca impuritățile din apă să se poată de pune pe bază.
- Nu lăsați niciodată aparatul să funcționeze afară din apă, deoarece acest lucru poate conduce la deteriorare după scurt timp.

Procedați după cum urmează pentru a curăța bazinul dvs.:

1. Alegeți punga de filtrare conform tipului de murdărire.
2. Așezați unitățile de filtrare.

3. Așezați aparatul în bazin.
4. Racordați unitatea de comandă cu aparatul la alimentarea cu curent electric.
5. Alegeți funcția Pornire automată dorită. Consultați capitolul „Funcțiile unității de comandă”.
6. Porniți programul de curățare și adaptați durata de funcționare la dimensiunea bazinului. Consultați capitolul „Funcțiile unității de comandă”.

Selectarea pungii de filtrare

Aparatul este livrat cu pungi de filtrare cu diferite dimensiuni ale ochiurilor.

Alegeți punga de filtrare adecvată conform tipului de murdărire sau efectuați mai întâi o curățare sumară și apoi o curățare detaliată.

impurități de dimensiuni mari

Punga de filtrare din plastic (neagră) 6 pentru insecte și frunze

impurități de dimensiuni mici

Punga de filtrare textilă (albă) 11 pentru polen și nisip

INDICAȚIE!

Pungile de filtrare trase una peste alta pot conduce la supraîncălzirea motorului.
- Nu trageți niciodată mai mult de o pungă de filtrare peste unitatea de filtrare.

Așezarea unităților de filtrare

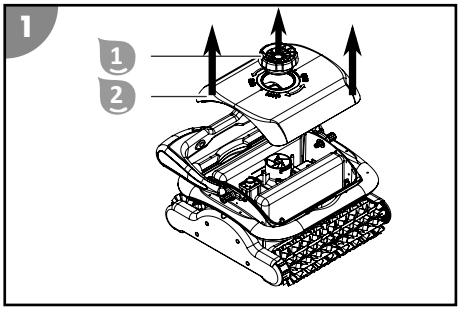

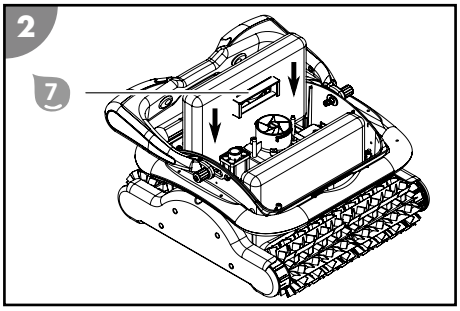

1. Deșurubați șurubul de fixare 1.
2. Scoateți partea superioară 2.
3. Împingeți unitățile de filtrare 7 de-a lungul ghidajelor la maximum în aparat.
4. Așezați partea superioară 2 și înșurubați-o la loc cu șuruburile de fixare 1.

Unitățile de filtrare sunt așezate.

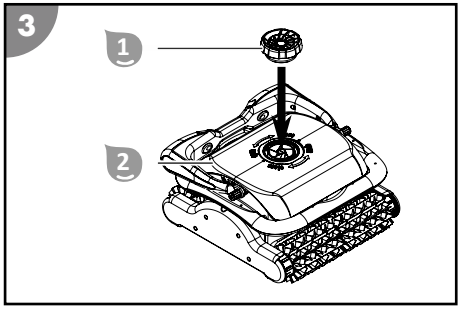

Montarea ajutoarelor de antrenare

1. Deșurubați șurubul de fixare 1.
2. Scoateți partea superioară 2.

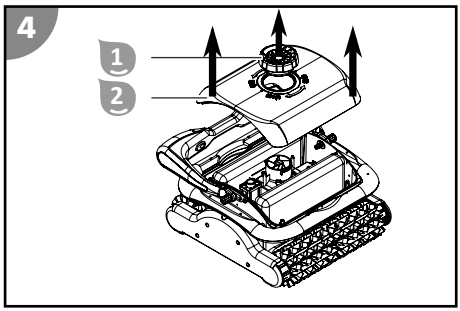

3. Lipiți două dintre ajutoarele de antrenare autoadezive 9 în diagonală unul față de celălalt pe latura interioară a părții superioare 2.
   Dacă aparatul totuși prezintă prea puțină antrenare, montați și celelalte două ajutoare de antrenare 9 lângă cele deja montate.
4. Așezați partea superioară 2 și înșurubați-o la loc cu șuruburile de fixare 1.

Ajutoarele de antrenare sunt montate.

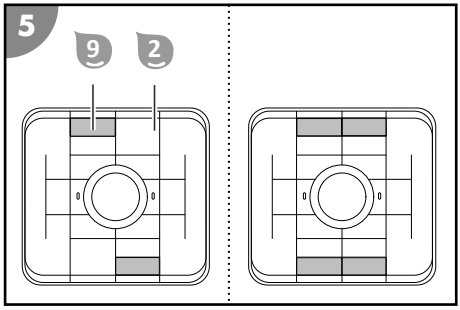

Așezarea aparatului în bazin

1. Derulați complet cablul pentru piscină 5 și așezați-l fără a fi răsucit în apropierea bazinului.
2. Țineți aparatul fix de mâner 3 și imersați-l lent în apă (înclinat ușor spre înainte), până când a ieșit complet aerul.
3. Lăsați aparatul să se scufunde pe bază în timp ce lăsați încet cablul pentru piscină 5, pentru a controla coborârea.
   Asigurați-vă că latura de jos a aparatului se află pe baza bazinului și că poate începe curățarea fără obstacole în direcția centrului bazinului.

Aparatul este așezat în bazin.

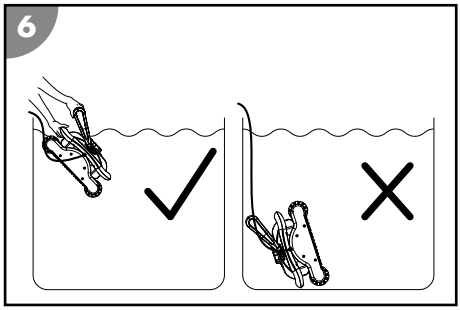

Conectarea unității de comandă

1. Introduceți cablul pentru piscină 5 în apă numai atât cât aparatul să ajungă în toate locurile din bazin.

2. Conectați ștecherul cablului pentru piscină 5 în locul corect la unitatea de comandă 8 și înșurubați conexiunea.

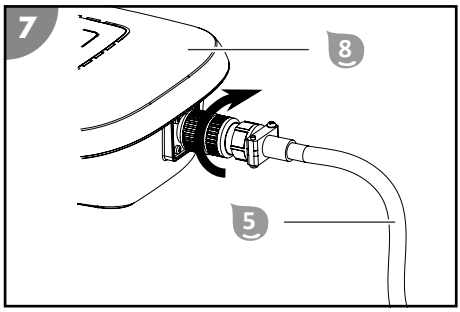

3. Fixați unitatea de comandă 8 la o distanță de minimum A=3,5 m față de bazin cu frânghia de siguranță 10, astfel încât aceasta să nu poată fi trasă în apă.
4. Conectați ștecherul de rețea la o priză cu contact de protecție.

Unitatea de comandă este conectată.

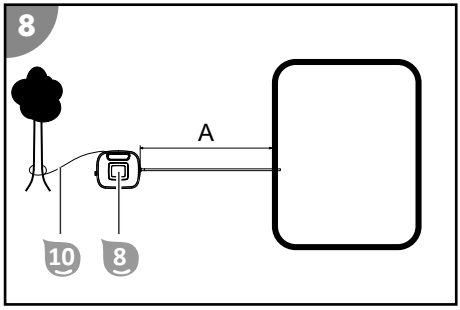

Începerea curățării

1. Apăsați tasta PORNIREA AUTOMATĂ de pe unitatea de comandă.

   Afișajul indică setarea ultimei funcții Pornire automată selectate. Toate LED-urile funcției Pornire automată clipesc, dacă nu s-a selectat nicio curățare periodică.

2. Selectați funcția Pornire automată dorită prin apăsarea tastei PORNIRE AUTOMATĂ.
3. Apăsați tasta ON/OFF de pe unitatea de comandă.
   Dacă este cazul, adaptați durata de funcționare la dimensiunea bazinului.

Curățarea a început, afișajul indică setările ultimului program de curățare selectat, iar LED-ul pentru durata de funcționare începe să clipească.

Scoaterea din funcțiune a aparatului

Procedați după cum urmează pentru a scoate aparatul din funcțiune:

1. Opriți aparatul după terminarea programului de curățare.
2. Deconectați unitatea de comandă de la alimentarea cu curent electric și de la aparat.
3. Ridicați aparatul din bazin.
4. Curățați unitățile de filtrare și aparatul.
5. Dacă utilizați funcția de pornire automată, așezați apoi aparatul din nou în bazin și conectați unitatea de comandă la aparat și alimentarea cu curent electric.

Încheierea curățării

Curățarea este încheiată automat după expirarea duratei de funcționare setate.

Toate LED-urile afișajelor pentru durata de funcționare clipesc.

Încheierea prematură a curățării

1. Apăsați tasta ON/OFF.

Unitatea de comandă este oprită, toate LED-urile sunt stinse.

Deconectarea unității de comandă

1. Deconectați ștecherul de rețea de la priza cu contact de protecție.
2. Desfaceți șuruburile ștecherului de la unitatea de comandă 8 și trageți cablul pentru piscină 5.

Unitatea de comandă este deconectată.

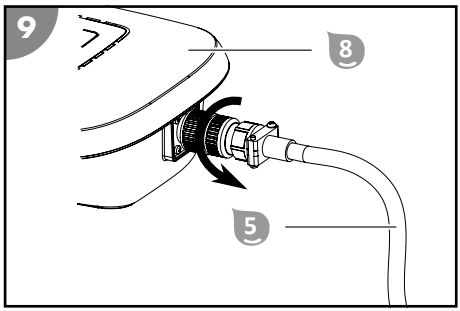

Ridicarea aparatului din bazin

1. Trageți lent aparatul de cablul pentru piscină 5 în direcția suprafeței apei, până când puteți să ajungeți la mâner 3.
2. Scoateți încet aparatul din apă de mâner și țineți-l deasupra suprafeței apei.
   După 10-15 secunde, cea mai mare parte a apei colectate în carcasă revine în bazin.
3. Așezați aparatul lângă bazin.

Aparatul este ridicat din bazin.

Curățați aparatul după fiecare utilizare, pentru a asigura o funcționare fără probleme.

Curățarea

Curățați aparatul exclusiv cu produse de curățare pentru baie din comerț, apă curată de la robinet și o lavetă fără scame. Agenții de curățare agresivi pot deteriora aparatul. Uscați produsul cu o lavetă fără scame.

Curățarea aparatului

1. Scoateți și curățați unitățile de filtrare.
2. Clătiți aparatul și cablul pentru piscină după fiecare utilizare cu jet de apă curată de la robinet.

Aparatul este curățat.

Scoaterea unităților de filtrare

1. Deșurubați șurubul de fixare 1.
2. Scoateți partea superioară 2.

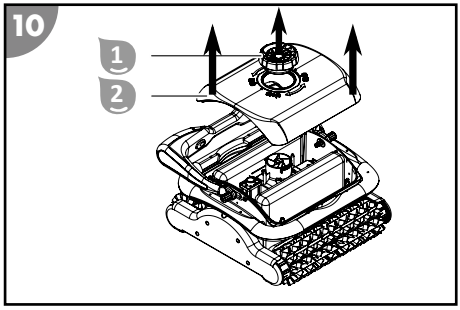

3. Trageți unitățile de filtrare 7 drept în sus din aparat.

Unitățile de filtrare sunt scoase.

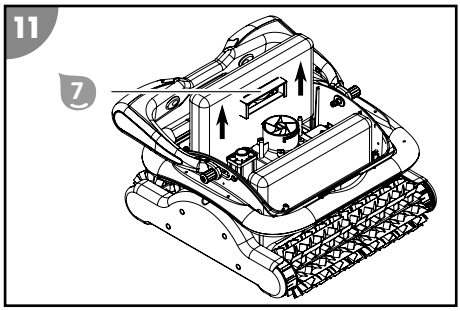

Curățarea unităților de filtrare

1. Deschideți închizătoarea cu scai a pungii de filtrare 6 sau 11 și scoateți-o de pe unitățile de filtrare 7.
2. Clătiți riguros unitățile de filtrare 7 și punga de filtrare 6 sau 11 cu apă curată de la robinet.
3. Trageți pungile de filtrare curățate 6 sau 11 respectând poziția deschizăturii peste unitățile de filtrare 7 și închideți închizătoarea cu scai.

Unitățile de filtrare sunt curățate.

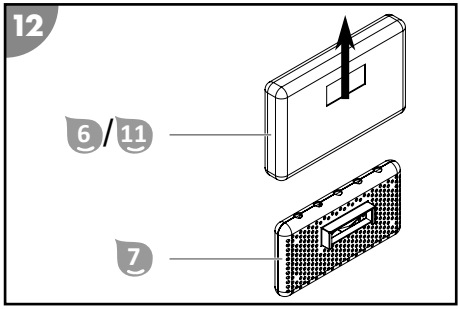

Depozitarea

1. Curățați riguros aparatul (consultați capitolul „Curățarea”).

2. Lăsați piesele să se usuce complet.
3. Apoi depozitați aparatul și accesoriile într-un loc uscat și ferit de îngheț (≥ +5 °C) fără radiație solară directă.

Depanarea

Imagine eroare	Cauză	Remediu
1H+1.5H clipesc cu ton de semnal	Pompa este supraîncărcată.	Opriți aparatul și verificați dacă rotorul este blocat din cauza unui corp străin.
1.5H+2H clipesc cu ton de semnal	Motorul de antrenare este supraîncărcat.	Verificați cureaua de antrenare.
1H+2H clipesc cu ton de semnal	Aparatul este în afara apei.	Opriți aparatul, imersați-l în apă și reporniți aparatul.
Cablul este răsucit sau înfășurat.	Cablul nu a fost desfăcut complet.	Opriți aparatul, deconectați cablul și îndreptați-l.
	Cablul din apă este prea lung.	Trageți cablul în exces din apă. Cablul din apă trebuie să fie numai atât de lung încât aparatul să poată ajunge în toate locurile din bazin.
	Aparatul rămâne suspendat pe grilajul de scurgere.	Opriți instalația de filtrare a bazinului.
Aparatul nu poate ajunge la toate locurile.	Unitatea de comandă a fost poziționată greșit.	Poziționați unitatea de comandă astfel încât aparatul să poată ajunge bine în toate locurile.
	Circuitul de apă al bazinului este pornit.	Opriți instalația de filtrare a bazinului.
	Cablul este prea scurt.	Introduceți lungimea necesară a cablului în bazin, astfel încât aparatul să poată ajunge în toate locurile din bazin. Respectați distanța minimă dintre unitatea de comandă și bazin.

Imagine eroare	Cauză	Remediu
Aparatul nu se deplasează complet în sus pe perete.	Filtrul este înfundat.	Curățați filtrele.
	Cresc alge pe pereți.	Curățați în prealabil manual pereții bazinului. Verificați și remediați cauza creșterii algelor (de exemplu, valoarea pH-ului). Folosiți mai des dispozitivul de curățare a piscinei.
	Temperatura apei este prea ridicată sau prea joasă.	Utilizați aparatul la temperatura de funcționare a apei (consultați capitolul „Date tehnice”).
	Cureaua de antrenare sau rolele de curățare sunt uzate.	Verificați cureaua de antrenare și rolele de curățare cu privire la uzură și, dacă este cazul, înlocuiți-le.
	Aparatul este prea ușor și se răstoarnă.	Opriți aparatul și lăsați să iasă tot aerul.
	Valoarea pH-ului și valoarea clorului sunt setate greșit.	Setați corect valoarea pH-ului și valoarea clorului (consultați capitolul „Date tehnice”).
	Aparatul are o antrenare prea redusă.	Montați ajutoarele de antrenare suplimentare din livrare (consultați capitolul „Montarea ajutoarelor de antrenare”).
Aparatul nu funcționează.	Unitatea de comandă nu este conectată complet.	Verificați conexiunea dintre cablul de rețea și unitatea de comandă.
	Unitatea de comandă necesită o altă tensiune decât cea locală.	Adresați-vă unității service.
Aparatul nu se scufundă.	Se află aer în aparat.	Opriți aparatul și lăsați să iasă tot aerul.
	Conținutul de sare este prea mare și aparatul are prea multă antrenare.	Setați corect conținutul de sare. Consultați capitolul „Date tehnice”.
Aparatul iese la suprafață.	Aparatul face prea mult zgomot sau se află aer în aparat.	Opriți aparatul și lăsați să iasă tot aerul.
	Conținutul de sare este prea mare și aparatul are prea multă antrenare.	Setați corect conținutul de sare. Consultați capitolul „Date tehnice”.
Cureaua de antrenare se rupe.	Se află corpuri străine în mecanismul de antrenare.	Adresați-vă unității service.

Dacă defecțiunea nu se poate remedia, contactați serviciul de asistență clienți indicat pe ultima pagină.

Date tehnice

DISPOZITIV DE CURĂȚARE A PISCINEI

Model:	HJ2042
Număr articol:	061025
Element de curățare lat:	361 mm
Viteza:	max. 12 m/min
Adâncime de scufundare:	max. 2,0 m
Grad de filtrare:	100 µm
Grad de protecție:	IPX8
Control prin aplicație	indisponibil
Temperatura ambiantă:	10°C - 40°C

UNITATE DE COMANDĂ

Lungimea cablului de la aparat:	18 m
Putere nominală:	200 W
Tensiunea și frecvența de lucru:	220-240 V~, 50 Hz
Tensiune de ieșire:	20 V =
Grad de protecție:	IPX5

PISCINĂ

Dimensiunea piscinei - suprafața bazei:	max. 200 m
Conținut de sare al apei (electroliza cu sare):	<0,5 %
Temperatura apei:	10°C - 35°C

Piese de schimb

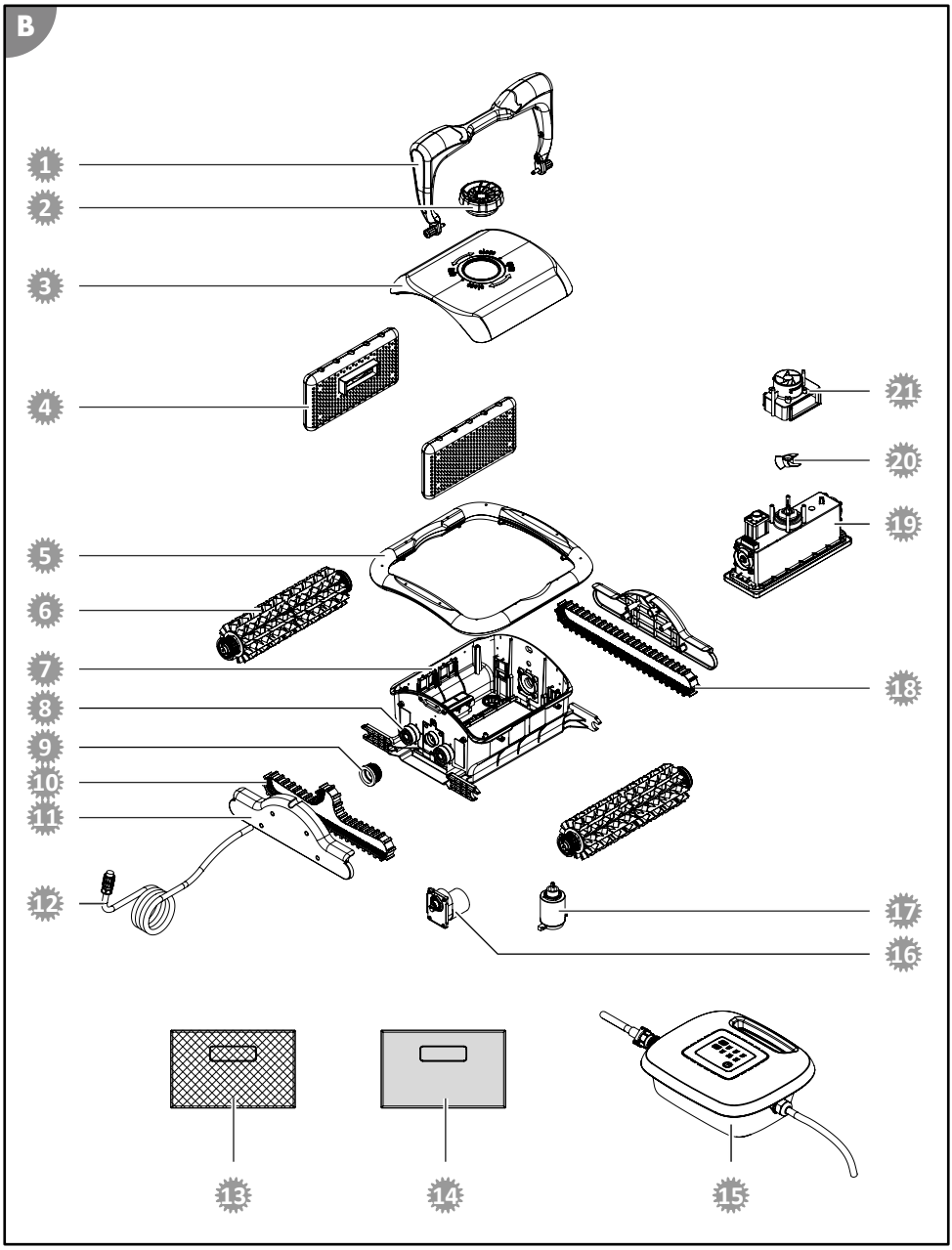

1. 061955 - Mâner de stabilizare
2. 099117 - Șurub de fixare
3. 099118 - Partea superioară
4. 099119 - Unitate de filtrare
5. 061954 - Protecție împotriva impactului
6. 099123 - Role de curățare
7. 099124 - Partea inferioară
8. 099125 - Rulment
9. 099126 - Roată de antrenare
10. 099129 - Curea de antrenare L
11. 099128 - Capac lateral
12. 099127 - Cablu
13. 099134 - Pungă de filtrare din plastic, neagră
14. 099135 - Pungă de filtrare textilă, albă
15. 099133 - Unitate de comandă pentru 061025
16. 099131 - Motor de antrenare
17. 099130 - Pompă de filtrare
18. 099132 - Curea de antrenare S
19. 061976 - Unitatea motorului (061025)
20. 099122 - Elice
21. 099121 - Evacuare pentru apă

Declarație de conformitate

Prin prezenta, Steinbach International GmbH, declară că aparatul corespunde următoarelor directive:

- 2014/35/EU (EN 60335-1:2012+A11:2014; EN 60335-2-41:2003+A1:2004+A2:2010; EN 62233:2008)
- 2014/30/EU (EN 55014-1:2006+A1:2009+A2:2011; EN 55014-2:2015; EN 61000-3-2:2014; EN 61000-3-3:2013)

Textul integral al declarației de conformitate UE se poate solicita de la adresa indicată la sfârșitul acestui manual de utilizare.

Eliminarea

Îndepărtarea ambalajului

Îndepărtați ambalajul conform compoziției elementelor. Aruncați cartonul și cutia la maculatură, iar foliile la colectarea de materiale reciclabile.

Eliminarea aparatului uzat

Aparatele uzate nu trebuie aruncate la gunoiul menajer!
Dacă aparatul nu mai poate fi folosit, atunci fiecare utilizator **este obligat prin lege să predea aparatele uzate separat de gunoiul menajer**, de ex. la un centru de colectare din comuna/cartierul său. Astfel se garantează faptul că aparatele uzate sunt reciclate corespunzător și se evită efectele negative asupra mediului înconjurător. De aceea, aparatele electrice sunt marcate cu simbolul de mai sus.

Opseg isporuke / dijelovi uređaja

1. Vijak za fiksiranje
2. Gornji dio
3. Ručka
4. Donji dio
5. Plutajući kabel
6. Plastična filtarska vrećica, 2 x
7. Filtarska jedinica, 2 x
8. Upravljačka jedinica
9. Plutajuće pomagalo, 4 x
10. Sigurnosno uže
11. Filtarska vrećica od tkanine, 2 x

Uputstvo za upotrebu (bez slike)

Sadržaj

Pregled **3**
Opseg isporuke / dijelovi uređaja **191**
Općenito **193**
Objašnjenje znakova **193**
Sigurnost **193**
Otvaranje i provjera opsega isporuke **195**
Opis **195**
Opis čistača bazena 195
Funkcije upravljačke jedinice 196
Upotreba **197**
Čišćenje bazena 197
Prestanak upotrebe uređaja 200
Čišćenje **202**
Čišćenje uređaja 202
Skladištenje **202**
Rješavanje problema **203**
Tehnički podaci **205**
Rezervni dijelovi **206**
Izjava o sukladnosti **207**
Odlaganje **207**

Općenito

Pročitajte i čuvajte upute za upotrebu

Ove upute za upotrebu pripadaju uz čistač bazena Twin (u nastavku i pod nazivom „uređaj"). One sadrže važne informacije o pokretanju i rukovanju.

Prije upotrebe uređaja pažljivo pročitajte upute za upotrebu, posebno sigurnosne napomene. Nepoštivanje ovih uputa za upotrebu može dovesti do teških ozljeda ili oštećenja uređaja.

Sačuvajte upute za upotrebu za daljnju upotrebu. Ako uređaj prosljeđujete trećim osobama, obavezno proslijedite i ovo upute za upotrebu.

Pravilna upotreba

Ovaj je uređaj namijenjen isključivo čišćenju radi održavanja privatnih bazena. Uređaj nije primjeren za bazene s folijom čvrstoće folije manje od 0,4 mm. Uređaj nije prikladan za preljevne bazene, bazene od plemenitog čelika i bazene s pločicama kao ni za bazene sa zračnim prstenom.

Uređaj nije namijenjen za bazene s ugrađenim stepenicama.

U bazenu od plastike ojačane staklenim vlaknima (GFK) čišćenje bočne strane može biti ograničeno u određenim okolnostima.

Namijenjeno je isključivo za privatnu upotrebu i nije pogodno za komercijalni sektor. Uređaj koristite samo onako kako je opisano u ovim uputama za upotrebu. Svaka druga upotreba smatra se neprikladnom i može dovesti do materijalne štete ili čak i do ozljede ljudi. Uređaj nije dječja igračka.

Proizvođač ili prodavatelj ne preuzima nikakvu odgovornost za štetu koja nastane zbog neprikladne ili pogrešne upotrebe.

Objašnjenje znakova

Sljedeće se oznake upotrebljavaju u ovim uputama za upotrebu, na uređaju ili na ambalaži.

Ovdje možete pronaći korisne dodatne informacije.

Opasnost od oštećenja!
Nemojte otvarati ambalažu oštrim ili šiljastim predmetima (npr. nožem)

Sigurnost

U ovim se uputama za upotrebu koriste sljedeći znakovi opasnosti.

⚠ **UPOZORENJE!**	Ova signalna oznaka/riječ označava opasnost srednjeg stupnja rizika koja, ako se ne izbjegne, za posljedicu može imati smrt ili teške ozljede.
⚠ **OPREZ!**	Ova signalna oznaka/riječ označava opasnost niskog stupnja rizika koja, ako se ne izbjegne, za posljedicu može imati manju ili umjereno tešku ozljedu.
NAPOMENA!	Ova signalna riječ upozorava na moguću materijalnu štetu.

Opće sigurnosne napomene

⚠ UPOZORENJE!

Opasnost od strujnog udara!

Neispravne električne instalacije ili preveliki napon mreže mogu dovesti do električnog strujnog udara.

- Mrežni kabel priključite samo ako mrežni napon utičnice odgovara podacima na natpisnoj pločici.
- Priključite mrežni kabel samo na utičnicu s dobrim pristupom kako biste mrežni kabel u slučaju smetnje brzo mogli iskopčati iz električne mreže.
- Priključite mrežni kabel samo u uzemljenu utičnicu sa zaštitnim kontaktima.
- Pokrenite uređaj samo u utičnici sa zaštitnim kontaktom koja je osigurana s maksimalno 16 A.
- Uređaj mora biti opremljen strujnom zaštitnom sklopkom (FID) s nazivnom strujom greške ne većom od 30 mA.
- Ne upotrebljavajte uređaj ako ima vidljiva oštećenja ili ako je priključni kabel neispravan.
- Ne otvarajte uređaj, nego popravak prepustite stručnjacima. Za to se obratite adresi servisa na poleđini uputstva. Za samostalno provedene popravke, neispravno priključivanje i nepravilnu upotrebu, odgovornost i pravo na aktiviranje jamstva su isključeni.
- Nikada ne hvatajte mrežni kabel vlažnim rukama.
- Mrežni kabel nikada ne vadite iz utičnice povlačeći za kabel, nego uvijek hvatajte za utikač.
- Nikada nemojte upotrebljavati priključni kabel kao ručku za nošenje.
- Držite uređaj i priključni kabel dalje od otvorenog plamena i vrućih površina.
- Ne stavljate predmete na priključni kabel.
- Ne ukopavajte mrežni kabel.
- Postavite priključni kabel tako da ne predstavlja opasnost od saplitanja.
- Ne presavijajte priključni kabel i ne postavljajte ga preko oštrih rubova.
- Nemojte koristiti uređaj u slučaju grmljavine. Isključite ga i izvucite mrežni kabel iz utičnice.
- Ako ne koristite uređaj, čistite ga ili u slučaju smetnje, uređaj uvijek isključite i iskopčajte ga iz električne mreže.
- Prilikom popravaka mogu se koristiti samo dijelovi koji odgovaraju originalnim podacima o uređaju. U ovom se uređaju nalaze električni i mehanički dijelovi koji su neizostavni za zaštitu od izvora opasnosti.
- Upotrebljavajte samo rezervne dijelove i dodatnu opremu koju je isporučio ili preporučio proizvođač. U slučaju upotrebe stranih dijelova gubite sva prava aktiviranja jamstva.
- Nemojte pokretati uređaj vanjskim tajmerom ili odvojenim sustavom za daljinsko upravljanje.

NAPOMENA!

- Upotrebljavajte samo upravljačku jedinicu koje je isporučena i koja odgovara Vašem uređaju.
- Uređaj nikada ne smije raditi izvan vode jer to već nakon kratkog vremena može dovesti do oštećenja.

Sigurnosne napomene za osobe

⚠ UPOZORENJE!

Opasnosti za djecu i osobe sa smanjenim fizičkim, senzornim ili mentalnim sposobnostima (primjerice osobe s djelomičnim invaliditetom, starije osobe s ograničenim fizičkim i mentalnim sposobnostima) ili s nedovoljnim iskustvom i znanjem (primjerice starija djeca).

Nepravilno rukovanje uređajem može prouzročiti teške ozljede ili oštećenja uređaja.

- Dopustite drugim osobama da pristupe uređaju tek nakon što pažljivo pročitaju i u potpunosti razumiju ovo uputstvo ili ako su prošli obuku o pravilnoj upotrebi i povezanim opasnostima.
- Osobe sa smanjenim fizičkim, senzornim ili mentalnim sposobnostima (npr: djeca ili osobe pod utjecajem alkohola) ili s nedostatkom iskustva i znanja (npr: djeca) nikada ne ostavljajte bez nadzora u blizini uređaja.
- Nikada ne dozvolite djeci i osobama sa smanjenim fizičkim, senzorskim ili mentalnim sposobnostima ili s manjkom iskustva i znanja upotrebu uređaja.
- Čišćenje i korisničko održavanje ne smiju provoditi djeca.
- Djeca se ne smiju igrati uređajem niti priključnim kabelima.
- Nemojte pokretati uređaj ako niste za to sposobni (npr. pod utjecajem droga, alkohola ili lijekova).

⚠ UPOZORENJE!

Opasnost od ozljede zbog nedovoljnih kvalifikacija!

Nedostatak iskustva ili vještine u rukovanju potrebnim alatima i nedovoljno poznavanje regionalnih i normativnih propisa o potrebnim zanatskim radovima može izazvati najteže ozljede ili materijalnu štetu.

- Za sve radove čije rizike ne možete procijeniti zbog nedovoljnog osobnog iskustva angažirajte obučenog stručnjaka.

Otvaranje i provjera opsega isporuke

⚠ UPOZORENJE!

Opasnost od gušenja zbog materijala!

Ako se glava zaplete u ambalažnu foliju ili ako se proguta ambalažni materijal, može doći do smrti zbog gušenja. Opasnost je posebno povećana kod djece i mentalno zaostalih osoba koje ne mogu procijeniti rizik zbog nedovoljnog znanja i iskustva.

- Pazite da se djeca i mentalno zaostale osobe ne igraju s ambalažnim materijalom.

Opis

Opis čistača bazena

Čistač bazena na baterije čisti dno i bočne strane vašeg napunjenog bazena radi održavanja.

Pritom valjci za čišćenje skidaju zalijepljeni biofilm.

Odvojiva filtarska jedinica 7 filtrira oslobođene naslage i lebdeće čestice iz vode.

Funkcije upravljačke jedinice

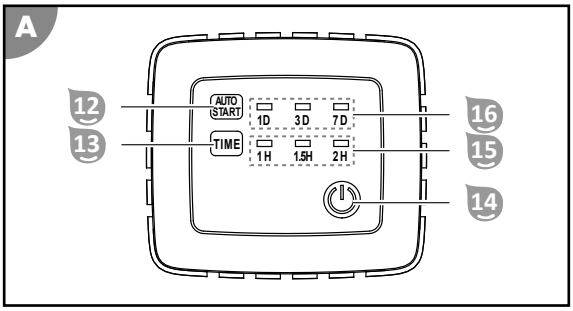

Funkcija automatskog pokretanja 12 16

Funkcija namješta automatski početak rada. Služi redovitom čišćenju radi održavanja ako ne planirate upotrebljavati bazen duže vrijeme.

Kad je funkcija automatskog pokretanja aktivna, čistač bazena ostaje u vodi. Stoga se smije upotrebljavati samo kad se osigura da nitko ne ulazi u bazen. Prije ponovnog rada bazena čistač bazena mora se izvaditi iz bazena!

Tipka AUTOSTART 12 prebacuje između intervala čišćenja. LED prikaz 16 prije i nakon početka rada prikazuje trenutačno odabrani način rada trajnim svijetljenjem. Ako nije aktivan interval čišćenja, trepere sva LED svjetla ili ne svijetli ni jedno LED svjetlo LED prikaza 16.

- 1D ponavlja čišćenje svaki dan.
- 3D ponavlja čišćenje svaka 3 dana.
- 7D ponavlja čišćenje svakih 7 dana.

Funkcija Time 13 15

Funkcija namješta vrijeme rada.

Tipka TIME 13 prebacuje između vremena rada. LED prikaz 15 nakon početka rada treperenjem prikazuje trenutačno odabrani i aktivan način rada.

- 1H završava čišćenje nakon 1 sata.
- 1.5H završava čišćenje nakon 1,5 sata.
- 2H završava čišćenje nakon 2 sata.

Funkcija uključivanja/isključivanja 14

Funkcija uključuje i isključuje uređaj.

Tipka ON/OFF 14 prebacuje između funkcija:

- ON uključuje uređaj i istodobno pokreće čišćenje.
- OFF zaustavlja čišćenje i istodobno isključuje uređaj.

Upotreba

⚠ UPOZORENJE!

Opasnost po život ako sustav radi tijekom kupanja!

Kosa ili komadi odjeće mogu se usisati ili ih element za čišćenje može uhvatiti i u ekstremnom slučaju držati ljude pod vodom i spriječiti ih da isplivaju na površinu.

- Nikada nemojte upotrebljavati uređaj dok su ljudi u bazenu.
- Spriječite svaki pristup bazenu sve dok uređaj radi.

⚠ UPOZORENJE!

Opasnost od strujnog udara!

Ako upravljačka jedinica priključena na električnu mrežu upadne u napunjen bazen, može doći do strujnog udara.

- Izvucite mrežni utikač iz utičnice prije izvlačenja uređaja iz bazena.

⚠ UPOZORENJE!

Opasnost od strujnog udara!

Rukovanje mrežnim utikačima mokrim rukama može dovesti do strujnog udara.

- Nikada ne dodirujte utikač mokrim rukama.

NAPOMENA!

Kosilica može oštetiti postavljeni kabel.

- Kabele postavite tako da ih kosilice i slični uređaji ne mogu oštetiti.

NAPOMENA!

Visoke temperature mogu oštetiti upravljačku jedinicu.

- Ne prekrivajte upravljačku jedinicu.
- Ako je moguće, postavite upravljačku jedinicu u hladovinu.

Prije svake upotrebe provjerite sljedeće:

- Vide li se oštećenja na uređaju?
- Vide li se oštećenja na elementima za rukovanje?
- Postoji li funkcija sastavnih dijelova?
- Je li oprema u optimalnom stanju?
- Jesu li svi vodovi u optimalnom stanju?

Nemojte pokretati oštećeni uređaj ili opremu. Potrebno je da ih pregledaju i poprave obučeni stručnjaci koje je ovlastio proizvođač ili njegova korisnička služba.

Čišćenje bazena

Prije čišćenja bazena obratite pozornost na sljedeće:

- Uklonite moguće pokrove, odnosno folije s bazena.
- Uklonite prepreke (npr. ljestve) iz bazena.
- Isključite filtarsku napravu najmanje jedan sat prije početka čišćenja kako bi se nečistoće u vodi mogle nakupiti na dnu bazena.
- Uređaj nikada ne smije raditi izvan vode jer to već nakon kratkog vremena može dovesti do oštećenja.

Kako biste očistili bazen, postupite na sljedeći način:

1. Odaberite filtarske vrećice prema vrsti onečišćenja.
2. Umetnite filtarske jedinice.
3. Stavite uređaj u bazen.

4. Povežite upravljačku jedinicu s uređajem i napajanjem strujom.
5. Odaberite željenu funkciju automatskog pokretanja. Vidi poglavlje „Funkcije upravljačke jedinice“.
6. Pokrenite program čišćenja i prilagodite vrijeme rada veličini bazena. Vidi poglavlje „Funkcije upravljačke jedinice“.

Odabir filtarske vrećice

Uređaj se isporučuje s različitim finim filtarskim vrećicama.

Odaberite odgovarajuću filtarsku vrećicu prema vrsti onečišćenja ili prvo provedite grubo te nakon toga fino čišćenje.

gruba onečišćenja

plastična filtarska vrećica (crna) 6 za insekte i lišće

fina onečišćenja

filtarska vrećica od tkanine (bijela) 11 za pelud i pijesak

NAPOMENA!

Filtarske vrećice prevučene jedna preko druge mogu prouzrokovati pregrijavanje motora.
- Nikada ne prevlačite više od jedne filtarske vrećice preko filtarske jedinice.

Umetanje filtarskih jedinica

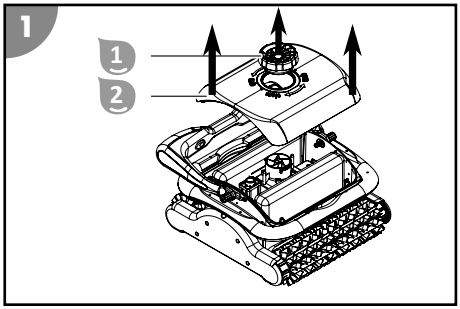

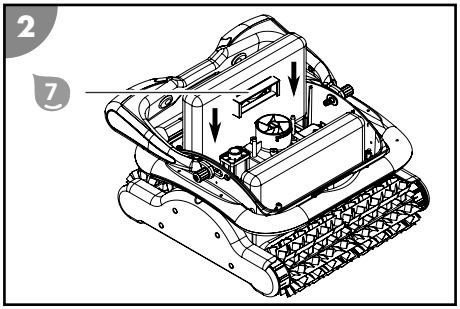

1. Odvijte vijak za fiksiranje 1.
2. Skinite gornji dio 2.
3. Gurajte filtarske jedinice 7 duž vodilica do kraja u uređaj.
4. Postavite gornji dio 2 i ponovno ga učvrstite vijcima za fiksiranje 1.

Filtarske su jedinice umetnute.

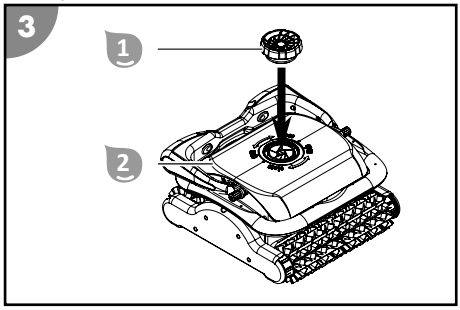

Montaža plutajućih pomagala

1. Odvijte vijak za pričvršćivanje 1.
2. Skinite gornji dio 2.

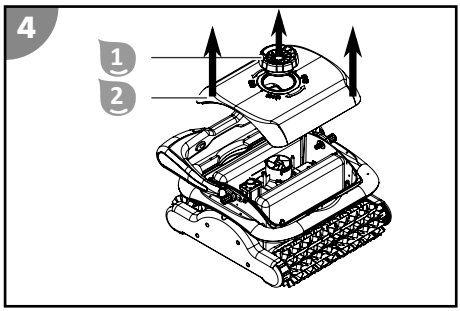

3. Zalijepite dva samoljepljiva plutajuća pomagala 9 dijagonalno jedan preko puta drugoga na unutarnju stranu gornjeg dijela 2. Ako uređaj nakon toga još uvijek nedovoljno pluta, montirajte dva dodatna plutajuća pomagala 9 pokraj prethodno postavljenih.
4. Postavite gornji dio 2 i ponovno ga učvrstite vijcima za pričvršćivanje 1.

Plutajuća pomagala su montirana.

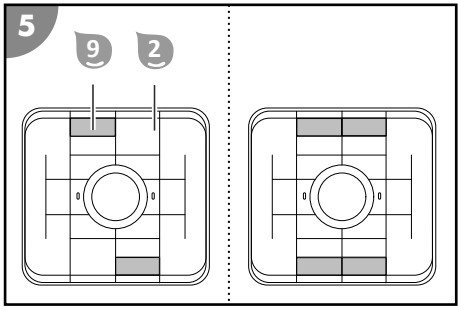

Stavljanje uređaja u bazen

1. Potpuno odmotajte plutajući kabel 5 i postavite ga pokraj bazena bez zavrtanja.
2. Držite uređaj za ručku 3 i polako ga uranjajte (lagano nagnutog prema naprijed) u vodu sve dok nije u potpunosti izašao zrak.
3. Pustite uređaj da se spusti na dno, a pritom polagano popuštajte plutajući kabel 5 kako biste kontrolirali spuštanje.
   Pazite da uređaj donjom stranom dodiruje dno bazena i da čišćenje može neometano započeti u smjeru središta bazena.

Uređaj je stavljen u bazen.

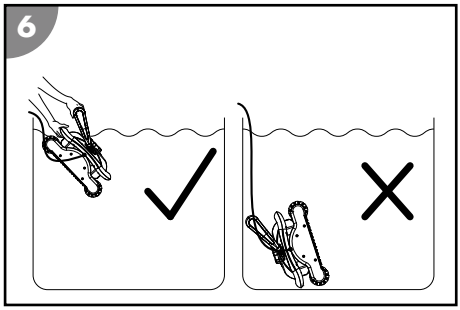

Povezivanje upravljačke jedinice

1. U vodu umetnite samo onoliko plutajućeg kabela 5 koliko je dovoljno da uređaj dosegne sva mjesta u bazenu.

2. Povežite utikač plutajućeg kabela 5 u ispravnom položaju prema upravljačkoj jedinici 8 i vezu spojite vijkom.

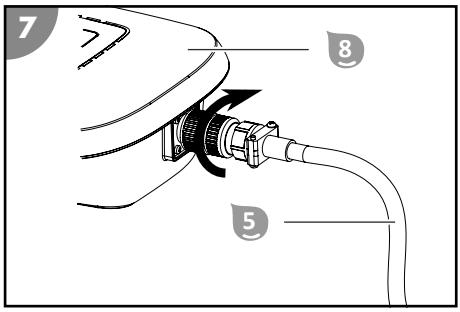

3. Pričvrstite upravljačku jedinicu 8 u razmaku od najmanje A=3.5 m od bazena sa sigurnosnim užetom 10 kako ne bi bila povučena u bazen.
4. Povežite mrežni utikač s utičnicom sa zaštitnim kontaktima.

Upravljačka je jedinica povezana.

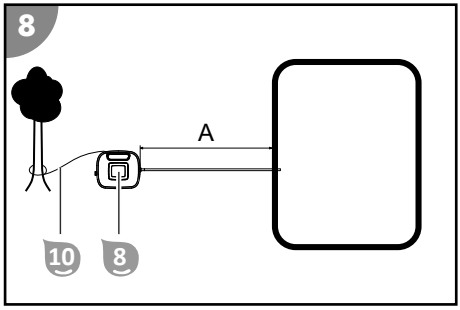

Pokretanje čišćenja

1. Pritisnite tipku AUTOSTART na upravljačkoj jedinici.

   Prikaz prikazuje postavku posljednje odabrane funkcije automatskog pokretanja. Sva LED svjetla funkcije automatskog pokretanja trepere ako nije odabrano periodičko čišćenje.

2. Odaberite željenu funkciju automatskog pokretanja pritiskom tipke AUTOSTART.
3. Pritisnite tipku ON/OFF na upravljačkoj jedinici.
   Prema potrebi prilagodite vrijeme rada veličini bazena.

Čišćenje je pokrenuto, prikaz prikazuje postavke posljednje odabranog programa čišćenja, a LED svjetlo vremena rada počinje treperiti.

Prestanak upotrebe uređaja

Postupite na sljedeći način kako biste prestali upotrebljavati uređaj:

1. Isključite uređaj nakon provedbe programa čišćenja.
2. Iskopčajte upravljačku jedinicu iz napajanja strujom i uređaja.
3. Izvadite uređaj iz bazena.
4. Očistite filtarske jedinice i uređaj.
5. Ako koristite funkciju automatskog pokretanja, uređaj nakon toga ponovno stavite u bazen i povežite upravljačku jedinicu s uređajem i napajanjem strujom.

Završetak čišćenja

Čišćenje završava automatski nakon isteka namještenog vremena rada.

Sva LED svjetla prikaza vremena rada trepere.

Prijevremeni prekid čišćenja

1. Pritisnite tipku ON/OFF.

Upravljačka se jedinica isključuje, sva LED svjetla su isključena.

Odvajanje upravljačke jedinice

1. Iskopčajte mrežni utikač iz utičnice sa zaštitnim kontaktima.
2. Odvijte vijke utikača na upravljačkoj jedinici 8 i izvucite plutajući kabel 5.

Upravljačka je jedinica odvojena.

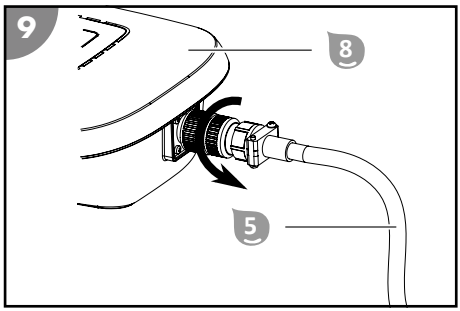

Podizanje uređaja iz bazena

1. Polako vucite uređaj za plutajući kabel 5 u smjeru površine vode sve dok ne možete dosegnuti ručku 3.
2. Polako dignite uređaj za ručku iz vode i držite ga iznad površine vode.
   Nakon 10 – 15 sekundi veći dio vode sakupljene u kućištu ponovno je istekao u bazen.
3. Stavite uređaj pokraj bazena.

Uređaj je podignut iz bazena.

Očistite uređaj nakon svake upotrebe kako biste osigurali daljnju upotrebu bez smetnji.

Čišćenje

Uređaj čistite isključivo uobičajenim sredstvom za čišćenje kupaonica, čistom vodom iz slavine i krpom koja ne ispušta vlakna. Agresivna sredstva za čišćenje mogu oštetiti uređaj. Osušite proizvod krpom koja ne ispušta vlakna.

Čišćenje uređaja

1. Izvadite i očistite filtarske jedinice.
2. Isperite uređaj i plutajući kabel nakon svake upotrebe čistom vodom iz slavine.

Uređaj je očišćen.

Uklanjanje filtarskih jedinica

1. Odvijte vijak za pričvršćivanje 1.
2. Skinite gornji dio 2.

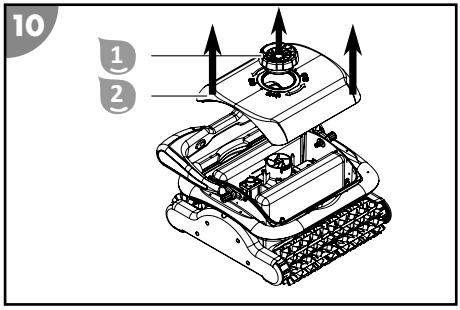

3. Povucite filtarske jedinice 7 ravno prema gore iz uređaja.

Filtarske su jedinice uklonjenje.

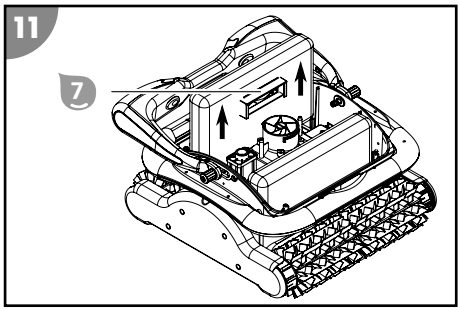

Čišćenje filtarskih jedinica

1. Otvorite čičak zatvarač filtarskih vrećica 6 ili 11 te ih skinite s filtarskih jedinica 7.
2. Temeljito isperite filtarske jedinice 7 i filtarske vrećice 6 ili 11 bistrom vodom iz slavine.
3. Prevucite očišćene filtarske vrećice 6 ili 11, uz pridržavanje položaja otvora, preko filtarske jedinice 7 i zatvorite čičak zatvarač.

Filtarske su jedinice očišćene.

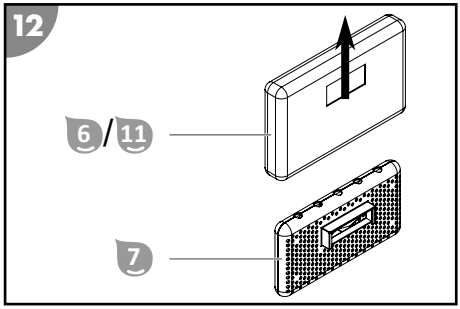

Skladištenje

1. Temeljito očistite uređaj (vidi poglavlje „Čišćenje“).

2. Pustite sve dijelove da se potpuno osuše.
3. Nakon toga spremite uređaj i dodatnu opremu na suhom mjestu na kojem neće doći do smrzavanja (≥ +5 °C) bez izravnog sunčevog svjetla.

Rješavanje problema

Slika greške	Uzrok	Uklanjanje
Trepere 1H+1.5H uz ton upozorenja	Pumpa je preopterećena.	Zaustavite uređaj i provjerite je li rotor blokiran stranim predmetom.
Trepere 1.5H+2H uz ton upozorenja	Pogonski motor je preopterećen.	Provjerite pogonski remen.
Trepere 1H+2H uz ton upozorenja	Uređaj je izvan vode.	Zaustavite uređaj, uronite ga u vodu i ponovno pokrenite uređaj.
Kabel je iskrivljen ili zapetljan.	Kabel nije u potpunosti otpušten.	Isključite uređaj, iskopčajte kabel i odmotajte ga.
	Kabel u vodi je predug.	Izvucite višak kabela iz vode. Kabel u vodi treba biti samo onoliko dug koliko je potrebno da uređaj dosegne sva mjesta u bazenu.
	Uređaj se zaglavio u rešetki za odvod.	Isključite sustav filtriranja bazena.
Uređaj ne može dosegnuti sva mjesta.	Upravljačka je jedinica na pogrešnom položaju.	Stavite upravljačku jedinicu na položaj kako bi uređaj mogao dobro dosegnuti sva mjesta.
	Uključeno je kruženje vode bazena.	Isključite sustav filtriranja bazena.
	Kabel je prekratak.	Stavite potrebnu duljinu kabela u bazen kako bi uređaj mogao dosegnuti sva mjesta u bazenu. Pri tome pripazite na najmanju udaljenost upravljačke jedinice od bazena.

Slika greške	Uzrok	Uklanjanje
Uređaj se ne penje u potpunosti po bočnoj strani.	Filtar je začepljen.	Očistite filtre.
	Alge rastu na bočnim stranama.	Ručno očistite bočne strane bazena. Provjerite i uklonite uzrok rasta alga (npr. pH vrijednost). Češće upotrebljavajte čistač bazena.
	Temperatura vode je previsoka ili preniska.	Pokrenite uređaj pri radnoj temperaturi vode (vidi poglavlje „Tehnički podaci”).
	Pogonski remen ili valjci za čišćenje su istrošeni.	Provjerite jesu li pogonski remen i valjci za čišćenje istrošeni te ih prema potrebi zamijenite.
	Uređaj je prelagan i prevrće se.	Isključite uređaj i pustite da cijeli zrak izađe iz njega.
	Pogrešno su namještene pH vrijednost i vrijednost klora.	Ispravno namjestite pH vrijednost i vrijednost klora (vidi poglavlje „Tehnički podaci”).
	Uređaj ne pluta dovoljno.	Montirajte dodatna plutajuća pomagala iz opsega isporuke (vidi poglavlje „Montaža plutajućih pomagala”).
Uređaj ne radi.	Upravljačka jedinica nije u potpunosti priključena.	Kontrolirajte priključak mrežnog kabela i upravljačke jedinice.
	Upravljačkoj je jedinici potreban drugačiji napon od lokalnog.	Obratite se korisničkoj službi.
Uređaj ne tone.	U uređaju ima zraka.	Isključite uređaj i pustite da cijeli zrak izađe iz njega.
	Sadržaj soli je previsok i uređaj više pluta.	Ispravno namjestite sadržaj soli. Vidi poglavlje „Tehnički podaci”.
Uređaj izranja.	Uređaj se penje previsoko ili u uređaju ima zraka.	Isključite uređaj i pustite da cijeli zrak izađe iz njega.
	Sadržaj soli je previsok i uređaj više pluta.	Ispravno namjestite sadržaj soli. Vidi poglavlje „Tehnički podaci”.
Pogonski remen puca.	U pogonu su strana tijela.	Obratite se korisničkoj službi.

U slučaju da se pogreška ne može ukloniti, kontaktirajte korisničku službu koja je navedena na posljednjoj stranici.

Tehnički podaci

ČISTAČ BAZENA

Model:	HJ2042
Broj artikla:	061025
Širina elementa za čišćenje:	361 mm
Brzina:	maks. 12 m/min
Dubina uranjanja:	maks. 2,0 m
Fina filtarska jedinica:	100 µm
Vrsta zaštite:	IPX8
Upravljanje aplikacijom	nije dostupno
Temperatura okoline:	10 °C – 40 °C

UPRAVLJAČKA JEDINICA

Duljina kabela prema uređaju:	18 m
Nazivna snaga:	200 W
Radni napon i radna frekvencija:	220 – 240 V~, 50Hz
Izlazni napon:	20 V =
Vrsta zaštite:	IPX5

BAZEN

Veličina bazena – veličina dna:	maks. 200 m²
Sadržaj soli u vodi (elektroliza soli):	< 0,5 %
Temperatura vode:	10 °C – 35 °C

Rezervni dijelovi

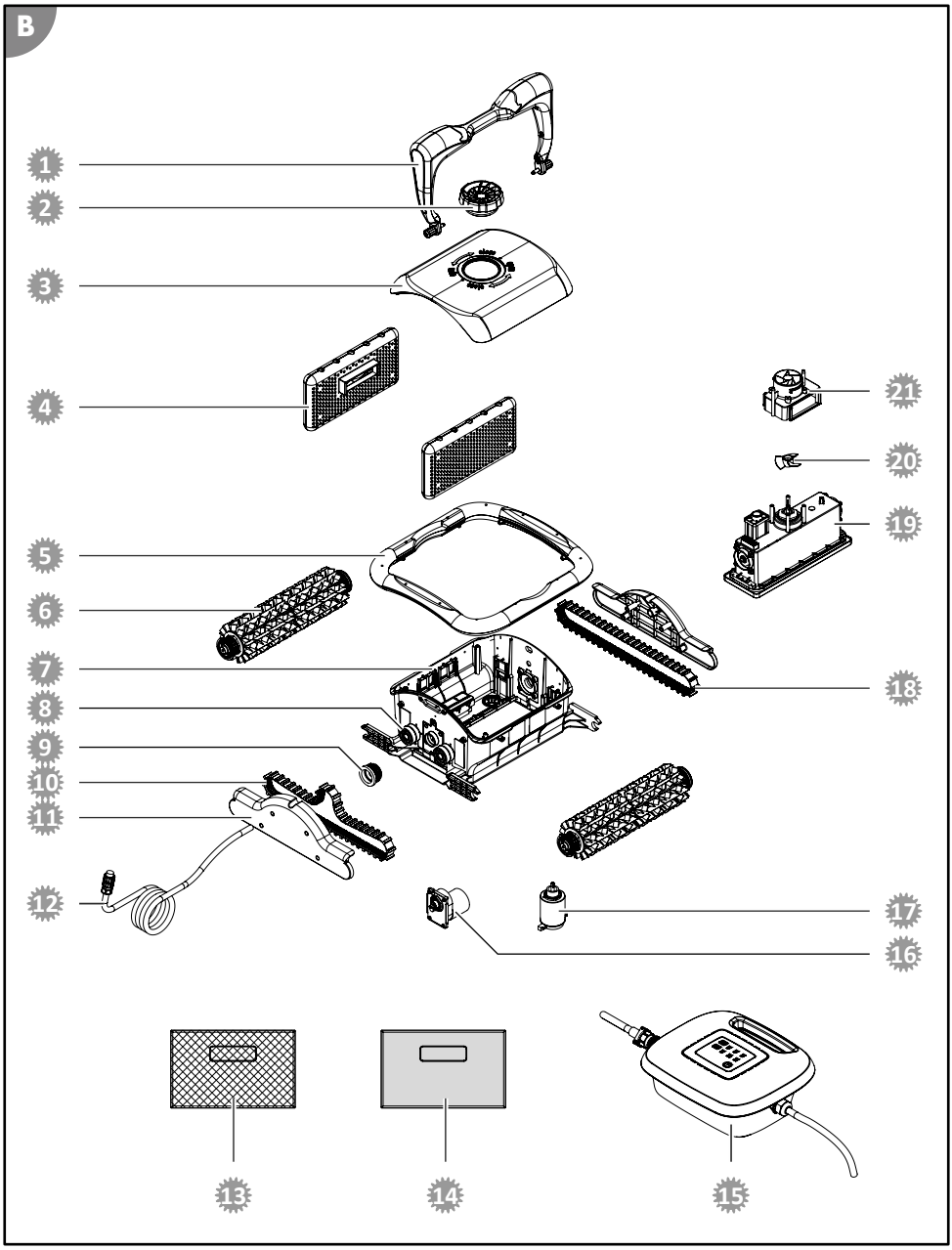

1 061955 – ručka stabilizatora
2 099117 – vijak za fiksiranje
3 099118 – gornji dio
4 099119 – filtarska jedinica
5 061954 – zaštita od udaraca
6 099123 – valjak za čišćenje
7 099124 – donji dio
8 099125 – ležaj
9 099126 – pogonski kotač
10 099129 – L pogonski remen
11 099128 – bočni pokrov
12 099127 – kabel
13 099134 – plastična filtarska vrećica, crna
14 099135 – filtarska vrećica od tkanine, bijela
15 099133 – upravljačka jedinica za 061025
16 099131 – pogonski motor
17 099130 – filtarska pumpa
18 099132 – S pogonski remen
19 061976 – jedinica motora (061025)
20 099122 – propeler
21 099121 – ispust vode

Izjava o sukladnosti

Ovime društvo Steinbach International GmbH izjavljuje da uređaj odgovara sljedećim smjernicama:

- 2014/35/EU (EN 60335-1:2012+A11:2014; EN 60335-2-41:2003+A1:2004+A2:2010; EN 62233:2008)
- 2014/30/EU (EN 55014-1:2006+A1:2009+A2:2011; EN 55014-2:2015; EN 61000-3-2:2014; EN 61000-3-3:2013)

Cjeloviti tekst EU Izjave o sukladnosti može se zatražiti na adresi koja je navedena na kraju ovog uputstva.

Odlaganje

Odlaganje pakovanja

Odložite pakovanje prema vrsti. Debeli papir i karton stavite u otpadni papir, folije u dio za recikliranje.

Odlaganje starog uređaja

Stari uređaji ne smiju se odlagati s kućnim otpadom!
Ako se uređaj više ne može koristiti, svaki je potrošač **zakonski obvezan stare uređaje odvojiti od kućnog otpada**, i odložiti npr. na zbirnom mjestu u svojoj općini/dijelu grada. Na taj način se osigurava da se stari uređaji pravilno recikliraju i da se izbjegnu negativni utjecaji na okoliš. Zbog toga su električni uređaji označeni gore navedenim simbolom.

Обхват на доставка/части на уреда

1. Фиксиращ винт
2. Горна част
3. Ръкохватка
4. Долна част
5. Плаващ кабел
6. Пластмасова филтърна торбичка, 2x
7. Филтърен блок, 2x
8. Блок за управление
9. Приспособление за увеличаване на подемната сила, 4x
10. Предпазно въже
11. Филтърна торбичка от нетъкан текстил, 2x

Ръководство за обслужване (без изображение)

Съдържание

Преглед.....3
Обхват на доставка/части на уреда..... 208
Обща..... 210
Обяснение на знаците..... 210
Безопасност.....210
Разопаковане и проверка на обхвата на доставката.....212
Описание.....212
Описание на уреда за почистване на басейни.....212
Функции на блока за управление.....213
Обслужване..... 214
Почистване на басейна..... 214
Извеждане на уреда от експлоатация.....217
Почистване..... 219
Почистване на устройството.....219
Съхранение..... 219
Отстраняване на неизправности.....220
Технически данни.....222
Резервни части..... 223
Декларация за съответствие.....224
Изхвърляне.....224

bg

Обща

Прочетете и съхранете инструкцията за експлоатация

Настоящата инструкция за експлоатация се отнася за уреда за почистване на басейни Poolrunner Twin (наричан по-нататък за краткост също „уред“). Тя съдържа важна информация за въвеждането в експлоатация и обслужването.

Преди въвежда в употреба на устройството прочетете внимателно инструкцията за експлоатация, по-конкретно указанията за безопасност. Неспазването на настоящата инструкция за експлоатация може да доведе до тежки наранявания или повреда на устройството.

Съхранявайте инструкцията за експлоатация за бъдещо ползване. Когато предавате устройството на трети лица, предайте непременно и настоящата инструкция за експлоатация.

Употреба по предназначение

Настоящият уред е предназначен изключително за рутинно почистване на частни плувни басейни. Уредът не е подходящ за облицовани с фолио басейни с дебелина на облицовката под 0,4 мм. Уредът не е подходящ за преливни басейни, басейни от неръждаема стомана и облицовани с плочки басейни, както и басейни с въздушен пръстен.

Уредът не е пригоден за плувни басейни с вградени стълби.

Почистването на стените в басейни от подсилена със стъклени влакна пластмаса (GFK) може да бъде ограничено при определени обстоятелства.

Уредът е предвиден изключително за лично ползване и не е подходящ за индустриалната сфера. Използвайте устройството само по начина, описан в настоящата инструкция за експлоатация. Всяка друга употреба се счита за неправилна и може да доведе до материални щети или дори до наранявания на хора. Уредът не е играчка за деца.

Производителят или търговецът не поема отговорност за щети, причинени от несъобразена с предназначението или погрешна употреба.

Обяснение на знаците

В настоящата инструкция за експлоатация върху уреда или върху опаковката са използвани следните символи.

Тук ще намерите полезна допълнителна информация.

Опасност от повреда!
Не отваряйте опаковката с остри или заострени предмети (напр. ножове)

Безопасност

В настоящата инструкция за експлоатация се използват следните сигнални думи.

⚠ **ПРЕДУПРЕЖДЕНИЕ!**	Този сигнален символ/сигнална дума означава опасност със средна степен на риск, която, ако не бъде избегната, може да доведе до смърт или тежко нараняване.
⚠ **ВНИМАНИЕ!**	Този сигнален символ/сигнална дума означава опасност с ниска степен на риск, която, ако не бъде избегната, може да доведе до леки или средни наранявания.
УКАЗАНИЕ!	Тази сигнална дума предупреждава за възможни материални щети.

Общи указания за безопасност

⚠ ПРЕДУПРЕЖДЕНИЕ!

Опасност от токов удар!

Неправилният монтаж на електрооборудването или прекалено високото мрежово напрежение могат да доведат до токов удар.

- Свържете захранващия кабел само ако мрежовото напрежение на контактната кутия съответства на информацията върху типовата табела.
- Свързвайте захранващия кабел само към лесно достъпен контакт, за да можете бързо да го изключите от електрическата мрежа в случай на авария.
- Свързвайте захранващия кабел само към заземен контакт тип Шуко.
- Използвайте устройството само включено в щепселна кутия тип „шуко“ със защитен контакт с предпазител поне 16A.
- Устройството трябва да бъде снабдено с номинален остатъчен ток не повече от 30 mA чрез устройство за остатъчен ток (RCD).
- Не въвеждайте устройството в експлоатация при наличие на видими щети или дефектен свързващ кабел.
- Не отваряйте сами устройството, оставете ремонта да бъде извършен от специалисти. За целта се свържете с адреса на сервиза, посочен на гърба на ръководството. В случай на самостоятелно извършени ремонти, неправилно свързване или неправилна експлоатация, от обхвата на гаранцията и отговорността се изключват всички гаранционни претенции.
- Никога не хващайте захранващия кабел с влажни ръце.
- Никога не изключвайте захранващия кабел чрез дърпане за кабела, а хващайте винаги за щепсела.
- Никога не използвайте свързващия кабел като дръжка.
- Дръжте устройството и свързващия кабел далеч от открит огън и горещи повърхности.
- Не поставяйте никакви предмети върху свързващия кабел.
- Не вкопавайте захранващия кабел.
- Прокарайте свързващия кабел така че да не предизвиква спъване.
- Не огъвайте свързващия кабел и не го поставяйте върху остри ръбове.
- Не използвайте устройството при буря. Изключете го и издърпайте захранващия кабел от контакта.
- Винаги изключвайте и отстранявайте устройството от електрическата мрежа в случай, че същият не се използва, почиства или възникне повреда.
- При ремонти могат да се използват само части, които отговарят на първоначалните характеристики на устройството. В това устройство се намират електрически и механични части, които са безусловно необходими за защитата от източници на опасности.
- Използвайте само резервни части и принадлежности, които са доставени или препоръчани от производителя. При използване на части на други производители отпадат всякакви гаранционни претенции.
- Не използвайте устройството с външен таймер или отделна система за дистанционно управление.

УКАЗАНИЕ!

- Използвайте само включения в доставката и подходящ за Вашето устройство блок за управление.
- Никога не оставяйте уреда да работи извън водата, тъй като това може да доведе след кратко време до повреди.

bg

Указания за безопасност за хора

⚠ ПРЕДУПРЕЖДЕНИЕ!

Опасности за деца и лица с намалени физически, сетивни или умствени способности (например лица с частични увреждания, по-възрастни лица с ограничени физически и ментални способности) или липса на опит и знания (например по-големи деца).

Неправилната работа с устройството може причини тежки наранявания или щети на устройството.

- Разрешете достъп на други лица до устройството едва след като са прочели напълно и са разбрали смисъла на настоящото ръководство или са инструктирани за съобразена с предназначението употреба и свързаните с това опасности.
- Никога не оставяйте хора с намалени физически, сетивни или умствени способности (напр. деца или пияни хора) или липса на опит и знания (напр. деца) в близост до устройството без надзор.
- Никога не позволявайте на деца или лица с намалени физически, сетивни или умствени способности или липса на опит и знания да използват устройството.
- Не допускайте почистването и поддръжката да се извършват от деца.
- Да не се допуска деца да играят с уреда или присъединителния кабел.
- Не използвайте устройството, ако не се чувствате добре (напр. под въздействието на наркотици, алкохол или медикаменти).

⚠ ПРЕДУПРЕЖДЕНИЕ!

Опасност от нараняване в резултат на липса на квалификация!

Липсващ опит или учения при боравене с необходими инструменти и липсващи знания относно регионални или нормативни разпоредби за необходими професионални дейности може да доведе до най-сериозни наранявания или материални щети.

- Възлагайте всички работи, чиито рискове не можете да прецените чрез достатъчен личен опит, на квалифицирани специалисти.

Разопаковане и проверка на обхвата на доставката

⚠ ПРЕДУПРЕЖДЕНИЕ!

Опасност от задушаване чрез опаковъчен материал!

Обхващането на главата в опаковъчно фолио или поглъщането на други опаковъчни материали може да доведе до смърт чрез задушаване. Специално за деца, както и хора с умствени увреждания, които в резултат на липса на знания и опит не могат да преценят рисковете, поради което в тази връзка съществува повишен риск потенциал.

- Уверете се, че с опаковъчния материал не си играят деца и хора с умствени увреждания.

Описание

Описание на уреда за почистване на басейни

Уредът за почистване на басейни, който работи с батерии, извършва текущо почистване на пода и стените на Вашия напълнен басейн.

Почистващият валяк на уреда отстранява бионалепи.

Сваляемият филтърен блок 7 филтрира разтворените отлагания и суспендираните твърди частици от водата.

Функции на блока за управление

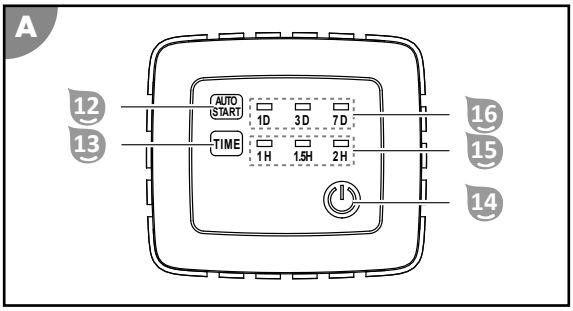

Функция автоматично стартиране 12 16

Функцията настройва автоматичното стартиране на експлоатацията. Използва се за редовно поддържащо почистване, ако плувният басейн не се използва през предвидим, по-дълъг период от време.

При активна функция за автоматично стартиране-функция уредът за почистване на басейни остава във водата. Следователно тя може да се използва само когато е гарантирано, че никой не влиза в басейна. Уредът за почистване на басейни трябва да се махне от басейна преди повторна експлоатация в басейн!

Бутонът AUTOSTART 12 превключва между интервалите на почистване. Светодиодният индикатор 16 показва преди и след стартиране на експлоатация, чрез постоянно светене, актуално избрания режим. Ако няма активиран интервал на почистване, всички светодиоди мигат или нито един от светодиодите на светодиодния индикатор не свети 16.

- 1D повтаря почистването ежедневно.
- 3D повтаря почистването на всеки 3 дни.
- 7D повтаря почистването на всеки 7 дни.

Времева функция 13 15

Функцията настройва продължителността на работа.

Бутон TIME 13 превключва между различните настроени времена за продължителността на работа. Светодиодният индикатор 15 показва след стартиране на експлоатация актуално избрания режим и активните режими чрез мигане.

- 1H прекратява почистването след 1 час.
- 1.5H прекратява почистването след 1,5 часа.
- 2H прекратява почистването след 2 часа.

Функция вкл./изкл. 14

Функцията включва и изключва уреда.

Бутонът ON/OFF 14 превключва между функциите:

- ON включва уреда и едновременно стартира почистването.
- OFF спира почистването и едновременно изключва уреда.

bg

Обслужване

⚠ ПРЕДУПРЕЖДЕНИЕ!

Опасност за живота при работа по време на къпане!

Косата или дрехите могат да бъдат всмукани или захванати от почистващия елемент, а в екстремни случаи да задържат хората под вода и да бъдат възпрепятствани да изплуват на повърхността.

- Никога не използвайте уреда, докато в басейна има хора.
- Предотвратете всякакъв достъп до басейна, докато уредът работи.

⚠ ПРЕДУПРЕЖДЕНИЕ!

Опасност от токов удар!

Ако включеният в електрическата мрежа блок за управление падне в напълнения басейн, това ще доведе до електрически токов удар.

- Издърпайте мрежовия щепсел от контакта преди да извадите уреда от басейна.

⚠ ПРЕДУПРЕЖДЕНИЕ!

Опасност от токов удар!

Докосването на мрежовия щепсел с мокри ръце може да доведе до токов удар.

- Никога не докосвайте мрежовия щепсел с мокри ръце.

УКАЗАНИЕ!

Косачка за тревни площи може да повреди положен кабел.

- Поставете кабелите така, че да не бъдат повредени от преминаване на косачка за тревни площи и др. устройства.

УКАЗАНИЕ!

Високи температури могат да причинят повреда в блока за управление.

- Не покривайте блока за управление.
- По възможност поставете блока за управление на сянка.

Преди всяка употреба проверете следното:

- Има ли видими щети по устройството?
- Има ли видими щети по елементите за управление?
- Посочена ли е функцията на отделните части?
- Принадлежностите в безупречно състояние ли са?
- Всички кабели ли са в безупречно състояние?

Не въвеждайте в експлоатация повредено устройство и принадлежности. Оставете за проверка и ремонт от производителя, отдела за обслужване на клиенти или квалифициран специалист.

Почистване на басейна

Преди почистване на басейна, обърнете внимание на следното:

- Отстранете евентуални покрития, респ. фолиа от басейна.
- Отстранете препятствията (напр. стълба) от басейна.
- Включете филтриращата система поне час преди началото на почистването, за да могат замърсяванията във водата да се утаят на дъното.
- Никога не оставяйте уреда да работи извън водата, тъй като това може да доведе след кратко време до повреди.

При почистване на вашия басейн процедирайте, както следва:

1. Изберете филтърната торбичка според вида на замърсяването.

2. Поставете елементите на филтърния блок.
3. Поставете уреда в басейна.
4. Свържете блока за управление с уреда и захранването.
5. Изберете желаната функция за автоматично стартиране. Вижте глава "Функции на блока за управление".
6. Стартирайте програмата за почистване и регулирайте продължителността на работа според големината на вашия басейн. Вижте глава "Функции на блока за управление".

Избор на филтърна торбичка

Уредът се доставя с филтърни торбички с различна филтрираща способност.

Изберете подходящата филтърна торбичка според вида на замърсяването или първо извършете грубо, а след това фино почистване.

груби замърсители

пластмасова филтърна торбичка (черна) 6 за насекоми и листа

фини замърсители

филтърна торбичка от нетъкан текстил (бяла) 11 за цветен прашец и пясък

УКАЗАНИЕ!

Насложени една върху друга филтърни торбички могат да доведат до прегряване на двигателя.

- Никога не поставяйте повече от една филтърна торбичка върху филтърния блок.

Поставяне на елементите на филтърния блок

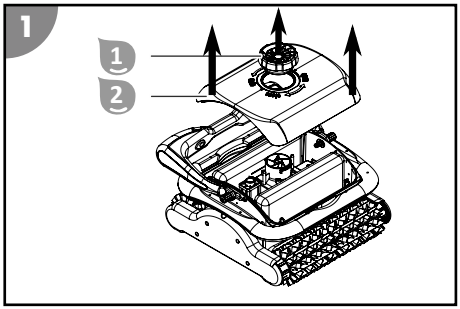

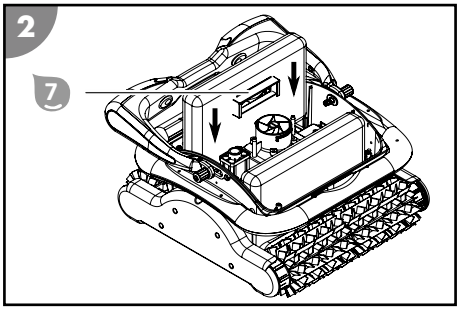

1. Развийте фиксиращите винтове 1.
2. Свалете горната част 2.
3. Вкарайте елементите на филтърния блок 7 в уреда по дължината на водачите до упор.
4. Поставете горната част 2 и я завинтете отново с фиксиращия винт 1.

Елементите на филтърния блок са поставени.

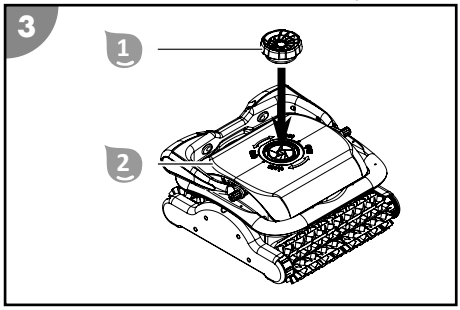

bg

Монтиране на приспособления за увеличаване на подемната сила

1. Развийте фиксиращите винтове 1.
2. Свалете горната част 2.

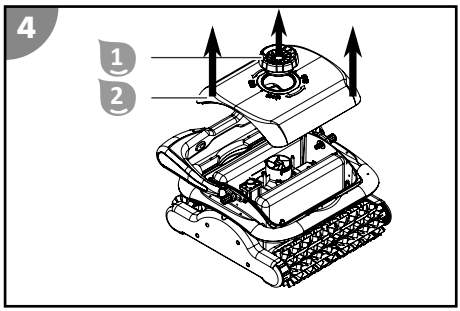

3. Залепете две от самозалепващите се приспособления за увеличаване на подемната сила 9 диагонално откъм вътрешната страна на горната част 2.
   Ако след това уредът все още има прекалено малка подемна сила, до вече поставените монтирайте две допълнителни приспособления за увеличаване на подемната 9 сила.
4. Поставете горната част 2 и я завинтете отново с фиксиращия винт 1.

Приспособленията за увеличаване на подемната сила са монтирани.

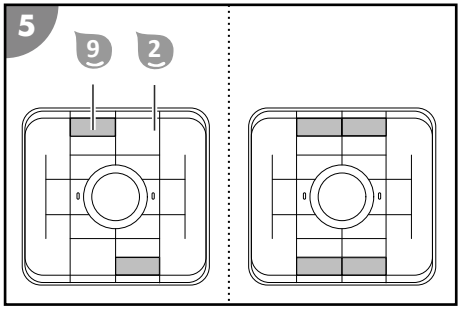

Поставяне на уреда в басейна

1. Развийте плаващия кабел 5 напълно и го поставете до басейна без да е усукан.
2. Хванете здраво уреда за ръкохватката 3 и го потопете бавно (леко наклонен напред) във водата до пълно изпускане на въздуха.
3. Оставете уредът да потъне към дъното, като бавно подавате плаващия кабел 5, за да контролирате потъването.
   Уверете се, че долната страна на уреда докосва дъното на басейна, и че почистването може да започне безпрепятствено в посока към центъра на басейна.

Уредът е поставен в басейна.

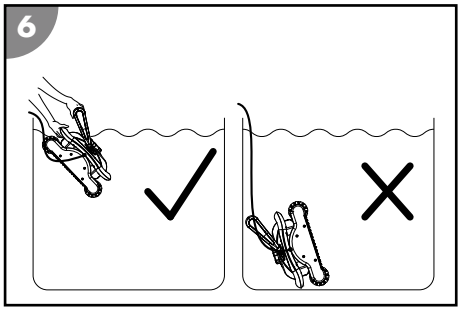

Свързване на блока за управление

1. Потопете плаващия кабел 5 във водата дотолкова, че устройството да достига всички точки в басейна.

2. Свържете щепсела с плаващия кабел 5 в правилно положение с блока за управление 8 и завинтете съединението.

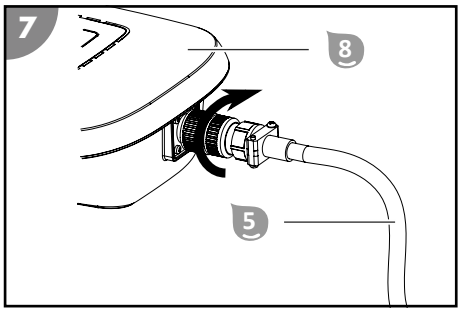

3. Закрепете блока за управление 8 на разстояние най-малко A=3,5 м от басейна с предпазно въже 10, за да се предотврати изтеглянето му във водата.
4. Свържете щепсела към контакт тип „шуко“.

Блокът за управление е свързан.

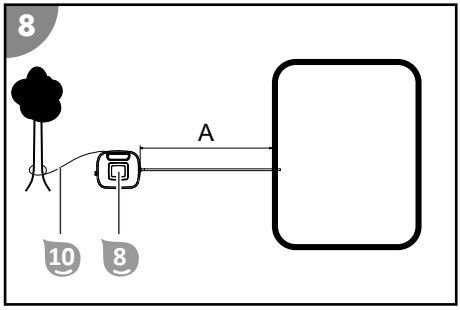

Стартиране на почистването

1. Натиснете бутона AUTOSTART на блока за управление.

   Индикаторът показва настройката на последно избраната функция за автоматично стартиране. Всички светодиоди на функцията за автоматично стартиране мигат, когато не е избрано периодично почистване.

2. Изберете вашата желана функция за автоматично стартиране чрез натискане на бутона AUTOSTART.
3. Натиснете бутона ON/OFF на блока за управление.
   При необходимост регулирайте продължителността на работа спрямо размера на вашия басейн.

Почистването е стартирано, индикаторът показва настройките на последно избраната програма за почистване и светодиодите за продължителността на работа започват да мигат.

bg

Извеждане на уреда от експлоатация

За да изведете уреда от експлоатация, процедирайте, както следва:

1. След приключване на програмата за почистване изключете уреда.
2. Разединете блока за управление от захранването и уреда.
3. Извадете уреда от басейна.
4. Почистете елементите на филтърния блок и уреда.
5. Ако използвате функцията за автоматично стартиране, поставете след това уреда отново в басейна и свържете блока за управление с уреда и захранването.

Прекратяване на почистването

Процесът на почистване приключва автоматично след изтичане на настроената продължителност на работа.

Всички светодиоди на индикаторите за продължителността на работа мигат.

Преждевременно прекратяване на почистването

1. Натиснете бутон ON/OFF.

Блокът за управление е изключен, когато изгаснат всички светодиодни индикатори.

Разединяване на блока за управление

1. Изключете мрежовия щепсел от контакта тип „шуко“.
2. Развийте винтовото съединение на щекера на блока за управление 8 и издърпайте плаващия кабел 5.

Блокът за управление е разединен.

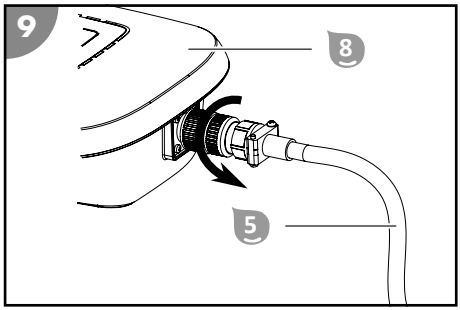

Изваждане на уреда от басейна

1. С помощта на плаващия кабел бавно изтеглете уреда 5 към водната повърхност, докато достигнете ръкохватката 3.
2. Бавно издърпайте уреда от водата за дръжката и го задръжте над повърхността на водата. След 10-15 секунди повечето от събралата се в корпуса вода се оттича обратно в басейна.
3. Поставете уреда до басейна.

Уредът е изваден от басейна.

Почиствайте уреда след всяка употреба, за да сте сигурни, че ще продължава да функционира правилно.

Почистване

Почиствайте устройството с обикновен препарат за бани, чиста течаща вода и кърпа, която не оставя власинки. Агресивните почистващи препарати могат да повредят устройството. Подсушете продукта с кърпа, която не оставя власинки.

Почистване на устройството

1. Свалете и почистете елементите на филтърния блок.
2. Промивайте уреда и плаващия кабел след всяка употреба с бистра течаща вода.

Уредът е почистен.

Сваляне на елементите на филтърния блок

1. Развийте фиксиращите винтове 1.
2. Свалете горната част 2.

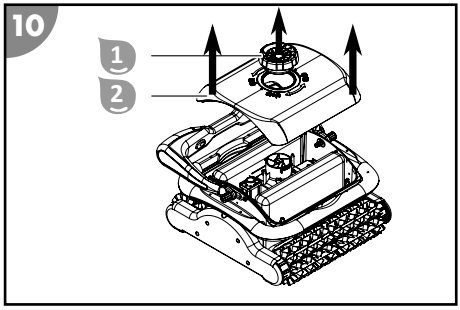

3. Извадете елементите на филтърния блок от уреда, 7 изтегляйки ги директно нагоре.

Елементите на филтърния блок са извадени.

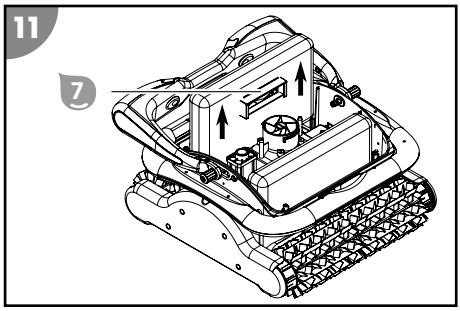

Почистване на елементите на филтърния блок

1. Отворете самозалепващите ленти велкро на филтърната торбичка 6 или 11 я издърпайте от елементите на филтърния блок 7.
2. Промийте добре елементите на филтърния блок 7 и филтърната торбичка 6 или 11 с бистра течаща вода.
3. Изтеглете почистената филтърна торбичка 6 или 11 при спазване на положението на вдлъбнатината над елементите на филтърния блок 7 и затворете самозалепващите ленти велкро.

Елементите на филтърния блок са почистени.

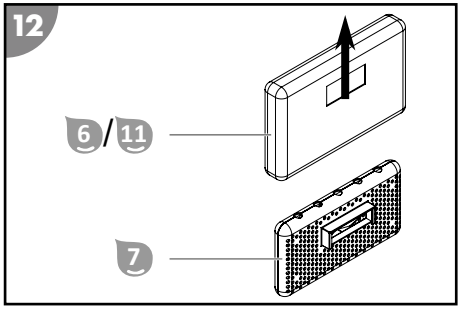

Съхранение

1. Почистете щателно устройството (вижте глава "Почистване").

bg

2. Оставете всички части да изсъхнат напълно.
3. След това приберете устройството и неговите принадлежности на сухо и защитено от замръзване място (≥ +5 °C), без пряка слънчева светлина.

Отстраняване на неизправности

Изображение за грешка	Причина	Отстраняване
1H+1.5H мигат със звуков сигнал	Помпата е претоварена.	Спрете уреда и проверете дали работното колело не е блокирано от чуждо тяло.
1.5H+2H мигат със звуков сигнал	Задвижващият двигател е претоварен.	Проверете задвижващия ремък.
1H+2H мигат със звуков сигнал	Уредът е извън водата.	Спрете уреда, потопете го във вода и го рестартирайте.
Кабелът е усукан или заплетен.	Кабелът не беше напълно освободен.	Изключете уреда, издърпайте кабела от контакта и го развийте.
	Кабелът във водата е прекалено дълъг.	Издърпайте излишния кабел от водата. Кабелът във водата трябва да е достатъчно дълъг, за да може уредът да достигне до всички точки в басейна.
	Уредът виси на отводнителната решетка.	Изключете филтърната система на басейна.
Уредът не може да достигне всички точки.	Блокът за управление е грешно позиционран.	Позиционирайте блока за управление така че уредът да е добре достъпен от всички страни.
	Циркулацията на водата в басейна е включена.	Изключете филтърната система на басейна.
	Кабелът е прекалено къс.	Осигурете необходимата дължина на кабела в басейна, така че уредът да може да достигне всички точки в него. Обърнете внимание на минималното разстояние между блока за управление и басейна.

Изображение за грешка	Причина	Отстраняване
Уредът не се издига напълно по стената.	Филтърът е запушен.	Почистете филтрите.
	По стените растат водорасли.	Предварително почистете стените на басейна на ръка. Проверете и отстранете причината за растежа на водораслите (напр. pH стойност). Използвайте уреда за почистване на басейни по-често.
	Температурата на водата е прекалено висока или прекалено ниска.	Уредът трябва да работи при работна температура на водата (вижте глава "Технически данни").
	Задвижващият ремък или почистващите валци са износени.	Проверете задвижващите ремъци или почистващите валци за износване и при необходимост ги подменете.
	Уредът е прекалено лек и се обръща.	Изключете уреда и изпуснете целия въздух.
	Грешна настройка на pH стойността и стойността за хлора.	Задайте правилна настройка за pH стойността и стойността за хлора (вижте глава "Технически данни").
	Уредът има прекалено малка подемна сила.	Монтирайте допълнителните приспособления за увеличаване на подемната сила, включени в обхвата на доставка (вижте глава „Монтиране на приспособления за увеличаване на подемната сила“).
Уредът не работи.	Щепселът на блока за управление не е напълно вкаран в розетката.	Проверете щепселното съединение на захранващия кабел и блока за управление.
	Блокът за управление изисква захранващо напрежение различно от местното.	Обърнете се към отдела за обслужване на клиенти.
Уредът не потъва.	В уреда има въздух.	Изключете уреда и изпуснете целия въздух.
	Съдържанието на сол е прекалено високо и уредът има по-голяма подемна сила.	Задайте правилна настройка за съдържанието на сол. Вижте глава „Технически данни“.
Уредът изплува.	Уредът се изкачва прекалено високо или в него има въздух.	Изключете уреда и изпуснете целия въздух.
	Съдържанието на сол е прекалено високо и уредът има по-голяма подемна сила.	Задайте правилна настройка за съдържанието на сол. Вижте глава „Технически данни“.

Изображение за грешка	Причина	Отстраняване
Задвижващият ремък се къса.	Има наличие на чужди тела в задвижващия механизъм.	Обърнете се към отдела за обслужване на клиенти.

Ако повредата не може да бъде отстранена, свържете се със следпродажбения сервиз, посочен на последната страница.

Технически данни

УРЕД ЗА ПОЧИСТВАНЕ НА БАСЕЙНИ

Модел:	HJ2042
Артикулен номер:	061025
Широк елемент за почистване:	361 мм
Скорост:	макс. 12 m/min
Дълбочина на спускане:	макс. 2,0 m
Степен на филтрация:	100 µm
Степен на защита:	IPX8
Управление на приложението	не е налично
Температура на околната среда:	10°C - 40°C

БЛОК ЗА УПРАВЛЕНИЕ

Дължина на кабела до уреда:	18 м
Номинална мощност:	200 W
Работно напрежение и работна честота:	220-240 V~, 50 Hz
Изходно напрежение:	20V =
Степен на защита:	IPX5

БАСЕЙН

Размер на басейна - площ на дното:	макс. 200 m²
Съдържание на сол във водата (солна електролиза):	<0,5 %
Температура на водата:	10°C - 35°C

Резервни части

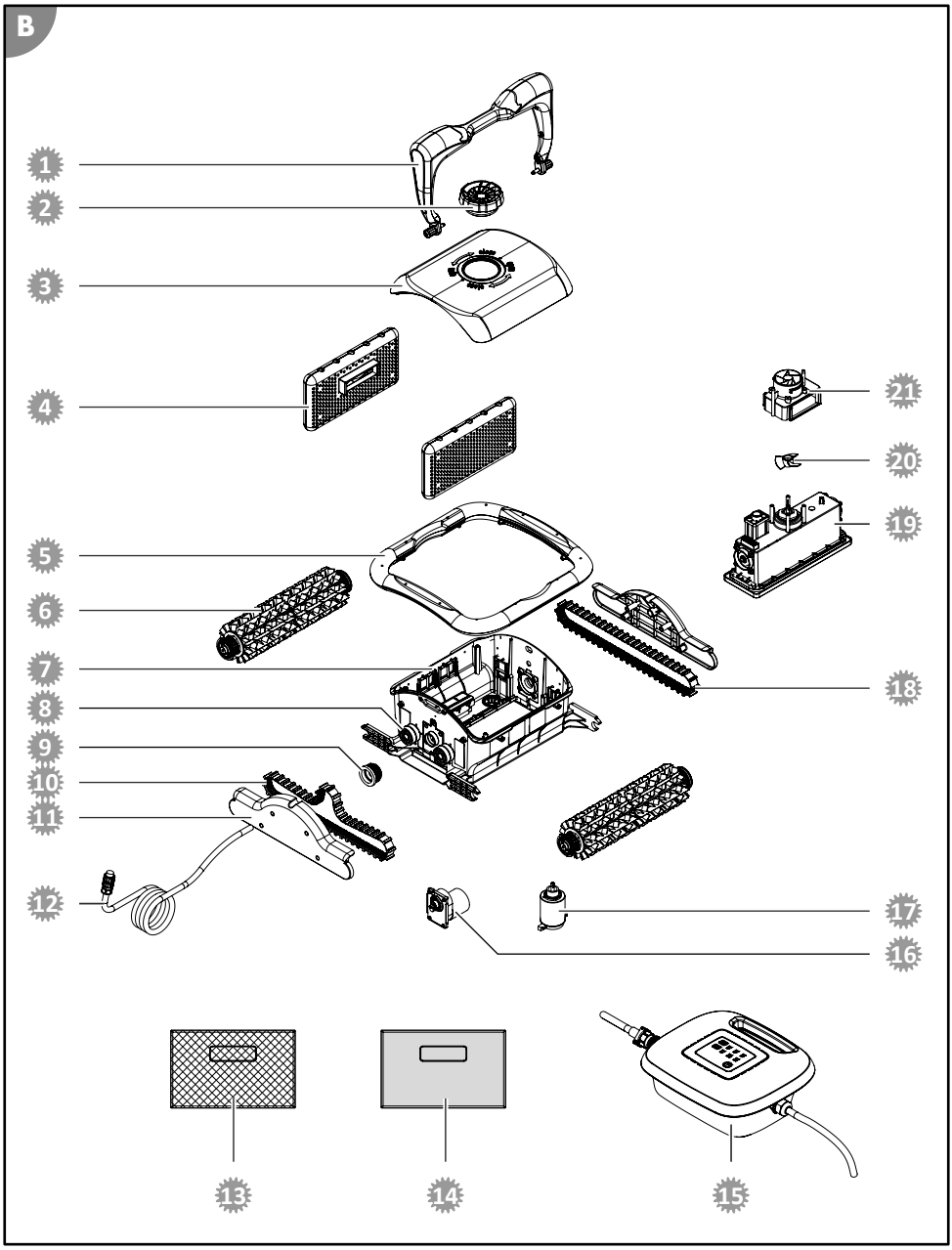

bg

1. 061955 - дръжка на стабилизатора
2. 099117 - фиксиращ винт
3. 099118 - горна част
4. 099119 - филтърен блок
5. 061954 - защита от повреда в резултат на сблъсък
6. 099123 - почистващ валяк
7. 099124 - долна част
8. 099125 - лагер
9. 099126 - задвижващо колело
10. 099129 - L задвижващ ремък
11. 099128 - страничен капак
12. 099127 - кабел
13. 099134 - пластмасова филтърна торбичка, черна
14. 099135 - филтърна торбичка от нетъкан текстил, бяла
15. 099133 - блок за управление за 061025
16. 099131 - задвижващ двигател
17. 099130 - филтърна помпа
18. 099132 - S задвижващ ремък
19. 061976 - моторен агрегат (061025)
20. 099122 - работно колело
21. 099121 - изпускателен отвор за вода

Декларация за съответствие

С настоящото Steinbach International GmbH декларира, че устройството е в съответствие със следните директиви:

- 2014/35/EU (EN 60335-1:2012+A11:2014; EN 60335-2-41:2003+A1:2004+A2:2010; EN 62233:2008)
- 2014/30/EU (EN 55014-1:2006+A1:2009+A2:2011; EN 55014-2:2015; EN 61000-3-2:2014; EN 61000-3-3:2013)

Пълният текст на декларацията за съответствие на ЕС може да бъде изискан на посочения в края на настоящото ръководство адрес.

Изхвърляне

Изхвърляне на опаковката

Изхвърлете опаковката според вида й. Изхвърлете велпапето и картона в отпадъците за хартия, фолиото при материалите за рециклиране.

Изхвърляне на излязло от употреба устройство

Излезли от употреба устройства да не се изхвърлят заедно с битови отпадъци!
Ако уредът вече не може да се използва, всеки потребител **е задължен по закон да изхвърля излезли от употреба устройства отделно от битовите отпадъци**, напр. да ги предаде на пункт за вторични суровини във своята община/част на града. Това гарантира правилното рециклиране на излезлите от употреба устройства и избягването на негативните въздействия върху околната среда.
Затова електроуредите са обозначени с горния символ.

Teslimat kapsamı/cihaz parçaları

1. Sabitleme vidası
2. Üst kısım
3. Tutamak
4. Alt kısım
5. Yüzer kablo
6. Plastik filtre torbası, 2x
7. Filtre ünitesi, 2x
8. Kumanda ünitesi
9. Yüzdürme yardımcısı, 4x
10. Güvenlik halatı
11. Dokuma olmayan filtre torbası, 2x

Kullanım kılavuzu (resimsiz)

tr

İçindekiler

Genel bakış **3**
Teslimat kapsamı/cihaz parçaları **225**
Genel **227**
Özel işaretler **227**
Güvenlik **227**
Paketin açılması ve teslimat kapsamının kontrol edilmesi **229**
Açıklama **229**
Yüzme havuzu temizleyicisi açıklaması 229
Kumanda ünitesinin işlevleri 229
Kullanım **231**
Havuzun temizlenmesi 231
Cihazın devre dışı bırakılması 234
Temizlik **236**
Cihazın temizlenmesi 236
Depolama **236**
Sorun giderme **237**
Teknik veriler **239**
Yedek parçalar **240**
Uygunluk beyanı **241**
Ürünü bertaraf etme **241**

Genel

İşletme talimatını okuyun ve saklayın

Bu kullanma talimatı Poolrunner Twin Yüzme Havuzu Temizleyicisinin (bundan böyle “cihaz” olarak da anılacaktır) bir parçasıdır. İşletime alma ve kullanıma yönelik önemli bilgiler içerir.

Cihazı kullanmadan önce özellikle güvenlik talimatları olmak üzere kullanma talimatını dikkatlice okuyun. Bu kullanma talimatının dikkate alınmaması ağır yaralanmalara veya cihazda hasara neden olabilir.

Kullanma talimatını gelecek kullanımlar için saklayın. Cihazı üçüncü şahıslara verirken, bu kullanma talimatını da mutlaka verin.

Kullanım amacı

Bu cihaz yalnızca özel yüzme havuzlarının düzenli sıradan temizliği için uygundur. Bu cihaz, 0,4 mm kalınlığın altında folyo ile kaplı havuzlar için uygun değildir. Cihaz taşma, paslanmaz çelik ve kiremitli havuzlar veya hava halkalı havuzlar için uygun değildir.

Cihaz, gömme merdivenli yüzme havuzları için uygun değildir.

Cam elyaf takviyeli plastikten (GRP) yapılmış havuzlarda, bazı durumlarda duvar temizliği kısıtlanmış olabilir.

Sadece kişisel kullanıma yöneliktir ve ticari kullanım için uygun değildir. Cihazı sadece bu kullanma talimatında açıklandığı gibi kullanın. Diğer tüm kullanımlar uygunsuz kabul edilir ve mal hasarına ve hatta kişisel yaralanmaya neden olabilir. Cihaz bir çocuk oyuncağı değildir.

Üretici veya satıcı, usulüne uygun olmayan veya yanlış kullanımdan kaynaklanan hasarlar için sorumluluk kabul etmez.

Özel işaretler

Bu kullanma talimatında, cihaz üzerinde veya ambalaj üzerinde aşağıdaki semboller kullanılmıştır.

Burada faydalı ek bilgileri bulabilirsiniz.

Hasar tehlikesi!
Ambalajı keskin veya sivri cisimlerle (örn. bıçak) açmayın

Güvenlik

Bu kullanma talimatında aşağıdaki uyarı sözcükleri kullanılmıştır.

⚠ UYARI!	Bu uyarı sembolü/kelimesi, kaçınılmadığı takdirde ölüm veya ciddi yaralanmayla sonuçlanabilecek orta düzeyde risk içeren bir tehlikeyi belirtir.
⚠ DİKKAT!	Bu uyarı sembolü/kelimesi, kaçınılmadığı takdirde küçük veya orta derecede yaralanmayla sonuçlanabilecek düşük düzeyde risk içeren bir tehlikeyi belirtir.
İKAZ!	Bu uyarı sözcüğü olası mal hasarına karşı uyarır.

Genel güvenlik talimatları

⚠ UYARI!

Elektrik çarpma tehlikesi!

Hatalı elektrik tesisatı veya çok yüksek şebeke gerilimi elektrik çarpmasına neden olabilir.

- Güç kablosunu, sadece prizde bulunan şebeke gerilim tip etiketi üzerinde belirtilen değer ile aynıysa takın.

- Bir arıza durumunda hızlıca elektrik şebekesinden ayrılabilmesi için güç kablosunu sadece erişimi kolay bir prize takın.
- Güç kablosunu sadece topraklı bir prize takın.
- Cihazı sadece maksimum 16A sigortalı olan koruyucu kontaklı prizlerde çalıştırın.
- Cihaz, bir artık akım cihazı (FI) üzerinden 30 mA'den fazla olmayan bir nominal artık akımla beslenmelidir.
- Cihazı, gözle görülür hasarlara sahipse veya bağlantı kablosu arızalıysa işletime almayın.
- Cihazı açmayın, onarımı uzman kişiler bırakın. Bunun için kılavuzun arkasında bulunan servis adresine başvurun. Onarımı kendiniz yaptığınızda, yanlış bağlantı veya yanlış kullanım durumunda garanti hakları devre dışı kalır.
- Güç kablosuna asla ıslak ellerle dokunmayın.
- Güç kablosunu asla kablodan tutarak prizden çekmeyin, her zaman fişi tutun.
- Bağlantı kablosunu asla taşıma tutamağı olarak kullanmayın.
- Cihazı ve bağlantı kablosunu açık ateşten ve sıcak yüzeylerden uzak tutun.
- Bağlantı kablosunun üzerine hiçbir nesne koymayın.
- Güç kablosunu gömmeyin.
- Bağlantı kablosunu takılıp düşme tehlikesi oluşturmayacak şekilde döşeyin.
- Bağlantı kablolarını bükmeyin ve keskin kenarların üzerine yerleştirmeyin.
- Cihazı fırtınalı havada kullanmayın. Cihazı kapatın ve güç kablosunu prizden çekin.
- Cihazı kullanmadığınızda, temizlediğinizde veya bir arıza meydana geldiğinde cihazı her zaman kapatın ve elektrik şebekesinden ayırın.
- Onarımlarda, sadece orijinal cihaz verilerine uygun parçalar kullanılabilir. Bu cihazda, tehlike kaynaklarına karşı koruma sağlamak için elektrikli ve mekanik parçalar bulunmaktadır.
- Sadece üretici tarafından tedarik edilen veya önerilen yedek parçalar ve aksesuar parçaları kullanın. Yabancı parçaların kullanılması durumunda tüm garanti hakları derhal devre dışı kalır.
- Cihazı harici bir zamanlayıcı veya ayrı bir uzaktan kumanda sistemi ile çalıştırmayın.

İKAZ!

- Sadece birlikte verilen ve cihazınıza uyan kumanda ünitesini kullanın.
- Cihazı asla suyun dışında çalıştırmayın, çünkü kısa bir süre sonra bile hasarlara neden olabilir.

Kişiler için güvenlik talimatları

⚠ UYARI!

Çocuklar ve fiziksel, duyusal veya zihinsel yetenekleri azalmış kişiler (örn. kısmen engelliler, sınırlı fiziksel ve zihinsel yetenekleri olan yaşlılar) veya deneyim ve bilgi eksikliği (örn. daha büyük çocuklar) için tehlikeler.

Cihazın yanlış kullanımı ağır yaralanmalara veya cihazda hasarlara neden olabilir.

- Cihaza başkalarının erişimine, sadece o kişiler talimatları tamamen okuduktan ve anladıktan veya kullanım amacı ve bununla bağlantılı tehlikeler hakkında bilgilendirildikten sonra izin verin.
- Fiziksel, duyusal veya zihinsel yetenekleri azalmış (örn. çocuklar veya sarhoş insanlar) veya deneyim ve bilgi eksikliği olan (örn. çocuklar) kişilerin gözetimsiz olarak cihazın yakınında bulunmasına asla izin vermeyin.
- Çocukların ve fiziksel, duyusal veya zihinsel yetenekleri azalmış veya deneyim ve bilgi eksikliği olan kişilerin cihazı kullanmasına asla izin vermeyin.
- Temizliğin ve kullanıcı bakımının çocuklar tarafından yapılmasına izin vermeyin.
- Çocuklar cihazla veya bağlantı kablosuyla oynamamalıdır.
- Cihazı, sorunlu durumdayken çalıştırmayın (ör. uyuşturucu, alkol veya ilaç etkisi altında).

⚠ UYARI!

Yetersiz nitelik nedeniyle yaralanma tehlikesi!

Gerekli aletlerin kullanımında deneyim veya beceri eksikliği ve gerekli zanaat işleri için bölgesel veya normatif hükümler hakkında bilgi eksikliği, son derece ciddi yaralanmalara veya maddi hasara neden olabilir.

- Risklerini yeterli kişisel deneyim ile değerlendiremeyeceğiniz tüm işler için nitelikli bir uzmanı görevlendirin.

Paketin açılması ve teslimat kapsamının kontrol edilmesi

⚠ UYARI!

Ambalaj malzemesi nedeniyle boğulma tehlikesi!

Kafanın ambalaj filmine dolanması veya diğer ambalaj malzemelerinin yutulması boğulma nedeniyle ölümle sonuçlanabilir. Özellikle bilgi ve deneyim eksikliği nedeniyle riskleri değerlendiremeyen çocuklar ve zihinsel engelliler için tehlike potansiyeli artmaktadır.

- Çocukların ve ayrıca zihinsel engelli kişilerin ambalaj malzemesiyle oynamadığından emin olun.

Açıklama

Yüzme havuzu temizleyicisi açıklaması

Aküyle çalışan yüzme havuzu temizleyicisi, dolu havuzunuzun zemin ve duvarlarının bakım temizliğini gerçekleştirir.

Bu sırada temizleme silindirleri yapışan biyofilmi çözer.

Çıkartılabilen filtre ünitesi 7, çözülen birikintileri ve uçuşan maddeleri sudan filtreler.

Kumanda ünitesinin işlevleri

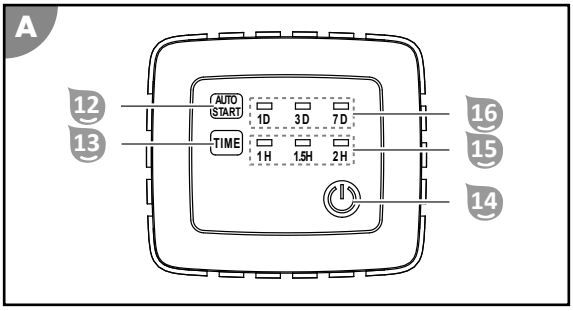

Otomatik başlatma işlevi 12 16

Bu işlev, otomatik kullanım türünü ayarlar. Yüzme havuzunun öngörülebilir bir süre kullanılmaması durumunda düzenli bakım temizliği için kullanılır.

Otomatik başlatma işlevi ekin durumdayken yüzme havuzu temizleyicisi suda kalır. Bu sadece havuza kimsenin girmemesi sağlanırken kullanılabilir. Havuzu tekrar kullanmadan önce havuz temizleyicisi havuzdan çıkarılmalıdır!

OTOMATİK BAŞLATMA tuşu 12, temizlik aralıkları arasında geçiş yapar. Kullanım türü seçilmesinden önce ve sonra, LED gösterge 16 sürekli yanarak o anda seçili olan modu gösterir. Aktif bir temizleme aralığı yoksa, tüm LED'ler yanıp söner veya LED göstergedeki 16 hiçbir LED yanmaz.

- 1D, temizliği günlük olarak tekrarlar.
- 3D, temizliği 3 günde bir tekrarlar.
- 7D, temizliği 7 günde bir tekrarlar.

Zaman işlevi 13 15

Bu işlev, çalışma süresini ayarlar.

TIME tuşu 13 çalışma süreleri arasında geçiş sağlar. Kullanım türü seçilmesinden sonra, LED gösterge 15 yanıp sönerek mevcut seçili ve aktif modu gösterir.

- 1H, temizliği 1 saat sonra sonlandırır.
- 1.5H, temizliği 1,5 saat sonra sonlandırır.
- 2H, temizliği 2 saat sonra sonlandırır.

Açma/kapatma işlevi 14

İşlev, cihazı açar ve kapatır.

ON/OFF tuşu 14, işlevler arasında geçiş yapar:

- ON, cihazı açar ve aynı zamanda temizliği başlatır.
- OFF, temizliği sona erdirir ve aynı zamanda cihazı kapatır.

Kullanım

⚠ UYARI!

Yüzme sırasında çalışırken hayati tehlike!

Saç veya giysi parçaları temizleme elemanı tarafından emilebilir ve yakalanabilir. Ayrıca aşırı durumlarda insanları su altında tutarak yüzeye çıkmalarını engelleyebilir.

- Havuzda insanlar varken cihazı asla çalıştırmayın.
- Cihaz çalışırken havuza erişimi engelleyin.

⚠ UYARI!

Elektrik çarpma tehlikesi!

Elektrik şebekesine bağlı olan kumanda ünitesi dolu havuza düştüğünde, bu bir elektrik çarpmasına neden olur.

- Cihazı havuzdan çıkarmadan önce elektrik fişini prizden çekin.

⚠ UYARI!

Elektrik çarpma tehlikesi!

Elektrik fişinin ıslak ellerle kullanılması elektrik çarpmasına neden olabilir.

- Elektrik fişine asla ıslak ellerle dokunmayın.

İKAZ!

Bir çim biçme makinesi döşenen bir kabloya hasar verebilir.

- Kabloyu, bir çim biçme makinesi vb. cihazlar tarafından hasar görmeyecek şekilde döşeyin.

İKAZ!

Yüksek sıcaklıklar kumanda ünitesine hasar verebilir.

- Kumanda ünitesinin üzerini örtmeyin.
- Kumanda ünitesini mümkünse gölgeye koyun.

Her kullanımdan önce aşağıdakileri kontrol edin:

- Cihazda hasar görünüyor mu?
- Kumanda elemanlarında hasar tespit edildi mi?
- Münferit parçalar çalışıyor mu?
- Aksesuarlar kusursuz durumda mı?
- Tüm kablolar kusuruz durumda mı?

Hasarlı bir cihazı veya aksesuarı kullanmayın. Cihazın üretici veya üreticinin müşteri hizmetleri birimi ya da nitelikli uzman kişi tarafından kontrol edilmesini ve onarılmasını sağlayın.

Havuzun temizlenmesi

Havuzunuzu temizlemeden önce aşağıdakilere dikkat edin:

- Olası kapakları veya folyoları havuzdan kaldırın.
- Havuzdaki engelleri (örn. merdiven) kaldırın.
- Sudaki kirlerin zemine çökebilmesi için, filtre sistemini temizlikten en az bir saat önce çalıştırın.
- Cihazı asla suyun dışında çalıştırmayın, çünkü kısa bir süre sonra bile hasarlara neden olabilir.

Havuzunuzu temizlemek için aşağıdakiler uyarınca hareket edin:

1. Kirlilik türüne göre filtre torbalarını seçin.
2. Filtre ünitelerini yerleştirin.
3. Cihazı havuza yerleştirin.
4. Kumanda ünitesini cihaz ve güç kaynağı ile bağlayın.

5. İstenen otomatik başlatma işlevini seçin. “Kumanda ünitesi işlevleri” bölümüne göz atın.
6. Temizleme programını başlatın ve çalışma süresini havuz boyutunuza göre ayarlayın. “Kumanda ünitesi işlevleri” bölümüne göz atın.

Filtre torbasını değiştirin

Cihaz, farklı boyutlarda filtre torbaları ile birlikte sağlanmaktadır.

Kirlenme türüne göre doğru filtre torbasını seçin veya önce genel ve ardından ince bir temizlik yapın.

sert kirler

Böcekler ve yapraklar için plastik filtre torbası (siyah) 6

ince kirler

Polen ve kum için dokuma olmayan filtre torbası (beyaz) 11

İKAZ!

Birbiri ardına çekilen filtre torbaları motorun aşırı ısınmasına neden olabilir.
- Filtre ünitesi üzerine asla birden fazla filtre torbası koymayın.

Filtre ünitelerinin yerleştirilmesi

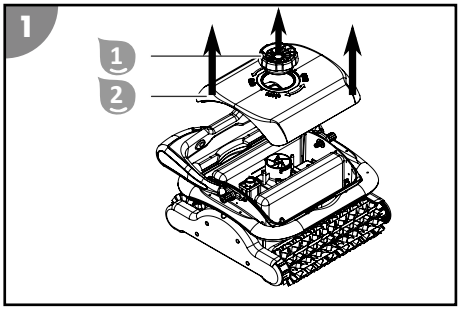

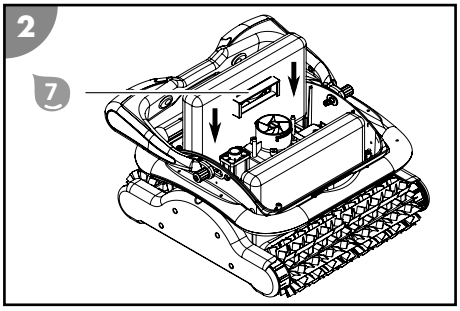

1. Sabitleme vidasını 1 sökün.
2. Üst kısmı 2 çıkarın.
3. Filtre ünitelerini 7 kılavuzlar boyunca gidebildiği yere kadar cihazın içine itin.
4. Üst kısmı 2 yerleştirin ve sabitleme vidasıyla 1 tekrar vidalayın.

Filtre üniteleri takıldı.

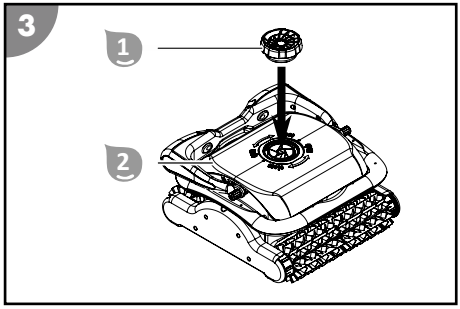

Yüzdürme yardımcılarının monte edilmesi

1. Sabitleme vidasını 1 sökün.
2. Üst kısmı 2 çıkarın.

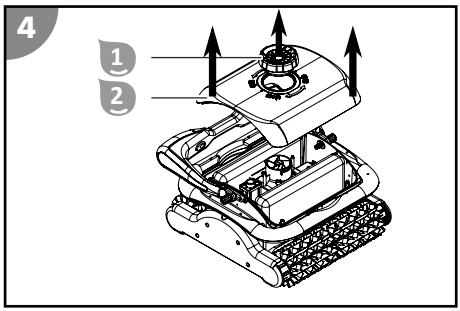

3. Kendinden yapışkanlı yüzdürme yardımcılarından 9 iki tanesini üst kısmın 2 iç tarafına çapraz ve karşılıklı olarak yapıştırın. Cihazın kaldırma kuvvetinin halen çok az olması durumunda, halihazırda monte edilmiş olanların yanına iki tane daha yüzdürme yardımcısı 9 monte edin.
4. Üst kısmı 2 yerleştirin ve sabitleme vidasıyla 1 tekrar vidalayın.

Yüzdürme yardımcıları monte edildi.

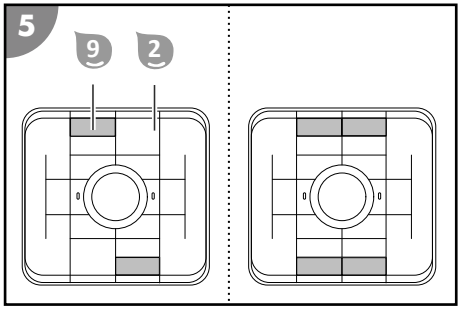

Cihazı havuza yerleştirin

1. Yüzer kabloyu 5 tamamen açın ve bükmeden havuzun kenarına koyun.
2. Cihazı tutamaktan 3 kavrayın ve hava tamamen çıkış yapana kadar yavaşça (hafifçe öne doğru eğerek) suya daldırın.
3. Cihazın zemine batmasına izin verin, bu esnada batmayı kontrol edebilmek için yüzer kabloyu 5 yavaşça bırakın.
   Cihaz tabanının havuzun dibine değdiğinden ve temizliğin havuzun ortasına doğru engelsiz bir şekilde başlayabildiğinden emin olun.

Cihaz havuza yerleştirildi.

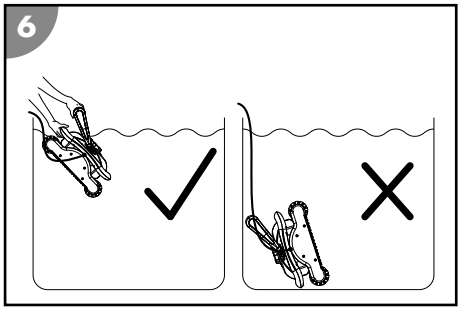

Kumanda ünitesinin bağlanması

1. Yüzer kabloyu 5, cihazın havuz içerisinde tüm noktalara ulaşabileceği kadar suya verin.

tr

2. Yüzer kablonun 5 fişini doğru konumda kumanda ünitesine 8 bağlayın ve bağlantıyı vidalayın.

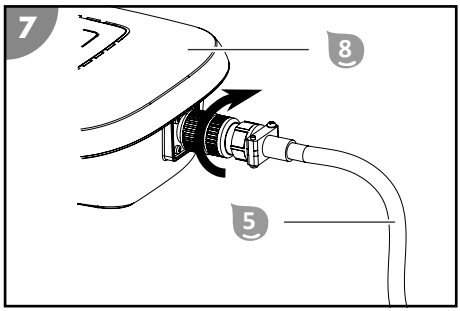

3. Kumanda ünitesini 8 havuza en az A=3,5 m mesafede emniyet halatı 10 ile havuza sabitleyin. Böylece suya batmaz.
4. Elektrik fişini bir topraklı prize bağlayın.

Kumanda ünitesi bağlıdır.

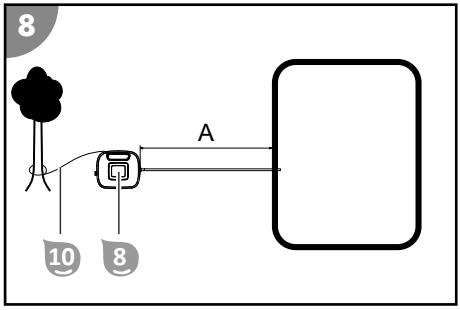

Temizliğin başlatılması

1. Kumanda ünitesi üzerindeki OTOMATİK BAŞLATMA tuşuna basın.

   Gösterge, en son seçilen otomatik başlatma işlevi ayarını gösterir. Periyodik temizlik seçilmediyse otomatik başlatma işlevinin tüm LED'leri yanıp söner.

2. AUTOSTART tuşuna basarak istediğiniz otomatik başlatma işlevini seçin.
3. Kumanda ünitesindeki ON/OFF tuşuna basın.
   Gerekirse, çalışma süresini havuz boyutunuza göre ayarlayın.

Temizleme başladı, gösterge en son seçilen temizleme programının ayarlarını gösterir ve çalışma süresine ait LED yanıp sönmeye başlar.

Cihazın devre dışı bırakılması

Cihazı devre dışı bırakmak için aşağıdaki gibi hareket edin:

1. Temizlik programı soına erdikten sonra cihazı kapatın.
2. Kumanda ünitesini güç kaynağından ve cihazdan ayırın.
3. Cihazı havuzdan kaldırın.
4. Filtre ünitelerini ve cihazı temizleyin.
5. Otomatik başlatma işlevini kullandığınızda, ardından cihazı tekrar havuza geri koyun ve kumanda ünitesini cihaza ve güç kaynağına bağlayın.

Temizliğin sonlandırılması

Temizlik, ayarlanan çalışma süresinin sona ermesinden sonra sonlandırılır.

Çalışma süresi göstergesinin tüm LED'leri yanıp söner.

Temizliğin erken sonlandırılması

1. ON/OFF tuşuna basın.

Kumanda ünitesi kapatılır, tüm LED'ler söner.

Kumanda ünitesinin ayrılması

1. Elektrik fişini topraklı prizden çekin.
2. Kumanda ünitesindeki 8 fişin vida bağlantısını sökün ve yüzer kabloyu 5 çekip çıkartın.

Kumanda ünitesi ayrılmıştır.

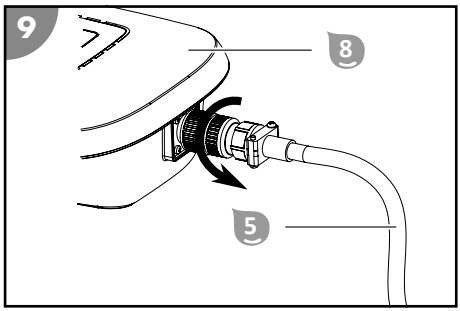

Cihazın havuzdan çıkarılması

1. Tutamağa 3 ulaşana kadar cihazı yavaşça yüzer kablodan 5 yüzeye doğru çekin.
2. Cihazı tutamağından yavaşça sudan kaldırın ve su yüzeyinin üzerinde tutun.
   10-15 saniye sonra gövdede toplanan suyun çoğu tekrar havuza akmıştır.
3. Cihazı havuzun yanına koyun.

Cihaz havuzdan çıkarıldı.

Arızasız işletimi sağlamaya devam etmek için her işletimden sonra cihazı temizleyin.

tr

Temizlik

Cihazı sadece piyasada bulunan banyo temizlik maddeleri, temiz musluk suyu ve tüy bırakmayan bir bezle temizleyin. Aşındırıcı temizlik maddeleri cihaza zarar verebilir. Ürünü tüy bırakmayan bir bezle kurulayın.

Cihazın temizlenmesi

1. Filtre ünitelerini çıkartın ve temizleyin.
2. Cihazı ve yüzer kabloyu her kullanımdan sonra musluk suyu ile yıkayın.

Cihaz temizlendi.

Filtre ünitesinin çıkarılması

1. Sabitleme vidasını 1 sökün.
2. Üst kısmı 2 çıkarın.

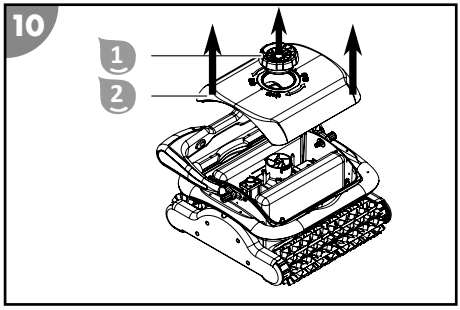

3. Filtre ünitelerini 7 yukarı doğru çekerek cihazdan çıkarın.

Filtre üniteleri çıkarılmıştır.

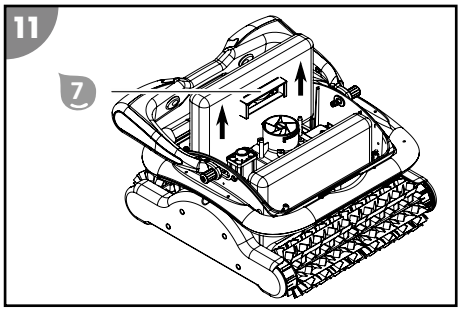

Filtre ünitelerinin temizlenmesi

1. 6 veya 11 filtre torbalarının cırt cırtlı tutucusunu açın ve filtre ünitelerinden 7 çekip çıkarın.
2. Filtre ünitelerini 7 ve 6 veya 11 filtre torbalarını temiz musluk suyuyla iyice durulayın.
3. Temizlenen 6 veya 11 filtre torbalarını, girintinin konumuna dikkat ederek filtre ünitelerinin 7 üzerine çekin ve cırt cırtlı tutucuyu kapatın.

Filtre üniteleri temizlendi.

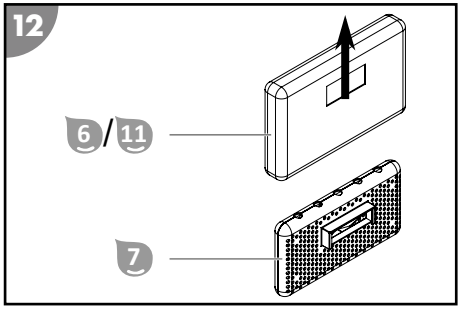

Depolama

1. Cihazı iyice temizleyin (bkz. bölüm "Temizlik").

2. Tüm parçaların tamamen kurumasını sağlayın.
3. Ardından cihazı ve aksesuarını kuru ve don olmayan bir yerde (≥ +5 °C) doğrudan güneş ışığına maruz kalmadan depolayın.

Sorun giderme

Hata resmi	Medya	Çözüm
1H+1.5H, sinyal sesi ile birlikte yanıp söner	Pompa aşırı yüklenmiş.	Cihazı durdurun ve pervanenin yabancı bir madde tarafından engellenip engellenmediğini kontrol edin.
1.5H+2H, sinyal sesi ile birlikte yanıp söner	Tahrik motoru aşırı yüklenmiş.	Tahrik kayışını kontrol edin.
1H+2H, sinyal sesi ile birlikte yanıp söner	Cihaz, suyun dışında.	Cihazı durdurun, suya daldırın ve cihazı yeniden çalıştırın.
Kablo dönmüş veya dolanmış.	Kablo tamamen çözülmemiş.	Cihazı kapatın ve kabloyu çevirerek çıkarın.
	Su içerisindeki kablo çok uzun.	Fazla kabloyu sudan çekip çıkarın. Su içerisindeki kablo, cihazın havuz içerisindeki her noktaya ulaşabileceği şekilde uzun olmalıdır.
	Cihaz, tahliye ızgarasında takılı kalıyor.	Havuzun filtre sistemini kapatın.
Cihaz her noktaya ulaşamıyor.	Kumanda ünitesi yanlış konumlandırılmış.	Kumanda ünitesini, cihaz tüm noktalara kolayca ulaşabilecek şekilde konumlandırın.
	Havuzun su sirkülasyonu devreye alındı.	Havuzun filtre sistemini kapatın.
	Kablo çok kısa.	Cihazın havuzdaki her noktaya ulaşabilmesi için gerekli uzunluktaki kabloyu havuza daldırın. Bu sırada kumanda ünitesiyle havuz arasında asgari seviyede mesafe olmasına dikkat edin.

Hata resmi	Medya	Çözüm
Cihaz, duvarı tamamen tırmanmıyor.	Filtre tıkanmış.	Filtreyi temizleyin.
	Duvarda yosun oluşumu var.	Havuz duvarlarını önceden elle temizleyin. Yosun oluşumunun nedenini kontrol edin ve bu sorunla ilgilenin (örn. pH değeri). Yüzme havuzu temizleyicisini kullanın.
	Su sıcaklığı çok yüksek veya çok düşük.	Cihazı suyun işletim sıcaklığında işletin (“Teknik veriler” bölümüne göz atın).
	Tahrik kayışı veya temizleme silindirleri aşınmış.	Tahrik kayışını ve temizleme silindirlerini aşınma bakımından kontrol edin ve gerekirse bunları değiştirin.
	Cihaz çok hafif ve devriliyor.	Cihazı kapatın ve havanın tamamını boşaltın.
	pH değeri ve klor değeri yanlış ayarlanmış.	Doğru pH değerini ve klor değerini ayarlayın (“Teknik veriler” bölümüne göz atın).
	Cihazın kaldırma kuvveti çok az.	Teslimat kapsamında bulunan ek yüzdürme yardımcılarını monte edin ("Yüzdürme yardımcılarının monte edilmesi” bölümüne göz atın).
Cihaz çalışmıyor.	Kumanda ünitesi tam olarak takılmamış.	Güç kablosunun ve kumanda ünitesinin soket bağlantısını kontrol edin.
	Kumanda ünitesi yerel gerilimden farklı bir gerilime ihtiyaç duymaktadır.	Müşteri hizmetlerine başvurun.
Cihaz batmıyor.	Cihazda hava var.	Cihazı kapatın ve havanın tamamını boşaltın.
	Tuz içeriği çok yüksek ve cihaz daha fazla kaldırma kuvvetine sahip.	Tuz içeriğini doğru ayarlayın. “Teknik veriler” bölümüne göz atın.
Cihaz yüzeye çıkar.	Cihaz çok yükseğe çıkıyor veya cihaz içinde hava var.	Cihazı kapatın ve havanın tamamını boşaltın.
	Tuz içeriği çok yüksek ve cihaz daha fazla kaldırma kuvvetine sahip.	Tuz içeriğini doğru ayarlayın. “Teknik veriler” bölümüne göz atın.
Tahrik kayışı kırılıyor.	Tahrik içerisinde yabancı maddeler var.	Müşteri hizmetlerine başvurun.

Arızanın giderilememesi durumunda, son sayfada belirtilen müşteri hizmetlerine başvurun.

Teknik veriler

YÜZME HAVUZU TEMİZLEYİCİSİ

Model:	HJ2042
Ürün numarası:	061025
Geniş temizleme elemanı:	361 mm
Hız:	azami 12 m/dakika
Dalma derinliği:	maks. 2,0 m
Filtre ünitesi:	100 µm
Koruma türü:	IPX8
Uygulama kumandası	mevcut değil
Çevre sıcaklığı:	10°C - 40°C

KUMANDA ÜNİTESİ

Cihaz kablo uzunluğu:	18 m
Nominal güç:	200 W
İşletim voltajı ve frekansı:	220-240 V~, 50 Hz
Çıkış gerilimi:	20V =
Koruma türü:	IPX5

HAVUZ

Havuz büyüklüğü - taban alanı:	maks. 200 m²
Su tuz içeriği (tuz elektrolizi):	< %0,5
Su sıcaklığı:	10°C - 35°C

tr

Yedek parçalar

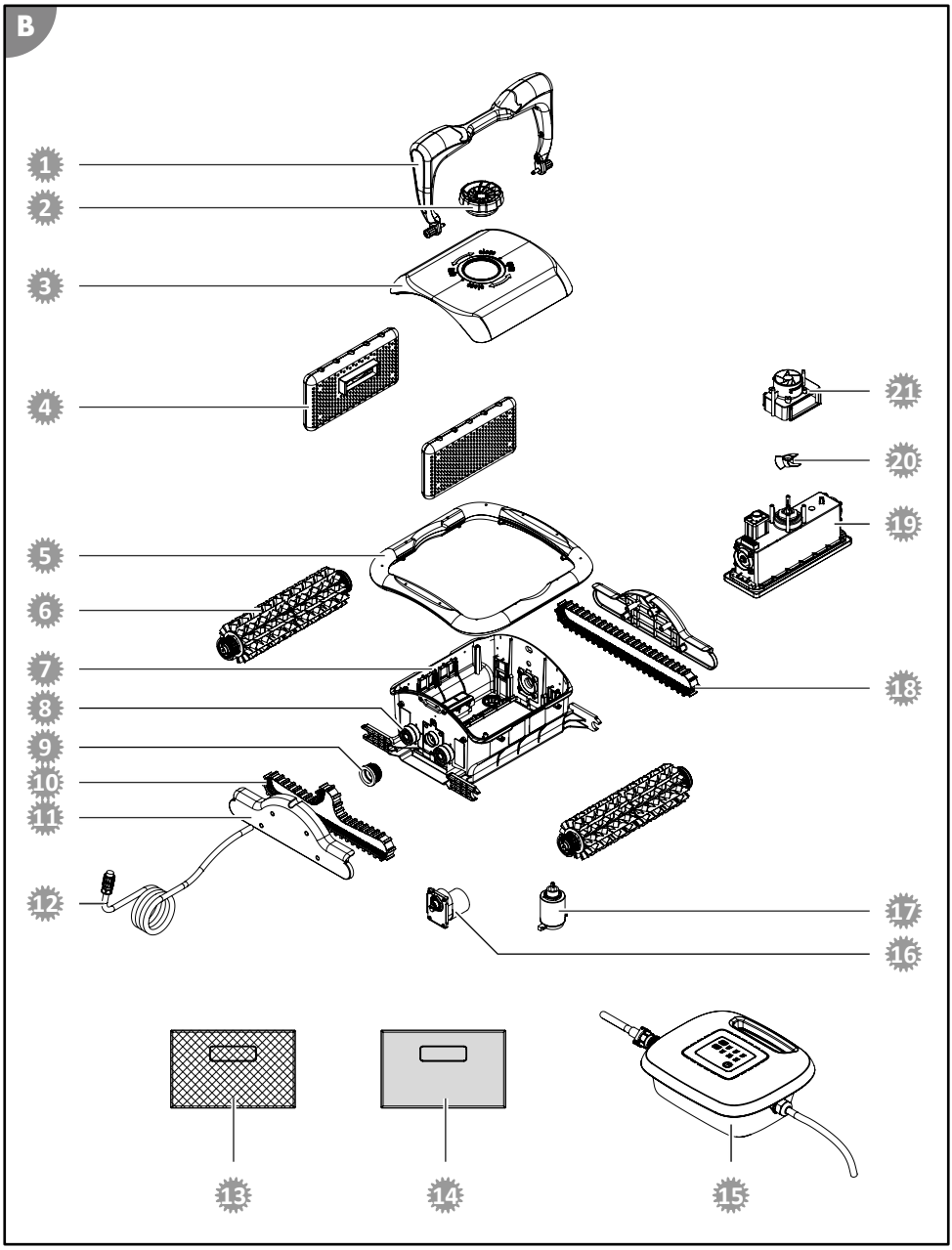

1. 061955 - Sabitleyici tutamak
2. 099117 - Sabitleme vidası
3. 099118 - Üst kısım
4. 099119 - Filtre ünitesi
5. 061954 - Darbe koruması
6. 099123 - Temizleme silindiri
7. 099124 - Alt kısım
8. 099125 - Depo
9. 099126 - Tahrik tekerleği
10. 099129 - L-tahrik kayışı
11. 099128 - Yan kapak
12. 099127 - Kablo
13. 099134 - Plastik filtre torbası, siyah
14. 099135 - Dokuma olmayan filtre torbası, beyaz
15. 099133 - 061025 için kumanda ünitesi
16. 099131 - Tahrik motoru
17. 099130 - Filtre pompası
18. 099132 - S-tahrik kayışı
19. 061976 - Motor ünitesi (061025)
20. 099122 - Pervane
21. 099121 - Su çıkışı

Uygunluk beyanı

İşbu vesile ile Steinbach International GmbH, cihazın aşağıdaki yönetmeliklere uygun olduğunu beyan eder:

- 2014/35/EU (EN 60335-1:2012+A11:2014; EN 60335-2-41:2003+A1:2004+A2:2010; EN 62233:2008)
- 2014/30/EU (EN 55014-1:2006+A1:2009+A2:2011; EN 55014-2:2015; EN 61000-3-2:2014; EN 61000-3-3:2013)

AB uyumluluk beyanı tam metni, bu kılavuzun sonunda belirtilen adresten talep edilebilir.

Ürünü bertaraf etme

Ambalajı bertaraf etme

Ambalajı türüne göre bertaraf edin. Kartonu ve mukavvayı atık kağıt, ambalaj filmini ise geri dönüştürülebilir malzeme bölümüne atın.

Eski cihazların bertaraf edilmesi

Eski cihazlar evsel atıklarla birlikte atılmamalıdır!
Cihaz artık kullanılamıyorsa, her tüketici **yasal olarak eski cihazları evsel atıklardan** ayrı şekilde, örn eğin kendi çevrelerindeki/semtlerindeki bir toplama noktasında imha etmekle yükümlüdür. Bu, eski cihazların uygun şekilde geri dönüştürülmesini ve çevre üzerindeki olumsuz etkilerin önlenmesini sağlar. Bu sebepten ötürü elektrikli cihazlar yukarıdaki sembolle gösterilmektedir.